KOLLEKTION 2024	P R O D U K T D A T E N B L A T T	DKK57305BK	0

Warengruppe: Kompaktbacköfen

Lieferant/Marke: Dieter Knoll

Gerätebauart: Mikrowellen-Kompakt-Backofen, 450 mm Nische

Gerätebezeichnung:	Höhe:	Farbe / Merkmal:
• DKK57305BK	450 mm	Schwarz
•	mm	

Liefertermin ab: Januar 2024

☑ Bilddatei vorhanden PCPCOV230PE0000A
☐ Bilddatei vorhanden

Heizarten:

- ☐ Ober-/Unterhitze
- ☐ Ober-/Unterhitze sanft
- ☐ feuchte Ober-/Unterhitze
- ☐ separate Oberhitze
- ☐ separate Unterhitze
- ☐ Umluft
- ☐ feuchte Umluft
- ☐ Heißluft mit Ringheizkörper — ☐ 3D, ☐ 4D
- ☐ Heißluft mit Ringheizkörper Plus — ☐ Feuchtigkeitszugabe
- ☐ Heißluft sanft
- ☐ feuchte Heißluft
- ☐ Heißluftgrill
- ☐ Großflächengrill — ☐ Vario
- ☐ Kleinflächengrill — ☐ Vario

- ☑ Grillstufe 1
- ☐ Grillstufe 2
- ☐ Umluftgrill
- ☐ Umluft-Infra-Grill
- ☑ Auftauen
- ☐ Bio Garen
- ☐ Brotbackstufe
- ☐ Dampfgaren
- ☐ Eco Braten
- ☐ Intensivstufe
- ☐ Pizzastufe
- ☐ Sanftgaren
- ☐ Tiefkühlgerichte
- ☐ Vorwärmen
- ☐ Warmhalten

Weitere Heizarten:

- Grillstufe + Microwelle
- Flüssigkeiten
- Aufwärmen
- Schmelzen
- Popcorn
-

Mikrowelle

Leistungsstufen:	1000 ,	900 ,	800 ,	700	600	W
☑ Grillfunktion	500	400	300	200	100	

Dampfgarer

Temperaturstufen:	,	,	,	,	,	°C
☐ Dampffunktion						

Ausstattung:

- ☐ Pyrolyse ☐ Hydrolyse ☐ Katalyse
- ☑ Vollglas-Innentür
- ☐ versenkbare Bedienknebel

Innenraum / Tür

- Glatte Innenwände aus Longclean-Emaille
- Kühlgebläse mit automatischem Nachlauf
- Safe To Touch Plus

12 Automatikprogramme

- ☐ Anzeige Ist-Temperatur
- ☐ Aufheizkontrolle
- ☑ Elektronikuhr
- ☑ elektronische Temperaturregelung
- ☐ Kerntemperatursensor
- ☑ Kindersicherung
- ☑ Kühlgebläse
- ☐ Restwärmeanzeige
- ☐ Schnellaufheizung

- ☑ Sicherheitsabschaltung
- ☐ Starttaste
- ☐ Temperaturvorschlag
- ☑ Touch Control
-
-
-
-
-

Zubehör (im Lieferumfang):

- Backblech, Alu
- Backblech, emailliert
- Universalblech, emailliert
- Gitterrost
- Kombirost
- Fettpfanne
- Universalpfanne

Weiteres Zubehör (im Lieferumfang):

-
-

Planungshinweise:

☑ Das Gerät kann in Kombination mit einer Ergänzungsschublade in eine 590 mm breite Nische eingebaut werden.

Weitere Hinweise:

-
-
-
-
-

Sonderzubehör:

	Artikelnr.	Bezeichnung	Beschreibung
•			
•			
•			
•			
•			
•			
•			
•			
•			
•			

Technische Data:

Anschlusswert:	2,1	kW,	220-240	V
Installationshinweis:	☐ Herdanschlussdose			
Energieverbrauch:	konventionell:			kWh
	Umluft/Heißluft:			kWh
Garraumvolumen:	42	Liter		
Mikrowellenleistung:	1000	Watt		
Temperaturbereich:	30-230	°C		
Garraumbeleuchtung:	1 x	25	Watt	Halogen
Energieeffizienzklasse:				
Anschlusskabel	1.500	mm	mit Schukostecker	
Gerätemaße: (B x H x T)	595+-1	x	455	x 567 mm
		x		x mm
Einbaumaße: (B x H x T)	560	x	450	x 550 mm
		x		x mm

Skizzenvorschau

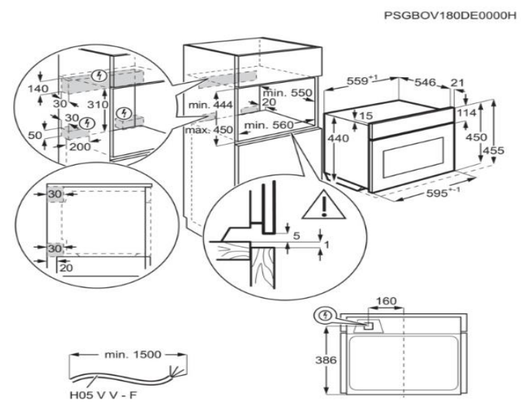

☑ Skizzendatei vorhanden PSGBOV180DE0000H
☐ Skizzendatei vorhanden

Informationen zur Geräte-Historie:

Vorgängermodell:

-
-

Veränderungen:

-
-
-

Informationen für Stammdatenanlage für MB:

EAN-Nummern:	Artikelnummern des Lieferanten:
• 7333394026923	• 944 005 036
•	•

Ursprungsland: Polen

Bruttomaße (HxBxT):	555	x	635	x	670	mm
		x		x		mm

Volumen (m³):	0,237	m³	0,000	m³
Bruttogewicht:	36	kg		kg
Nettogewicht:	34,3	kg		kg