**PL** Instrukcja montażu
**CZ** Instrukce k instalaci
**D** Montageanleitung
**GB** Assembly instruction
**F** Midel d'emploi
**HU** Szerelési útmutató
**I** Istruzione di montagio
**NL** Handleiding voor de montage
**RU** Инструкция по установке
**RO** Instructiuni de instalare
**SK** Návod na inštaláciu
**TR** Montaj talimati
**S E** Montering instruktion
**SLO** Navodila za namestitev
**HR** Upute za sastavljanje

# PHUKET 190

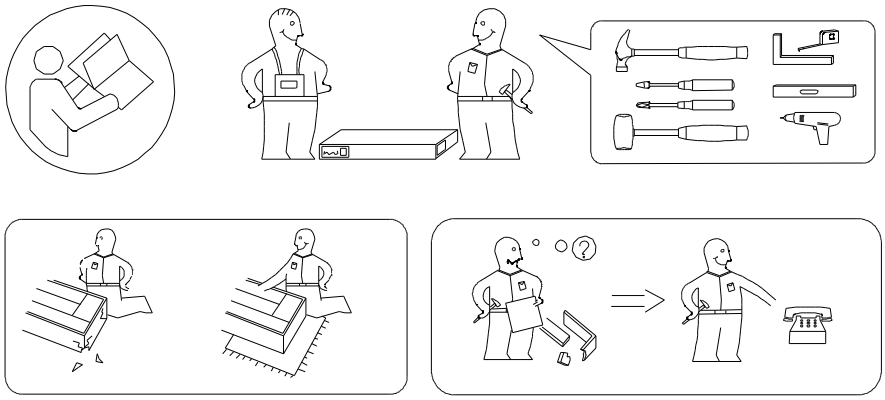

Uwaga . Upozornini. Achtung . Attention . Caution Firyelem . Attenzione . Opgelet . внимание
Atentie . Upozornenie . Dikkat . Uppmärksamhet . Uppmärksamhet . Pozor . Pažnja

| | | | |
|---|---|---|---|
| **PL** | Czyszczenie należy wykonywać wyłącznie za pomocą ściereczki lekko nawilżonego ręcznika. nie stosować środk ów czyszczących do szorowania. | **I** | La pulizia deve essere eseguita solo con un panno e un asciugamano leggermente inumidito. non utilizzare agenti abrasivi. |
| **CZ** | Čištěn í by se mělo provádět pouze hadř íkem a mírn ě navlhčeným ručníkem. nepou živejte abrazivní prostředky. | **NL** | Reinig alleen met een stofdoek of lichtjes met een vochtige doek.Gebruik geen schurende of bijtende poetsmiddelen. |
| **D** | Bitte nur mit einem Staubtuch oder leicht feuchtem Lappen reinigen. Keine scheuernden Putzmittel verwenden. | **RU** | Чистку следует производить только тряпкой, слегка смоченной полотенцем. не используйте чистящие средства. |
| **GB** | Please only clean with a duster or a damp cloth. Do no use any abrasive cleaners. | **RO** | Curatare trebuie efectuata numai cu o carpa sau cu un prosop usor umezit.Nu utilizati agenti de curatare abrazivi. |
| **F** | Le nettoyage doit être effectué uniquement avec un chiffon, une serviette légèrement humidifiée. n'utilisez pas d'agents à récurer. | **SK** | Čistenie by sa malo uskutočňovať iba pomocou handričky a mierne navlhčen ého uteráka. nepou živajte drsné prostriedky. |
| **HU** | A tisztítást csak ruhával, enyhén megnedvesített törülköz ővel szabad elvégezni. ne használjon tisztítószert a súroláshoz. | **TR** | Temizlik sadece bezle, hafif çe nemlendirilmi ş havluyla yapılmalıdır. ovma maddeleri kullanmayın. |
| **SE** | Torka rent med en fuktig trasa. Använd endast vatten eller ett milt rengöringsmedel. Torka torrt med en ren trasa. | **SLO** | Obrišite z vlažno krpo. Uporabljajte le vodo ali blag detergent. Posušite s čisto krpo. |
| **HR** | Očistite vlažnom krpom. Upotrijebite samo vodu ili blagi deterdžent. Posušite čistom krpom. | | |

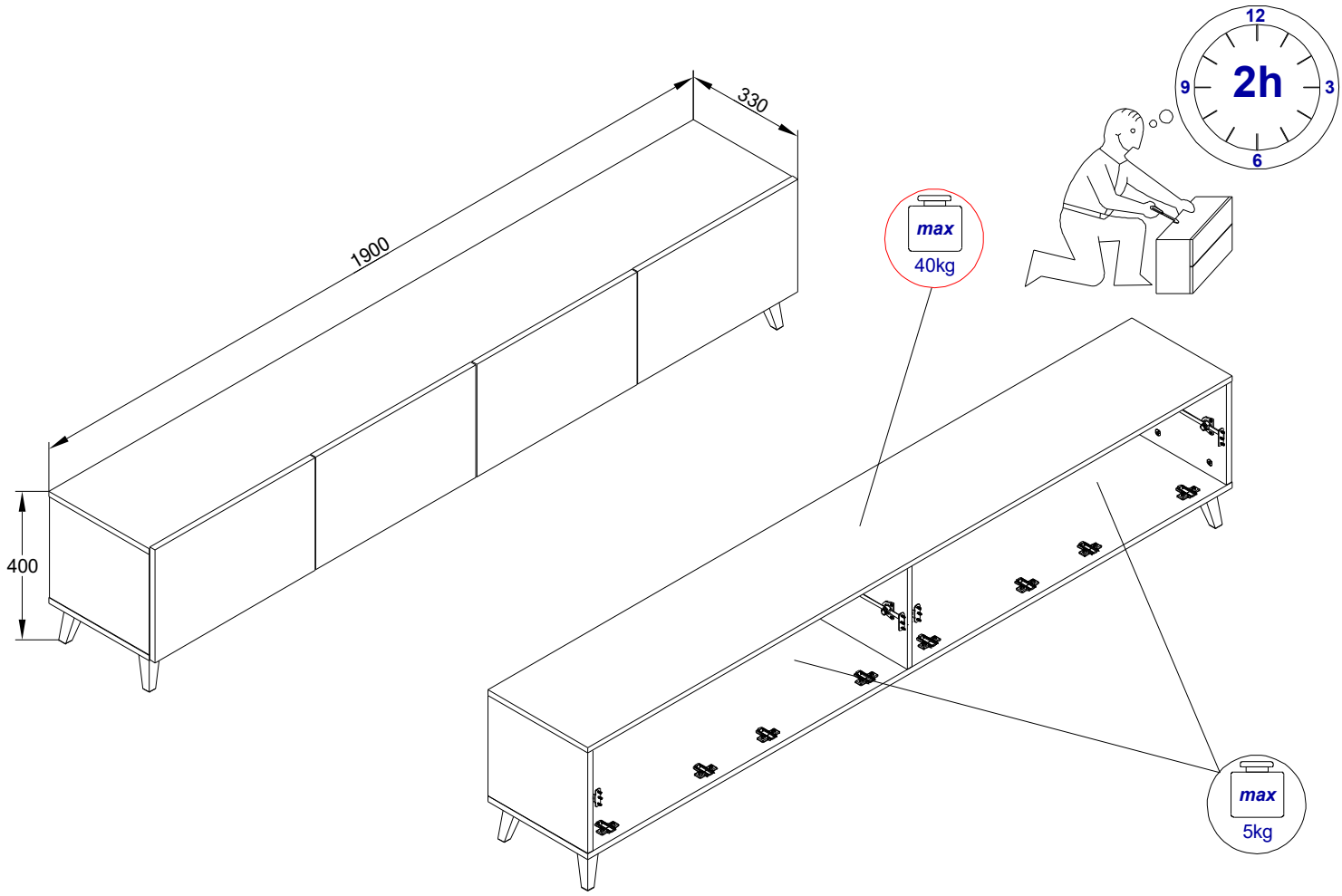

# I-III

| | | | | |
|---|---|---|---|---|
| Q | 3x13 H | B | D | A |
| x4 | x12 | x12 | x12 | x6 |

# IV

| | | | | | |
|---|---|---|---|---|---|
| L3H | 4x16 H8 | 4x20 H13 | NU | NPR100 | A |
| x8 | x4 | x16 | x4 | x1 | x6 |

# V-XIII

| | | | | | |
|---|---|---|---|---|---|
| 3,5x13 H11 | Z3H | I | KM | X | 3x13 H |
| x16 | x8 | x16 | x2 | x12 | x12 |

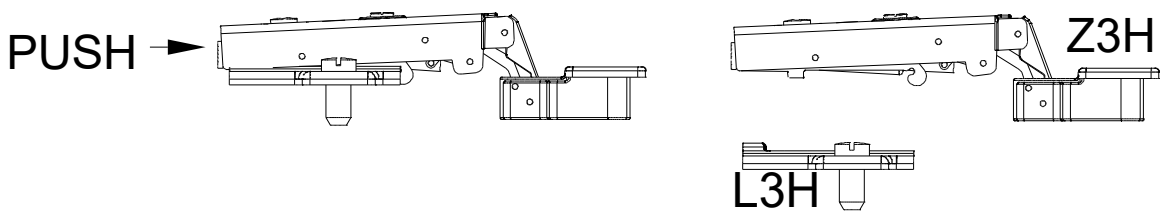


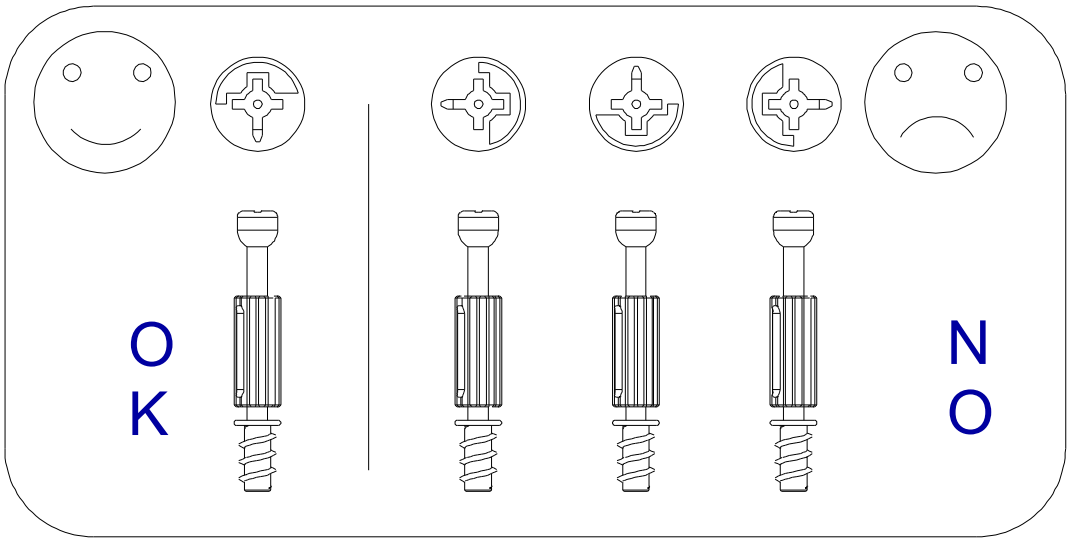


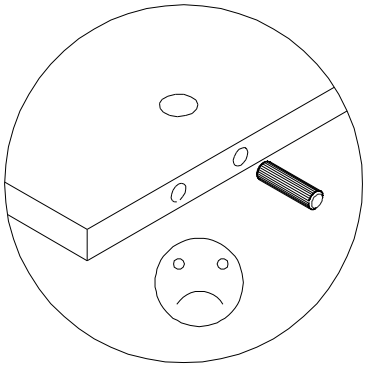

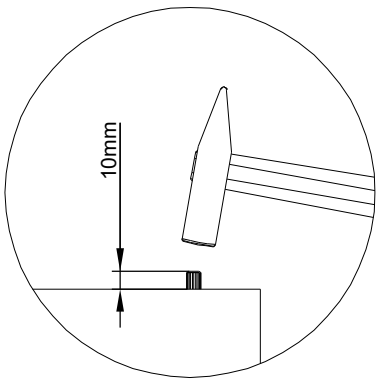

Karta serwisowa . Servisní list Service . Karte Service card . Carte de service . Szervizkártya
Scheda di servizio . Service kaart . Сервисная карта . Fisa service . Servisný list . Servis karti
servicekort . servisno kartico . servisna kartica

# PHUKET 190

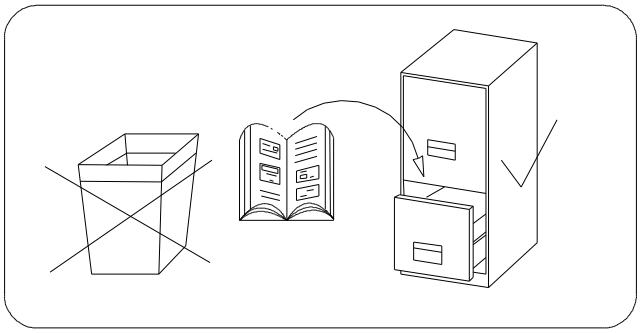

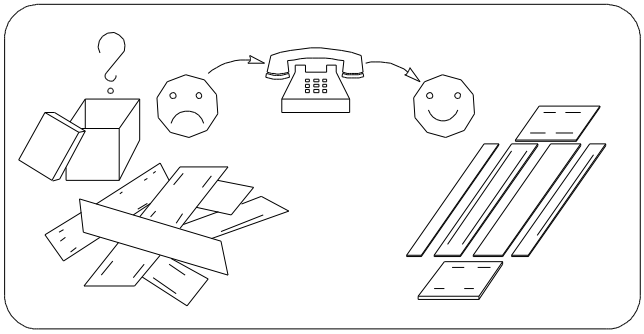

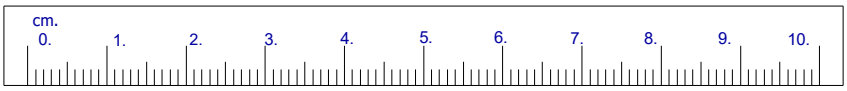


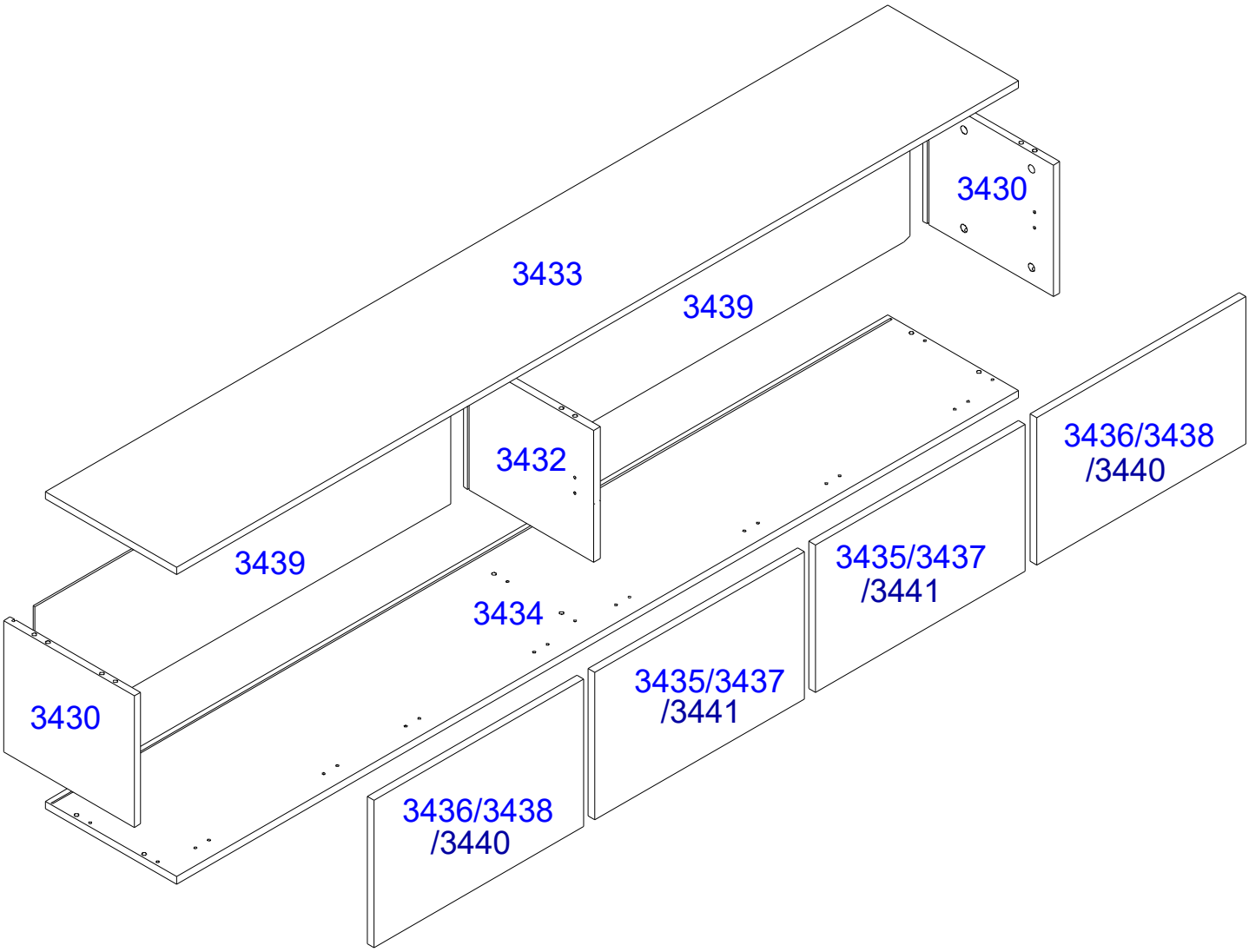

# I

| Q | 3x13 H | B | D |
|---|---|---|---|
| x2 | x6 | x8 | x8 |

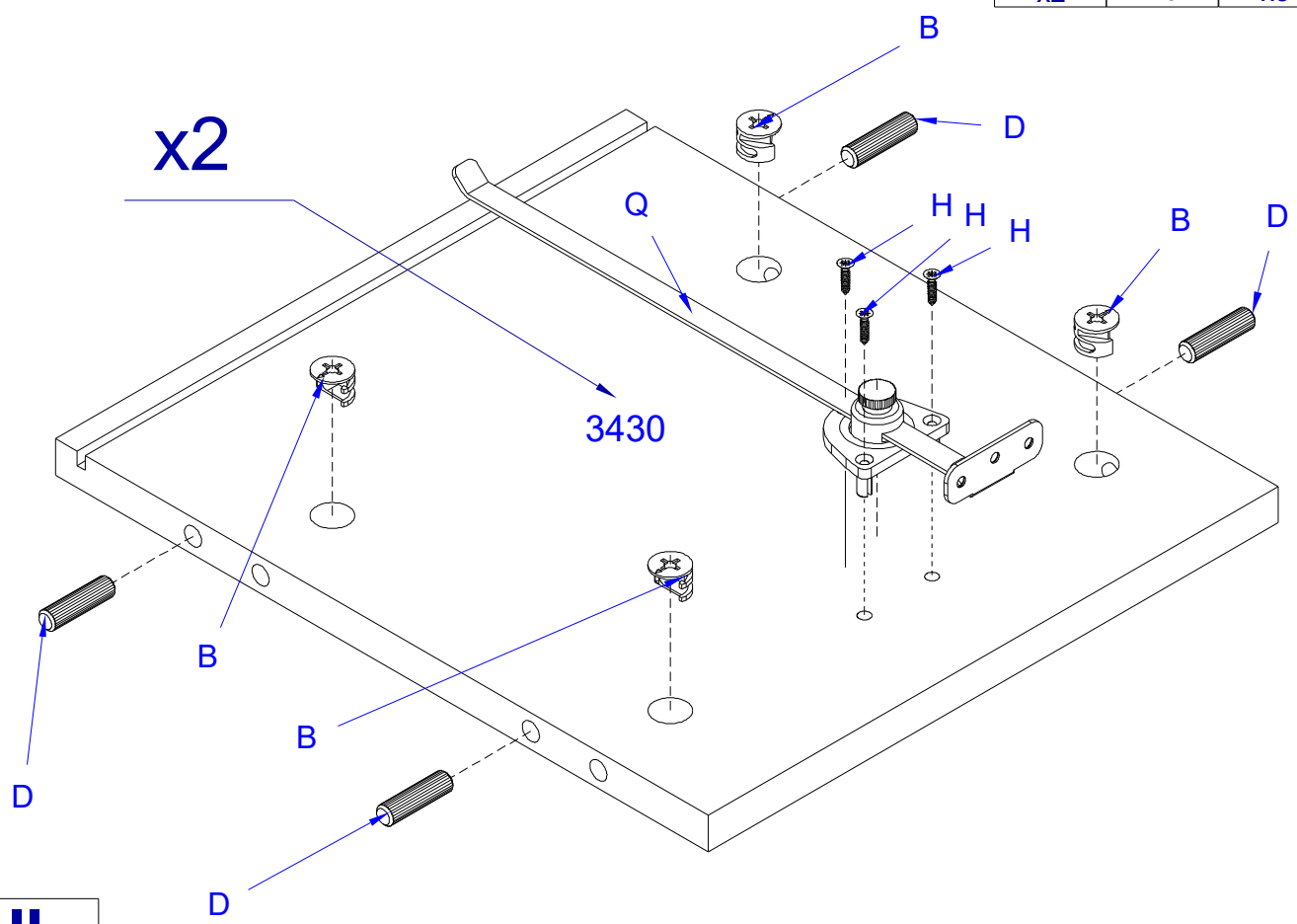


# II

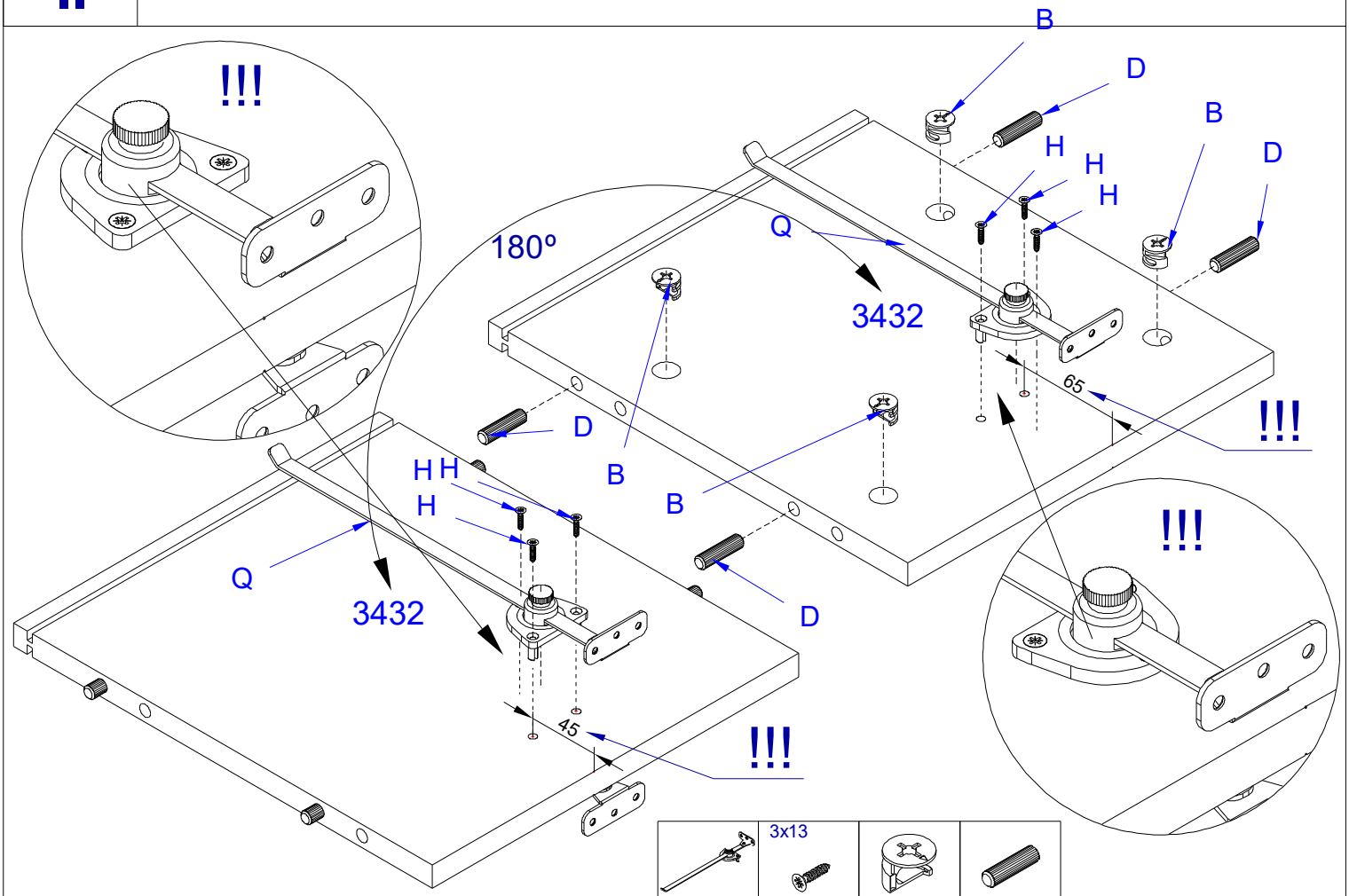


| Q | 3x13 H | B | D |
|---|---|---|---|
| x2 | x6 | x4 | x4 |

# III

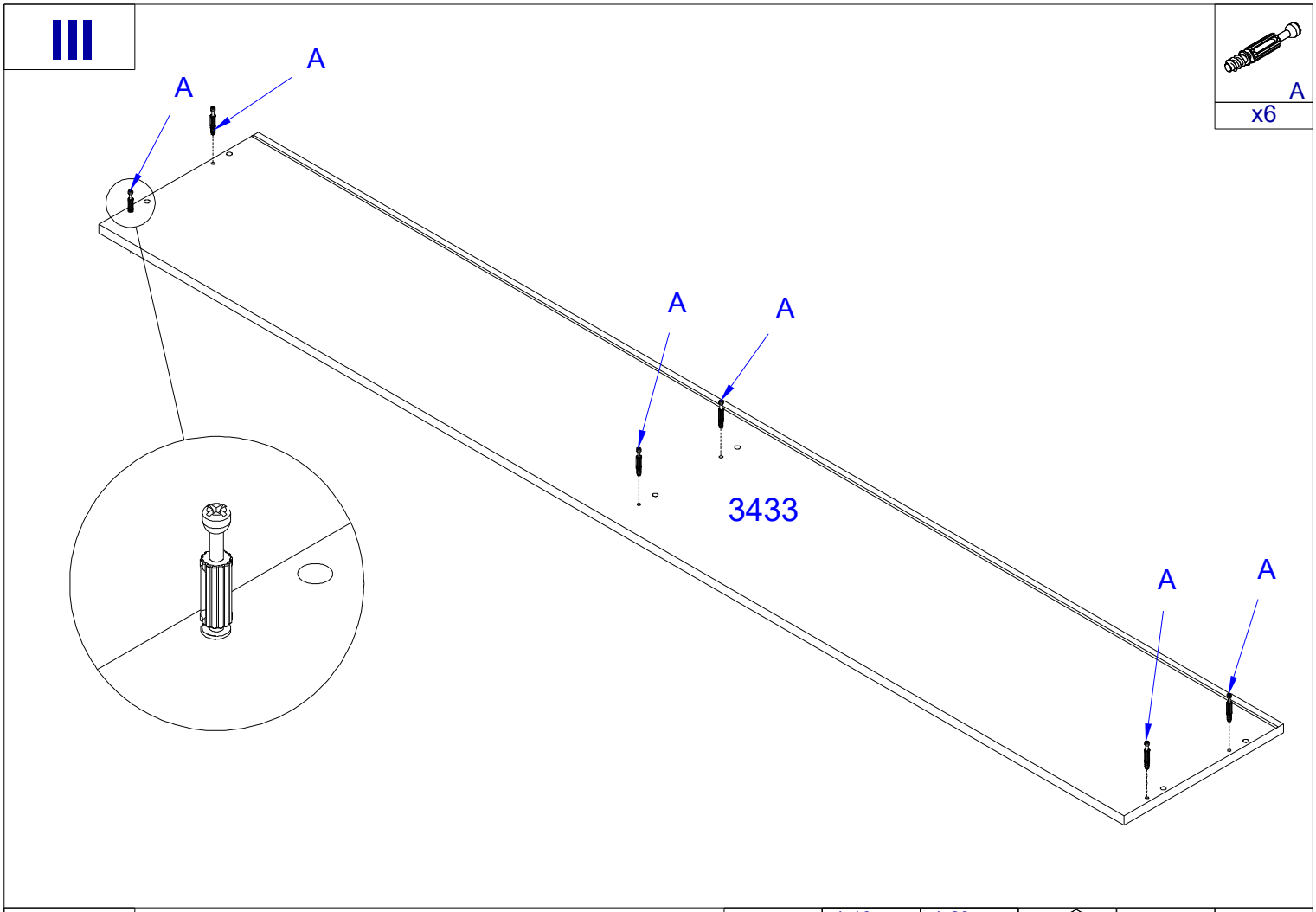
A
x6
A
A
A
A
A
A
3433

# IV

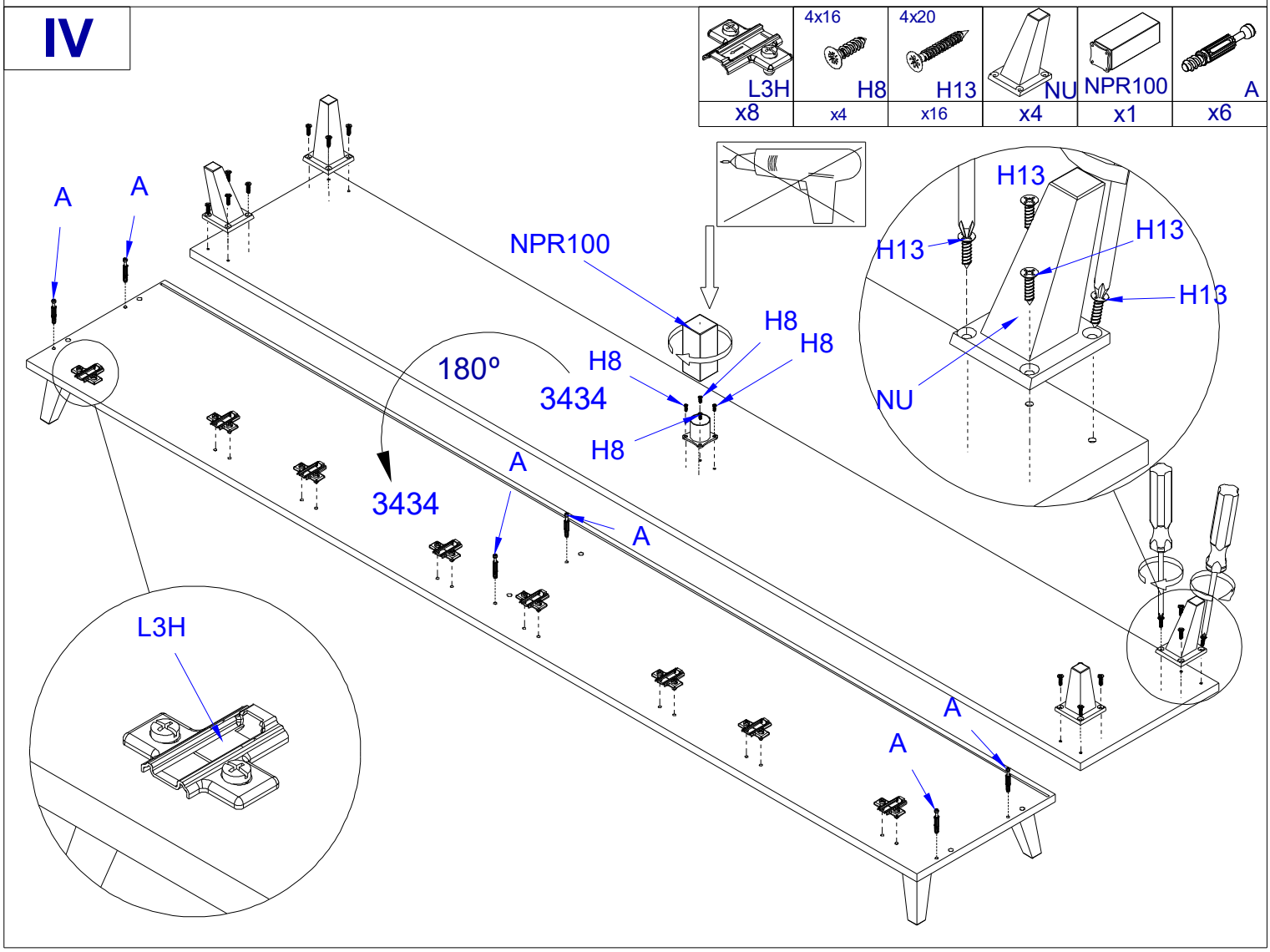
L3H
x8
4x16
H8
x4
4x20
H13
x16
NU
x4
NPR100
x1
A
x6
A
A
NPR100
H8
H8
H8
H8
180º
3434
3434
A
A
A
A
H13
H13
H13
H13
NU
L3H

# V

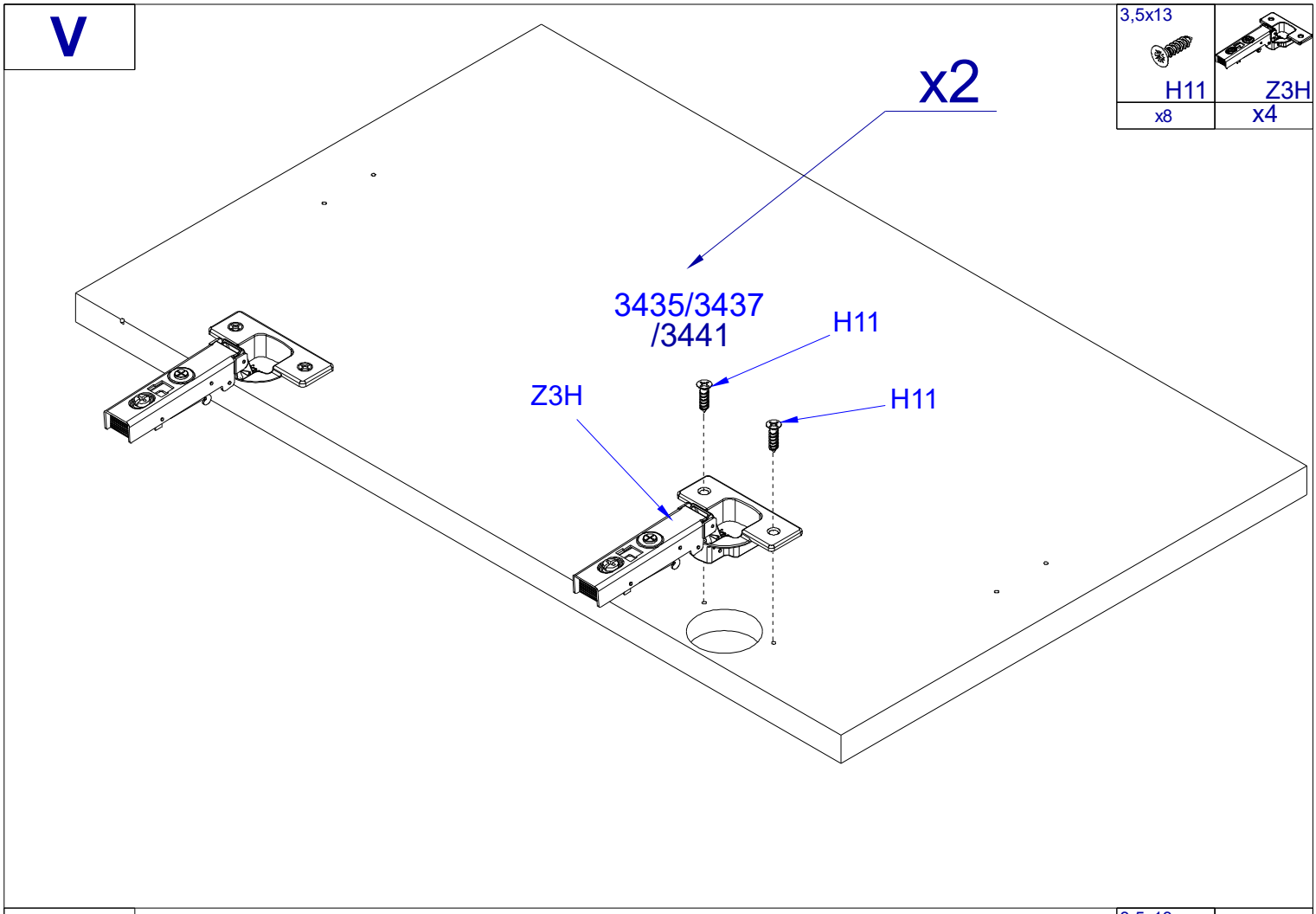
3,5x13
H11
x8
Z3H
x4
x2
3435/3437
/3441
H11
H11
Z3H

# VI

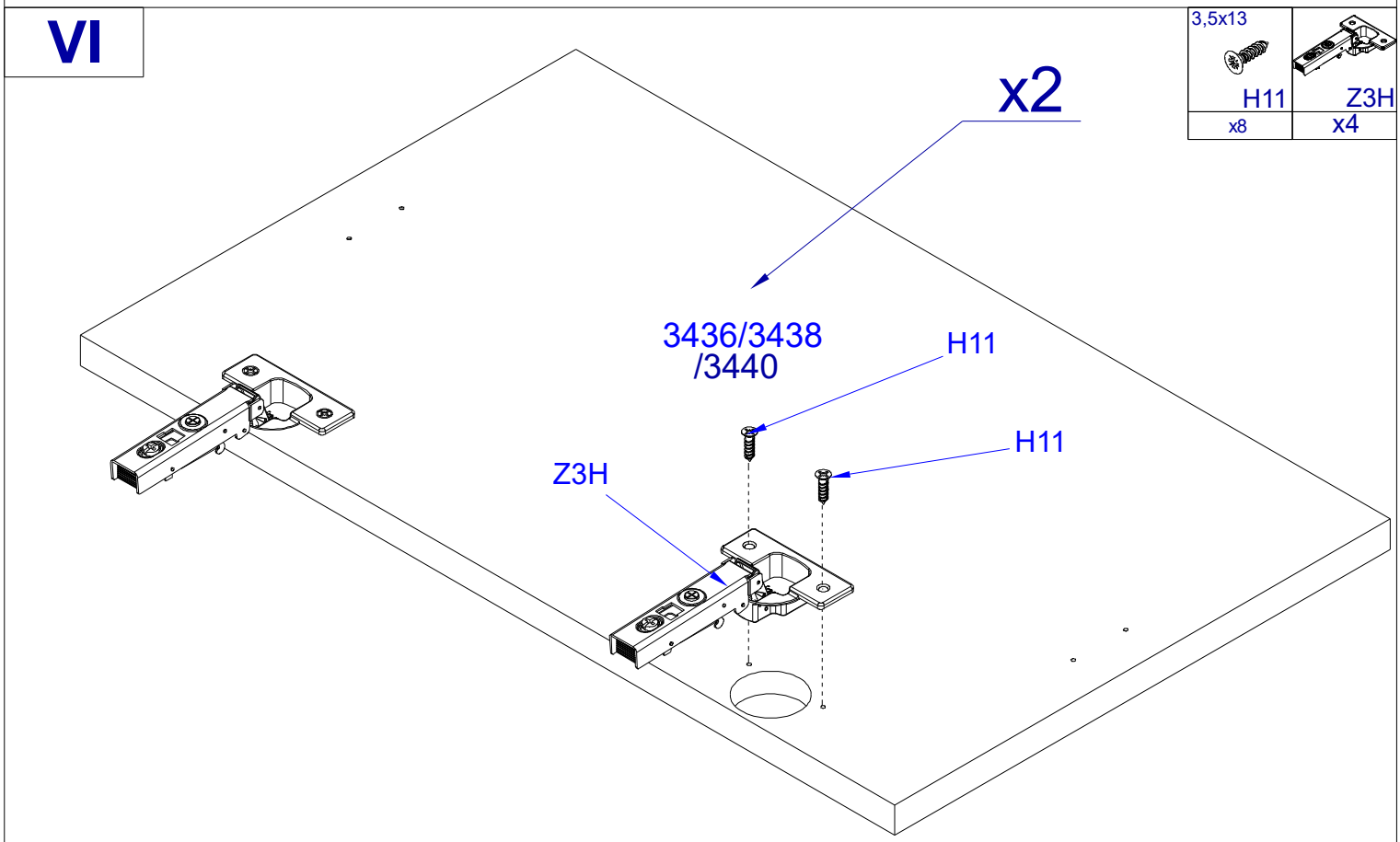
3,5x13
H11
x8
Z3H
x4
x2
3436/3438
/3440
H11
H11
Z3H

# VII

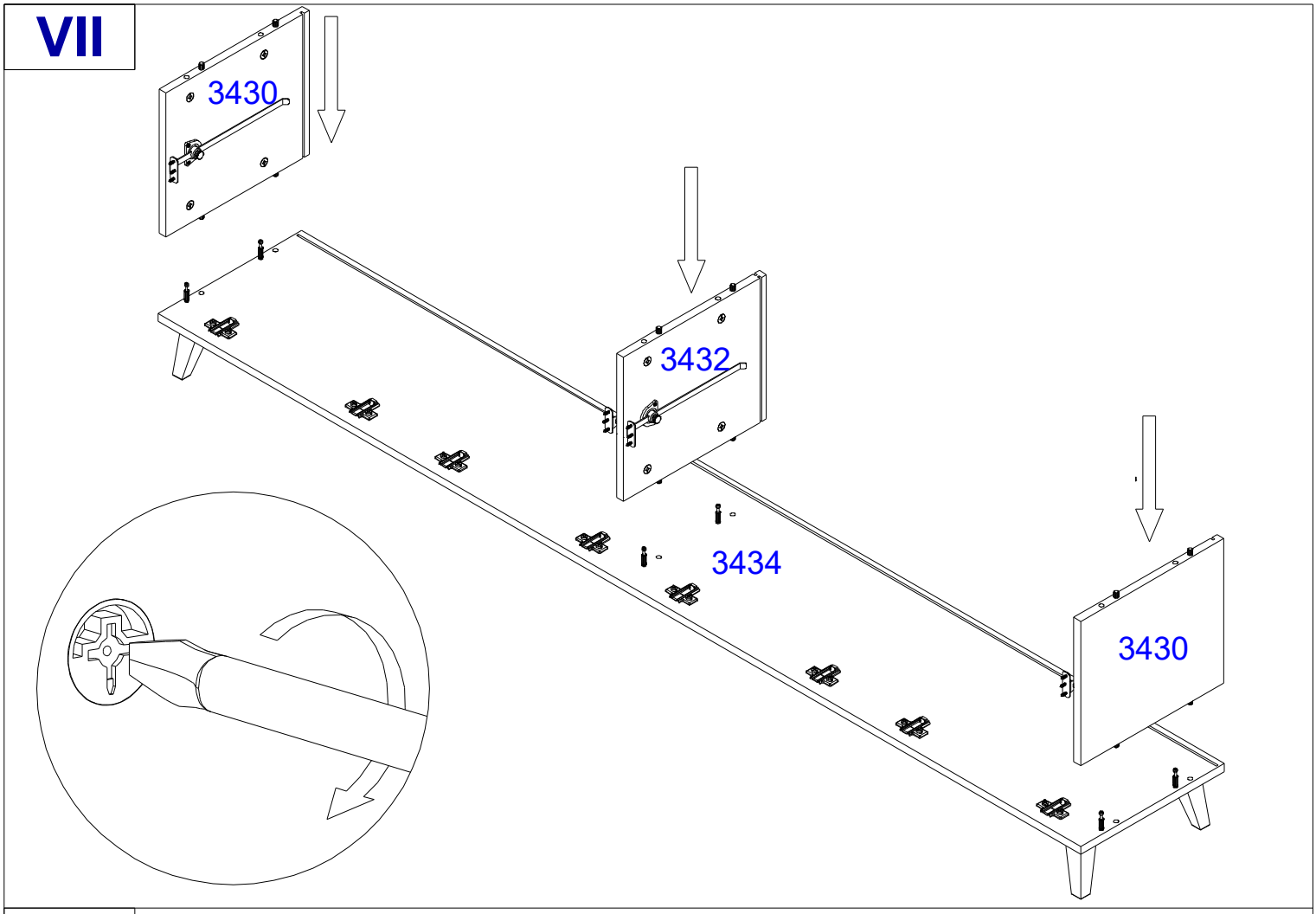


# VIII

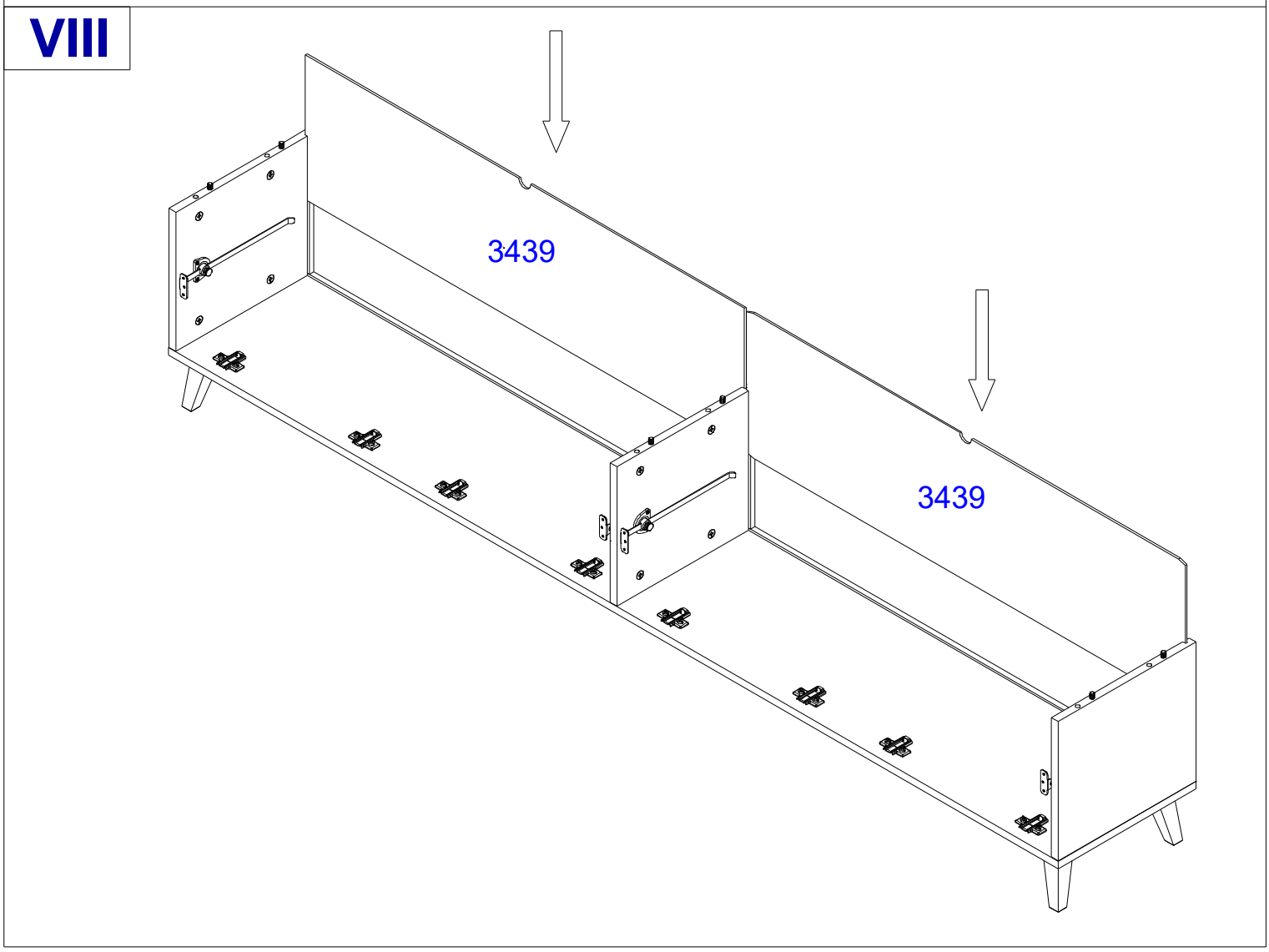

# IX

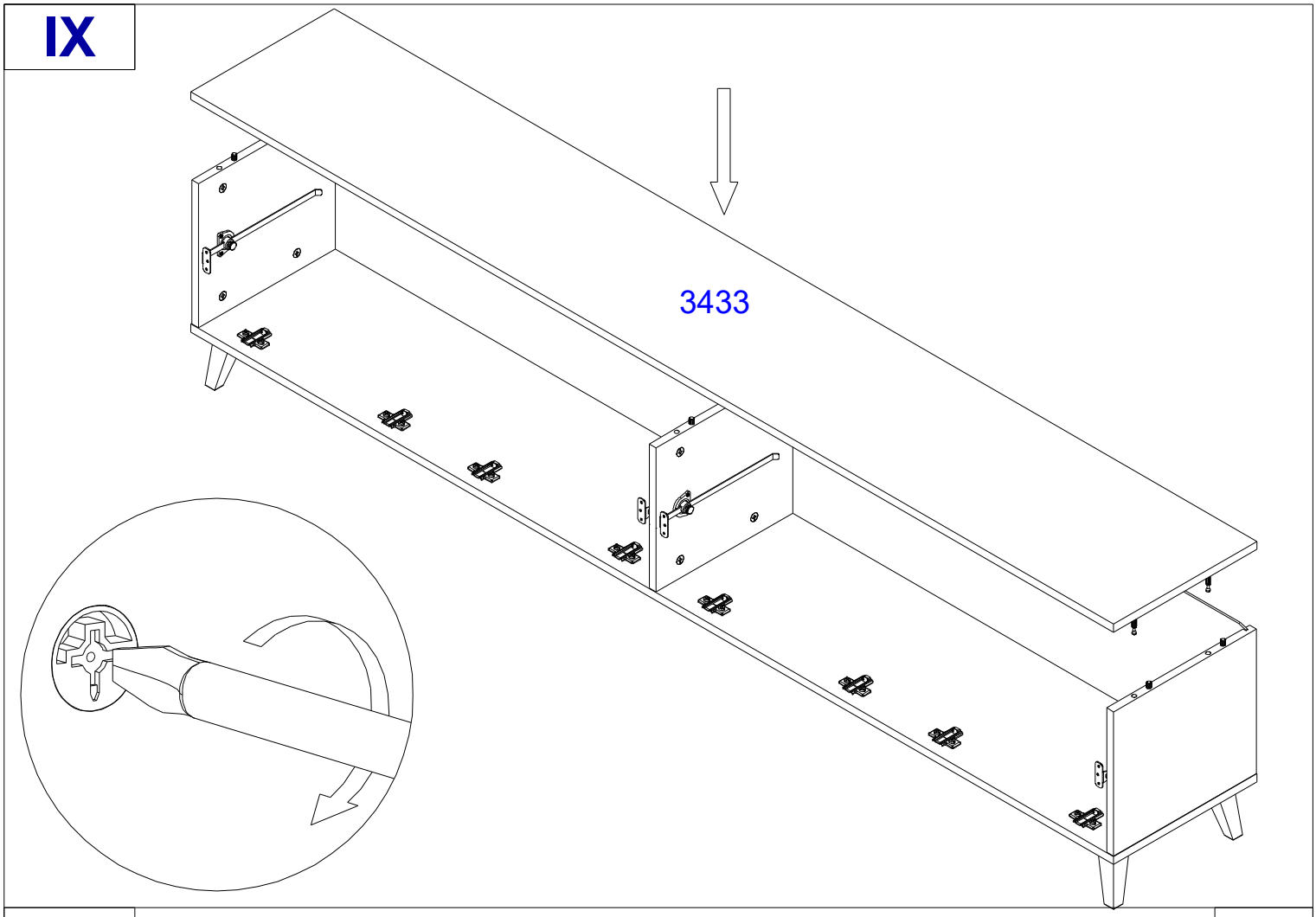


# X

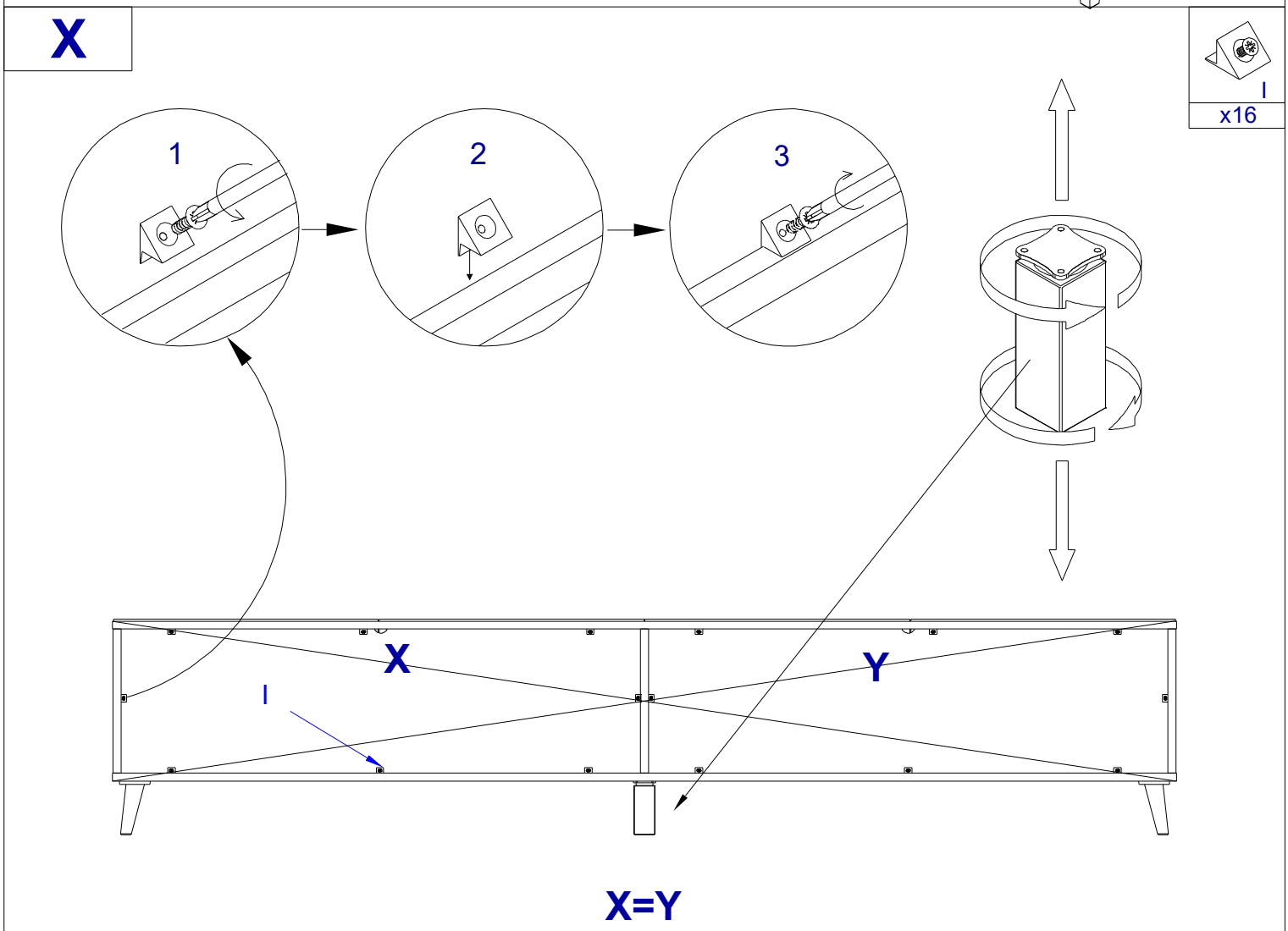

# XI

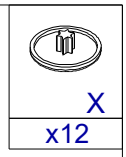
X
x12

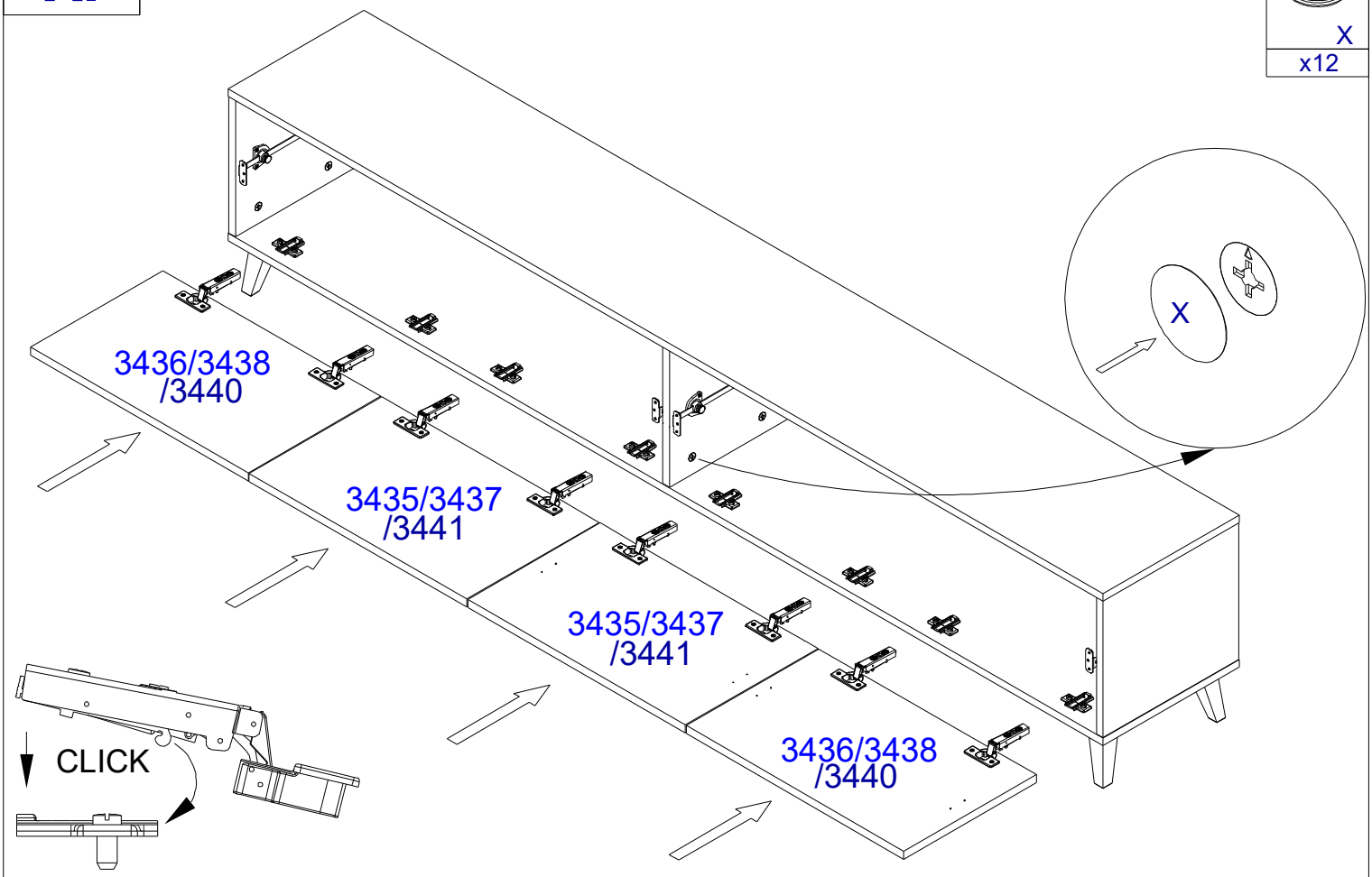
3436/3438
/3440
3435/3437
/3441
3435/3437
/3441
3436/3438
/3440
X
CLICK

# XII

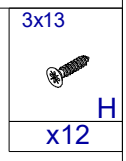
3x13
H
x12

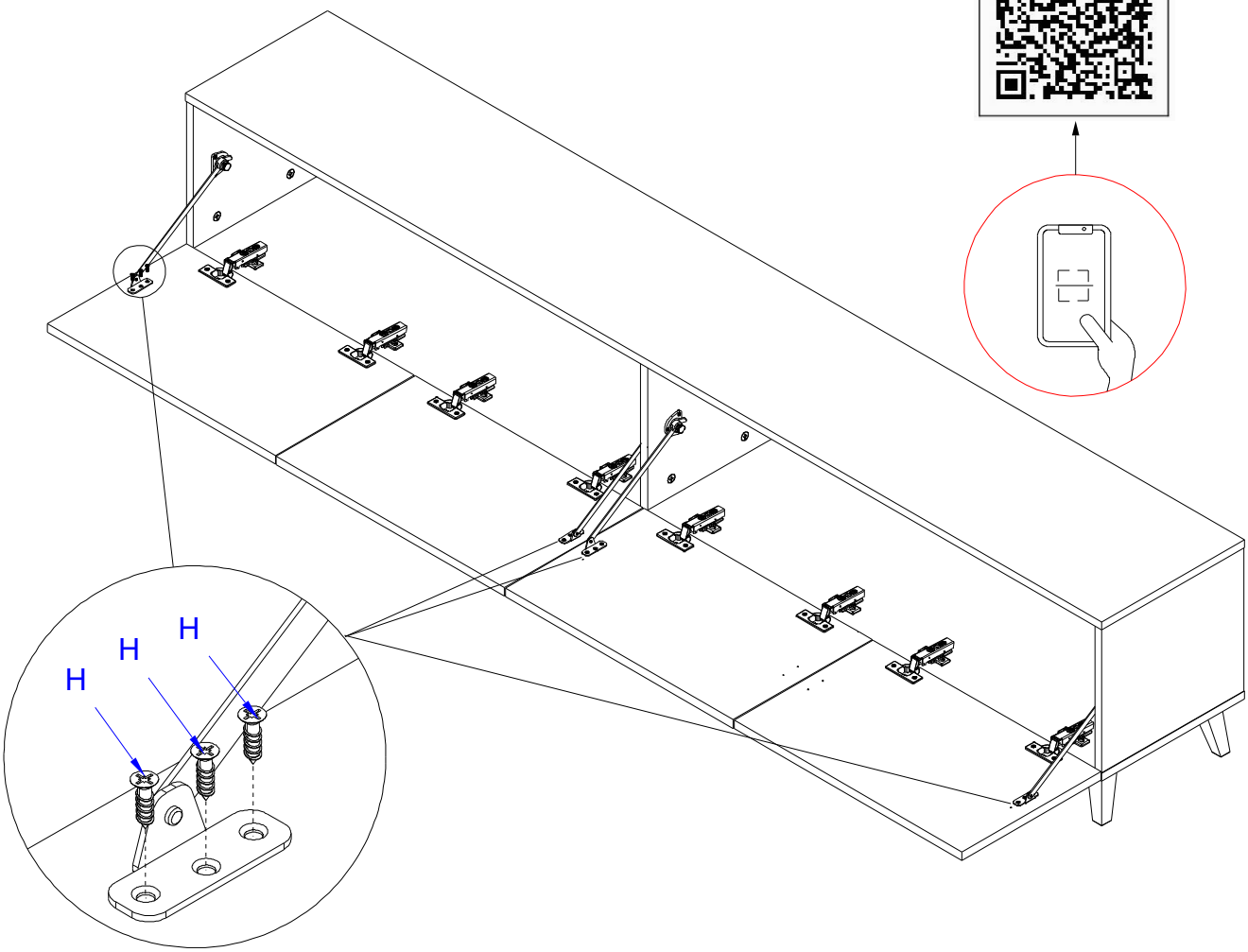
H
H
H

# XIII

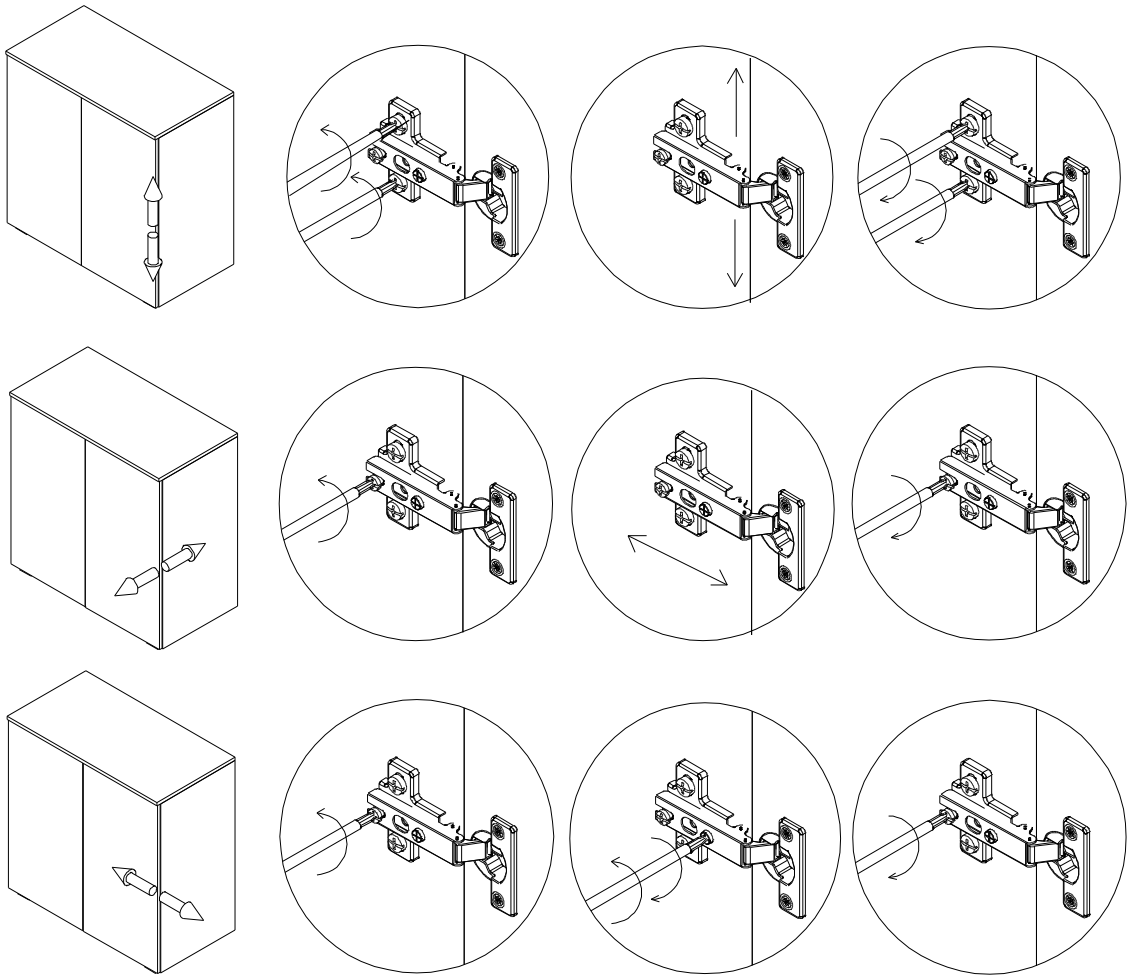

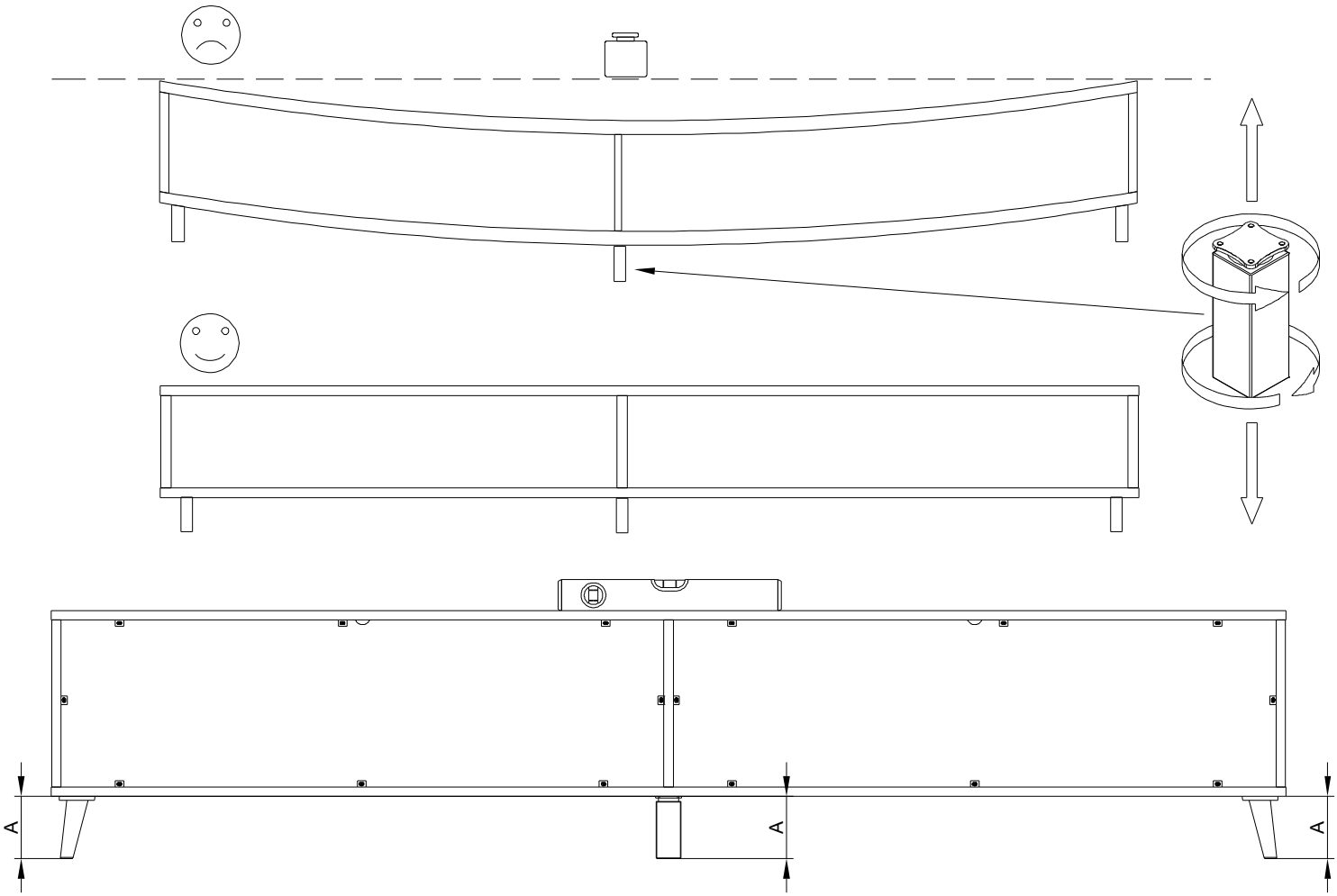


**A=A=A**

# 1

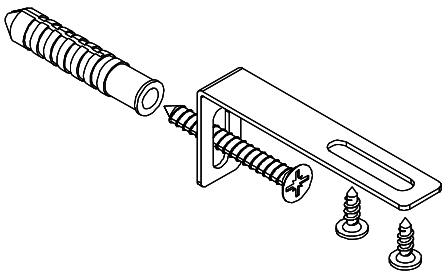

## Uwaga . Upozornini. Achtung . Attention . Caution Firyelem . Attenzione . Opgelet . внимание Atentie . Upozornenie . Dikkat . Uppmärksamhet . Uppmärksamhet . Pozor . Pažnja

| | | | |
|---|---|---|---|
| **PL** | Mocowanie do ściany jest jednocześnie zabezpieczeniem przed przewr óceniem - koniecznie zamontowa ć! Do niektórych rodzajów ścian koniecznie zastosować specjalne kołki mocujące. | **I** | Il fissaggio alla parete serve da protezione anti-ribaltamento - attaccarla assolutamente! Per alcune strutture di parete pu ó essere necessario un tassello speciale! |
| **CZ** | Montá ž na sténu slou ži jako ochrana proti převrhnuti - bezpodmineč n é umistéte! U nékterých typů stén m ůže byt zapotřebi speci álni hmoždinkal | **NL** | Bevestiging aan de muur dient als kantelbescherming - zeker en vast bevestigen! Bij enkele muurtypes is een speciale plug misschien vereist! |
| **D** | Wandbefestigung dient als Kippschutz - unbedingt anbringen! Bei einigen Wandtypen kann ein Speziald übel erforderlich sein! | **RU** | Крепление к стене также является защитой от опрокидывания – обязательно установите! Для некоторых типов стен необходимо использовать специальные крепежные штифты. |
| **GB** | The wall fastening serves to prevent tipping - be absolutely sure to mount it! For certain wall types, a special wall plug may be necessary! | **RO** | Sistemul de fixare la perete serve ște ca protectie la răstumare - de montat obligatoriu! Pentru unele tipuri de pere)i esie posibil să fie necesar un diblu special! |
| **F** | La fixation murale sert de protection contre le basculement - à installer impérativement ! Pour certains types de murs il faut des chevilles spéciales ! | **SK** | Upevnenie na stenu sl úži ako ochrana prali prevráteniu - bezpodmiene čne použite! Pre niektor é druhy stien mó že byť potrebn á špeci álna hmo ždinka! |
| **HU** | A termekét a falhoz kei r őgziteni, k ülőnben az felborulhat! Egyes faltipusokn ál speciális tiplit kell használni | **TR** | Duvardaki sabitleme, devrilmeye kar şı, bir emniyet tedbiridir ve mutlaka monte edilmelidir! Bazı duvar tiplerinde bunun i çin özel bir dübel gerekli olabilir! |
| **SE** | Att fästa den på väggen är också ett skydd mot att välta - se till att installera det! För vissa typer av väggar är det nödvändigt att använda speciella monteringsstift. | **SLO** | Pritrditev na steno je tudi za ščita pred prevrnitvijo – obvezno jo namestite! Za nekatere vrste sten je treba uporabiti posebne pritrdilne zati če. |
| **HR** | Pričvršćivanje na zid je ujedno i zaštita od prevrtanja – obavezno ga postavite! Za neke vrste zidova potrebno je koristiti posebne pri čvrsne igle. | | |

# 2a

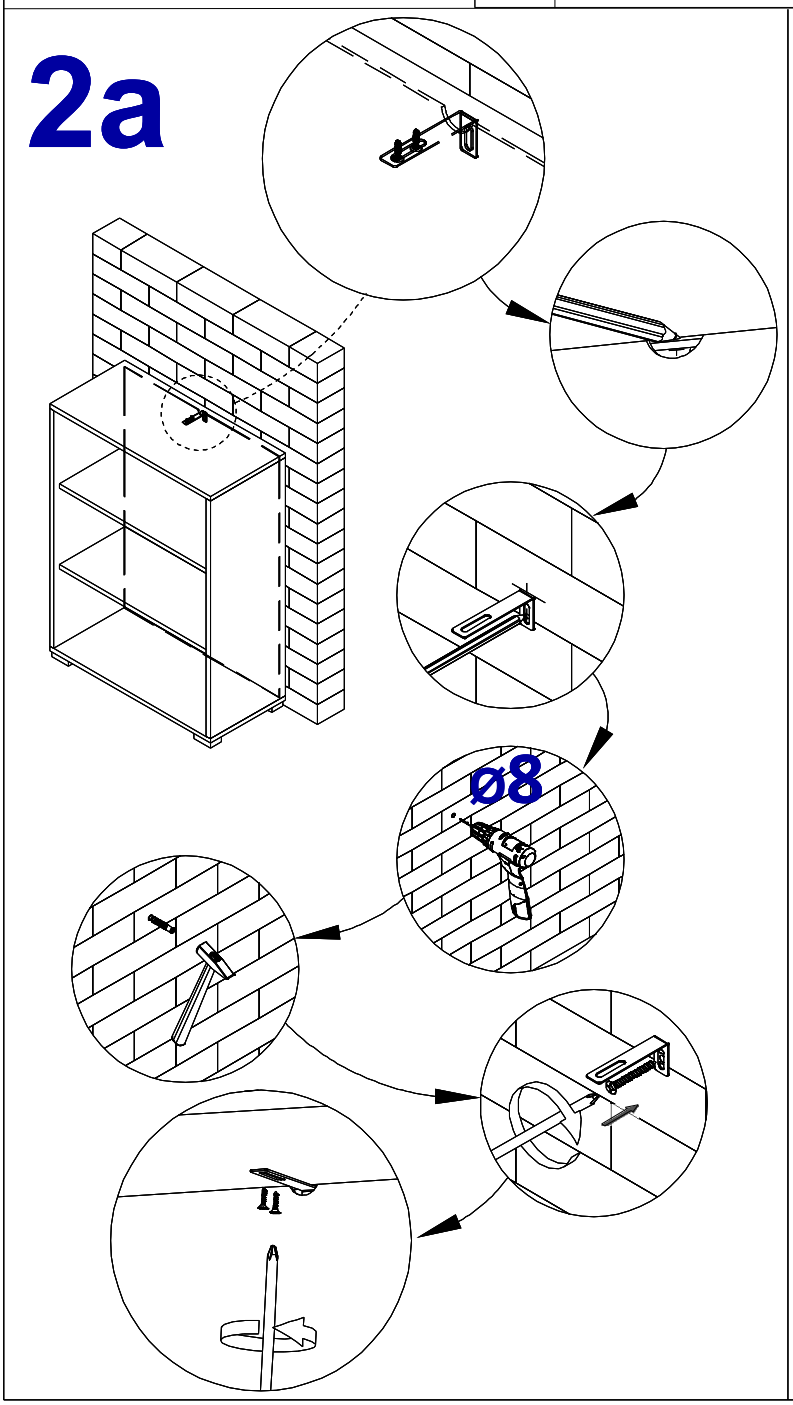


# 2b

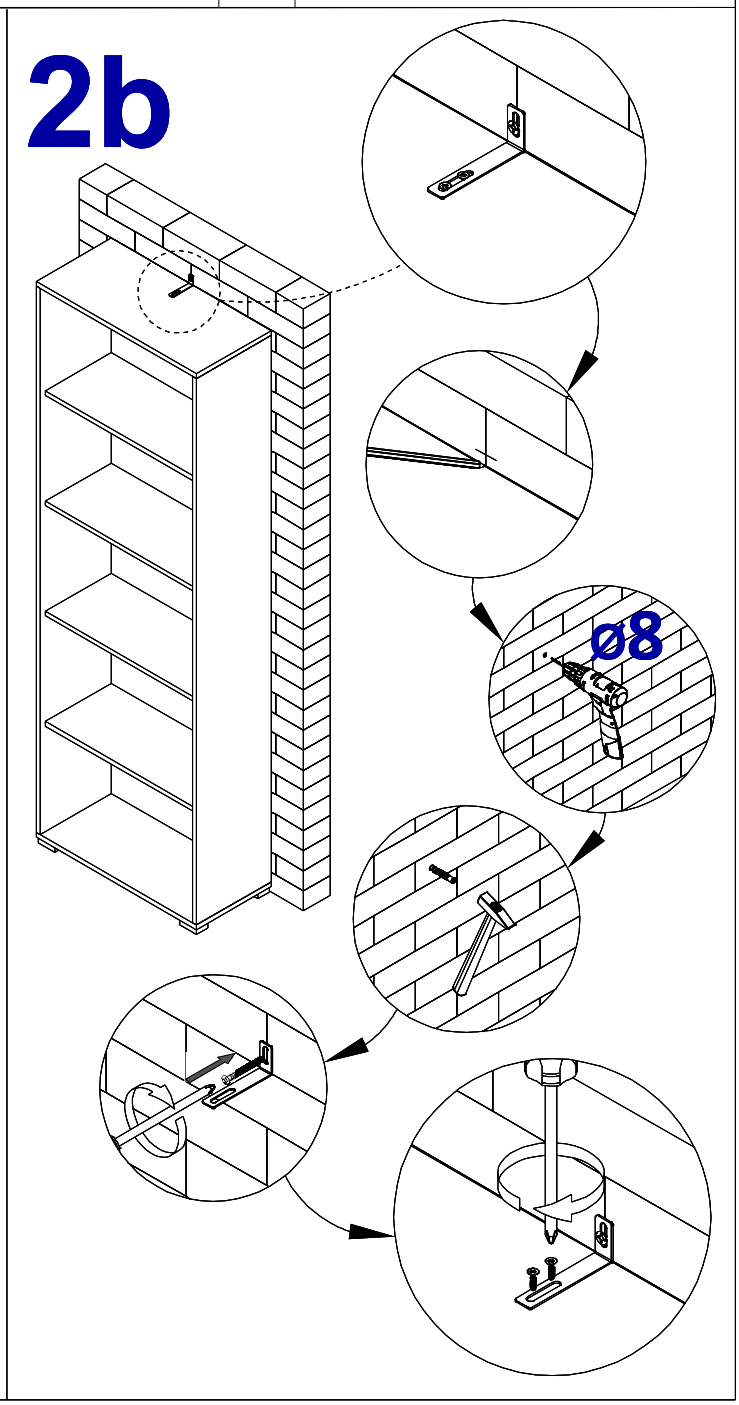

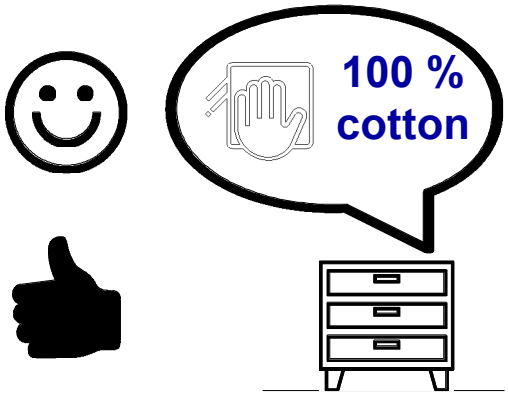


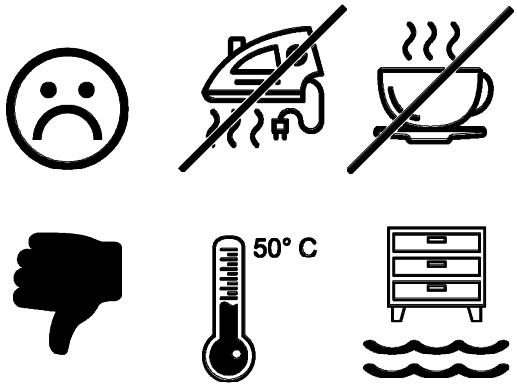

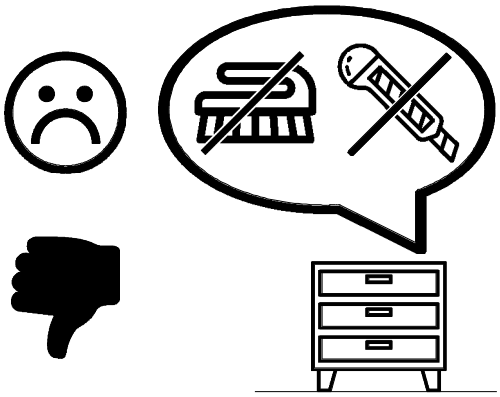

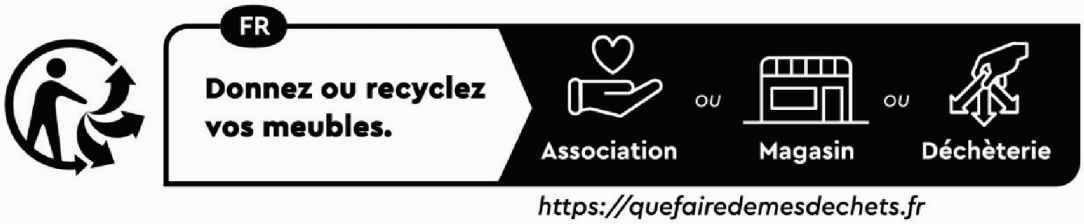

*Séparez les éléments avant de trier*