JAMES WOOD
INTERIOR

1803

KASHMIR NEW KAK19

- 120 min.

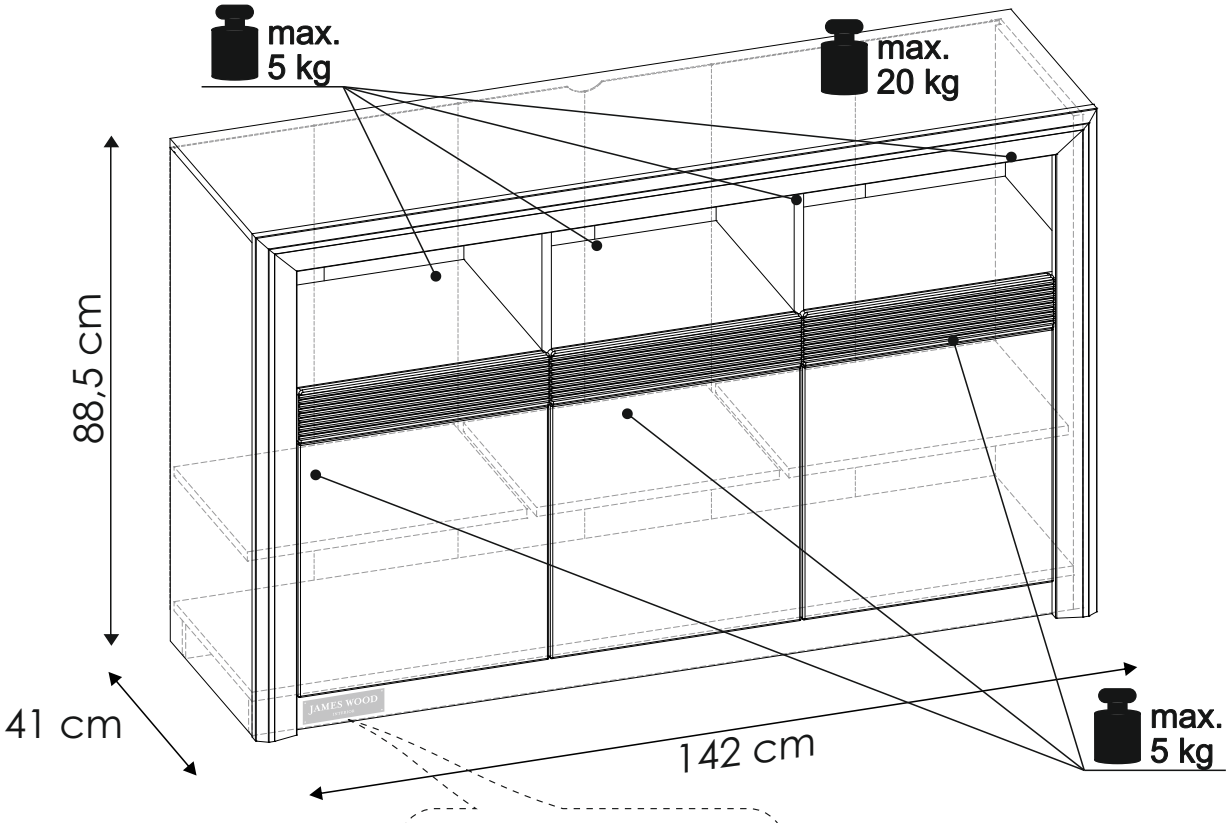

JAMES WOOD
INTERIOR

1 - C1	8 - C2	15 - C1
2 - C1	9 x2 C1	16 - C1
3 - C2	10 - C2	17 x2 C2
4 - C2	11 x2 C2	18 - C2
5 - C1	12 - C2	19 - C1
6 - C1	13 - C2	
7 x2 C2	14 - C2	

C1 1/2

C2 2/2

JAMES WOOD
INTERIOR

1803

KASHMIR NEW KAK19

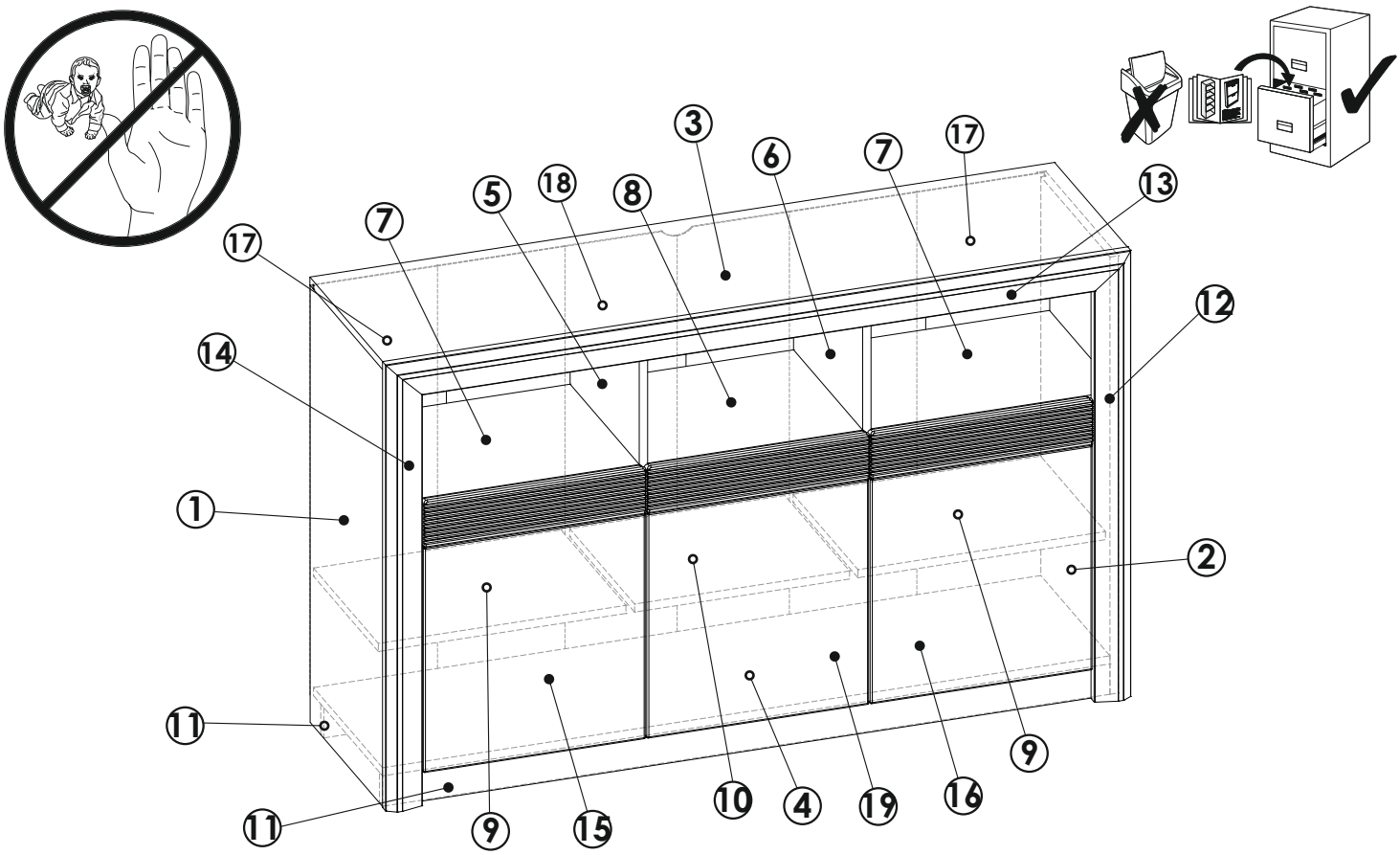

a1 8x35 x...(x24)	a3 8x60 x...(x4)	bc0 x....(x2)	bc2 x....(x2)	bc5 x....(x2)	br4 x....(x4)	br5 x....(x4)
c1 Euro 4x13 x...(x12)	d2 x...(x12)	e0 x...(x40)	e1 x...(x40)	et JAMES WOOD INTERIOR x....(x1)	f1 x...(x28)	f3 7x62 x....(x2)
f4 7x76 x....(x4)	g1 x....(x4)	i2 4x16 x...(x1)	m x....(x1)	n1 3x16 x...(x24)	n2 3,5x16 x...(x12)	o2 x...(x8)
p0 x...(x8)	p20 x....(x2)	q9 x....(x1)	r1 x...(x10)	r4 x...(x9)	s13 x....(x1)	w x...(x6)
g0 x...(x4)	s13 x....(x1)	z x....(x1)				

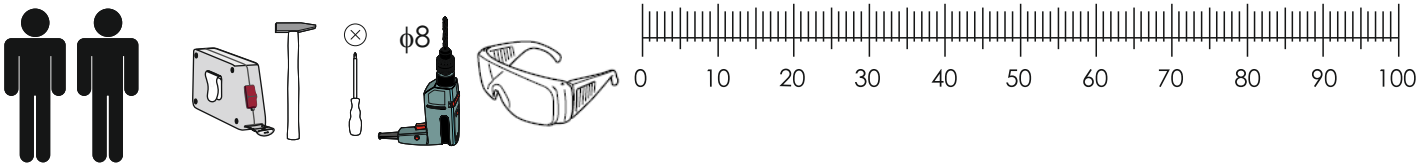

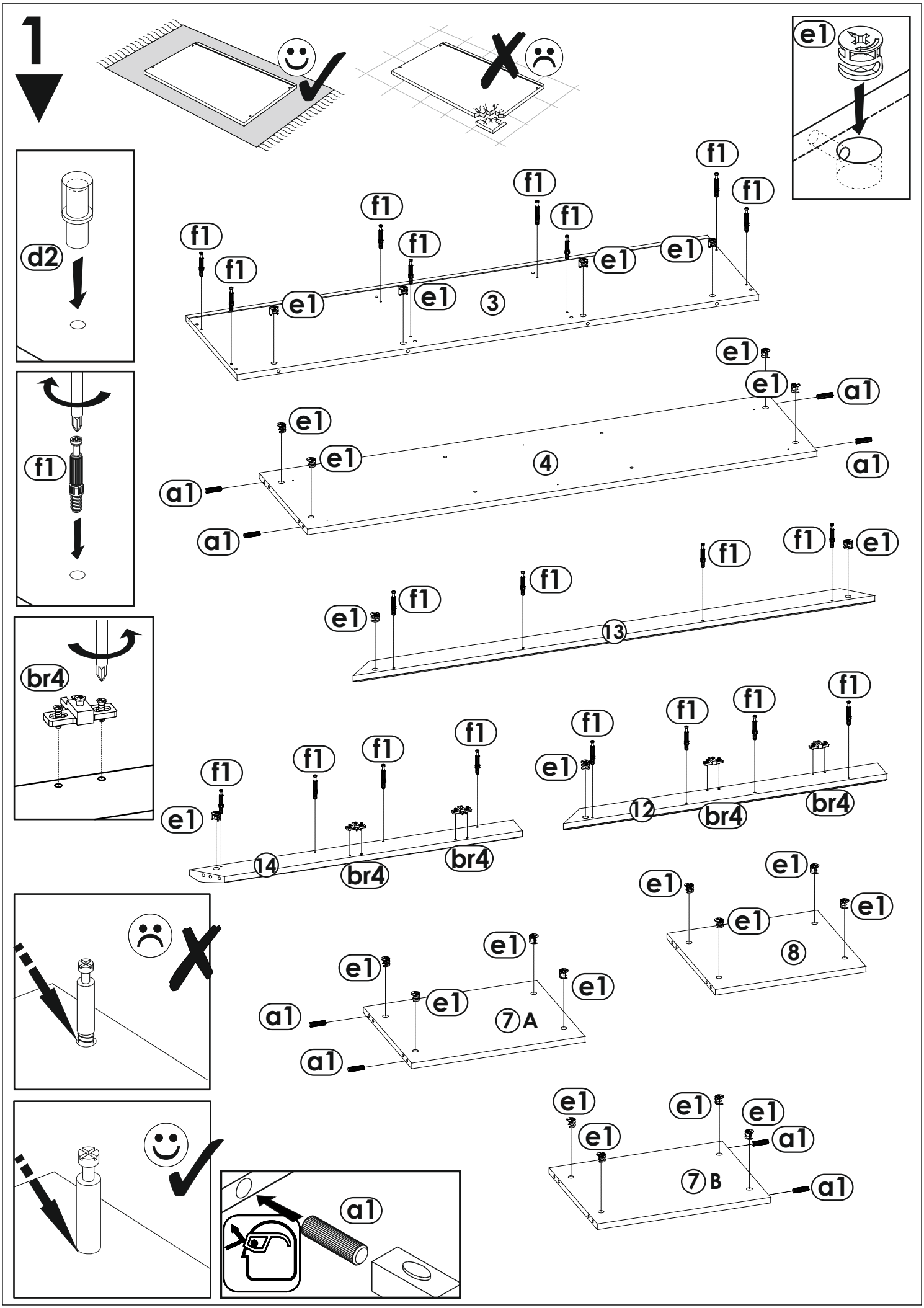
1
e1
d2
f1
f1
f1
f1
f1
f1
f1
f1
e1
e1
e1
e1
3
e1
e1
a1
e1
e1
4
a1
a1
a1
f1
e1
f1
f1
f1
e1
13
br4
f1
f1
f1
f1
f1
f1
f1
e1
e1
12
br4
br4
f1
f1
f1
f1
e1
14
br4
br4
e1
e1
e1
e1
8
e1
e1
e1
e1
a1
7 A
a1
e1
e1
e1
e1
a1
7 B
a1
a1

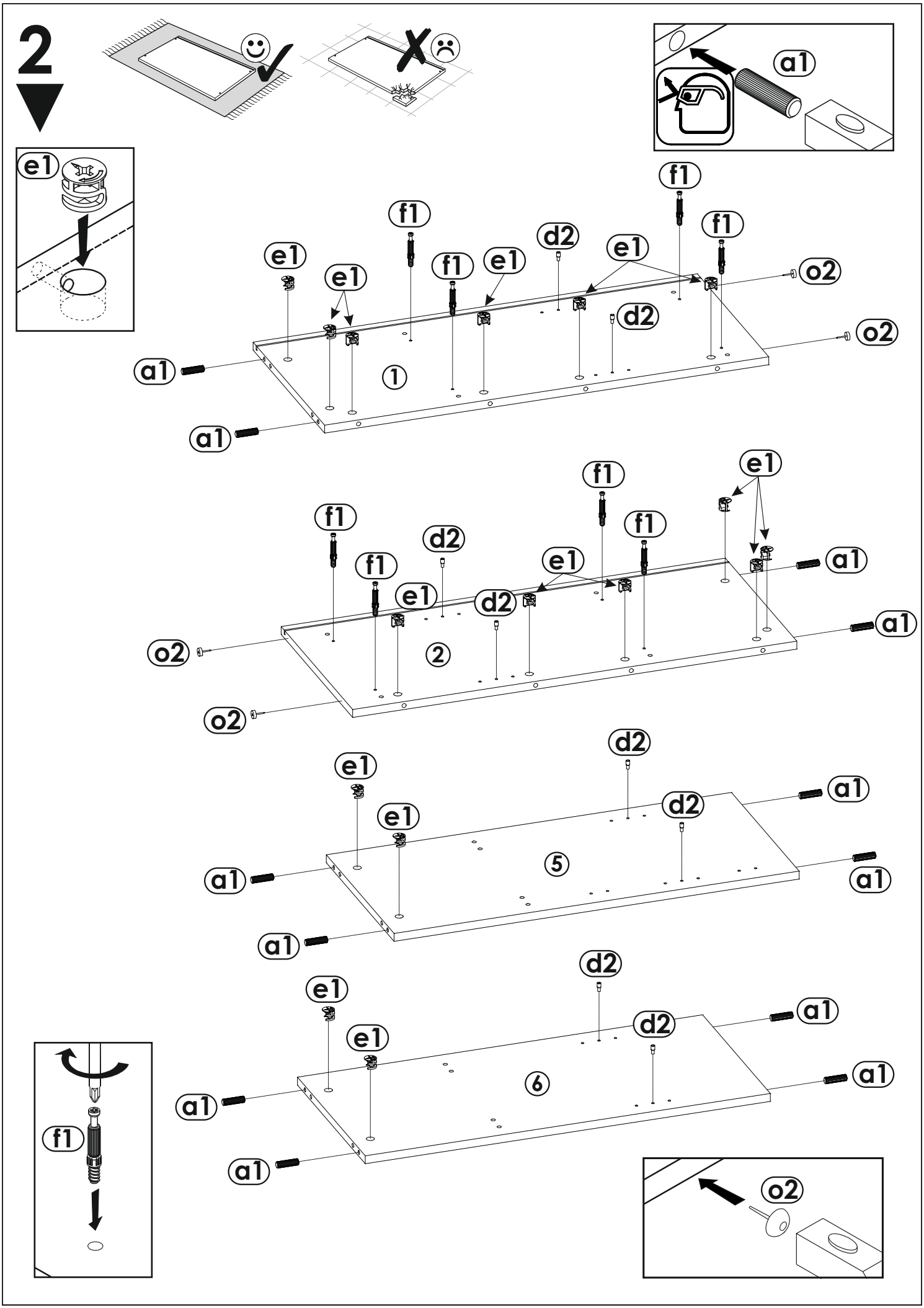
2
a1
e1
f1
d2
o2
1
2
5
6

3

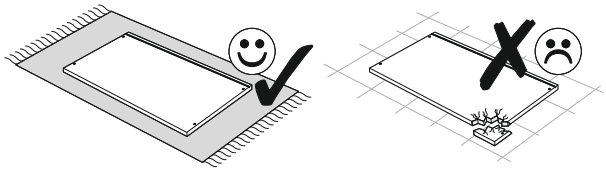

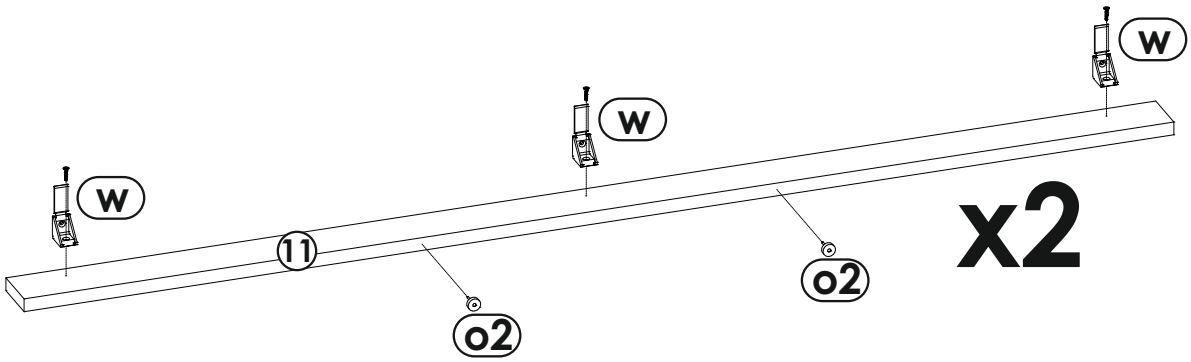

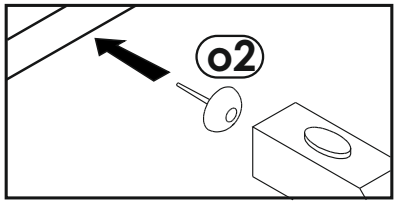

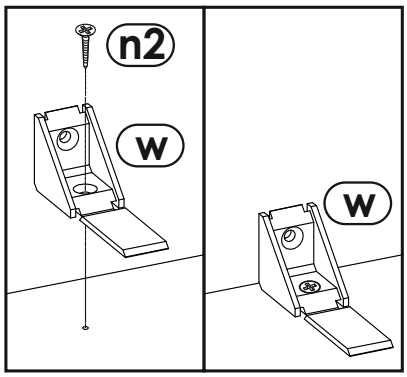

4

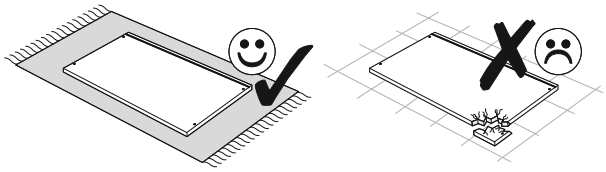

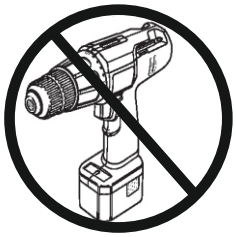

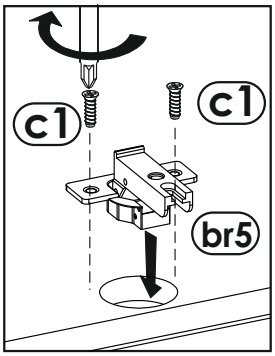

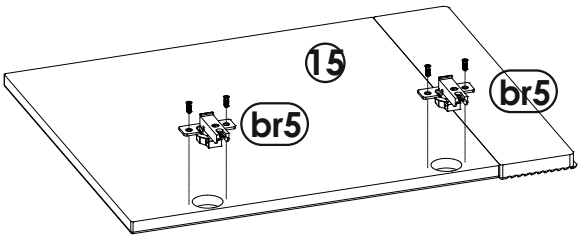

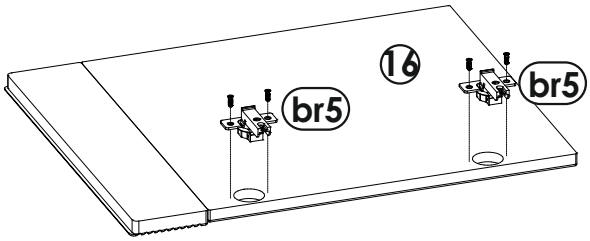

9

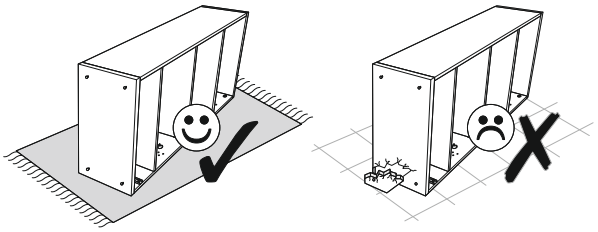

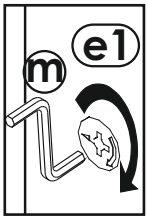

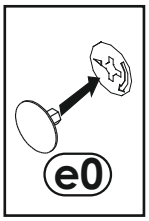

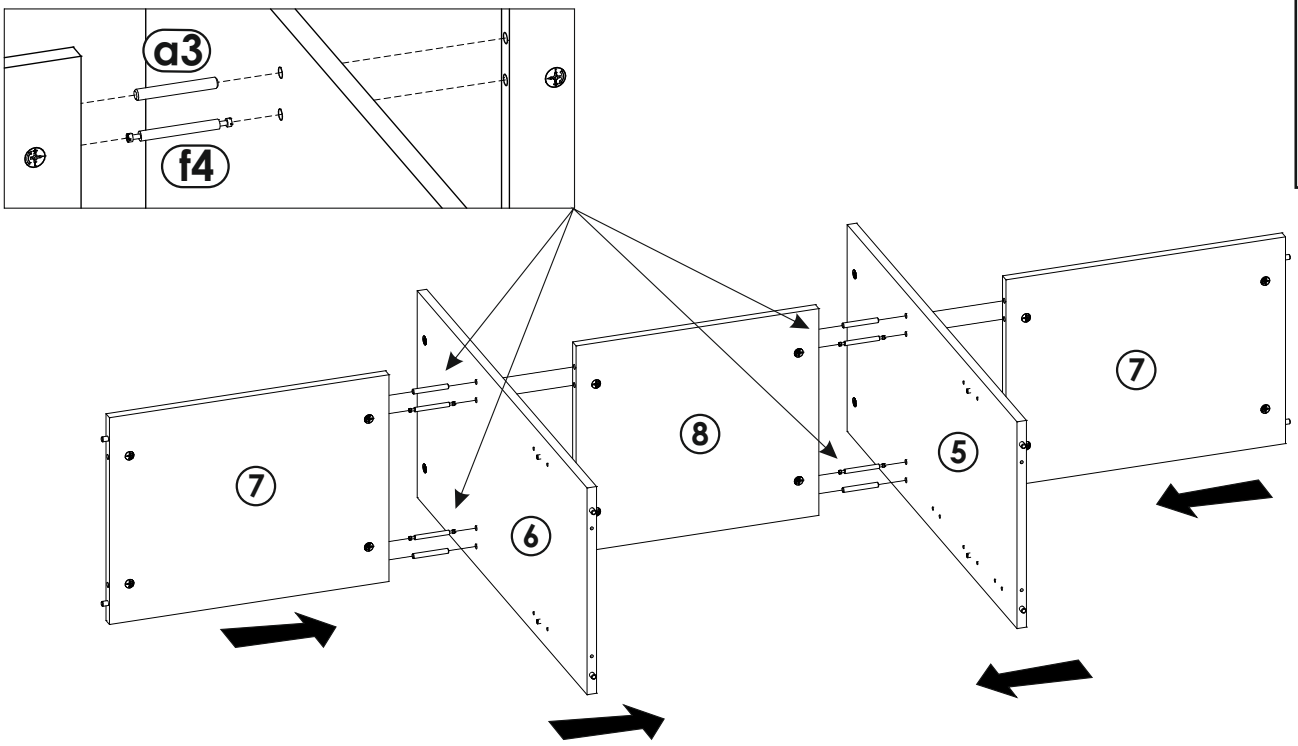

10

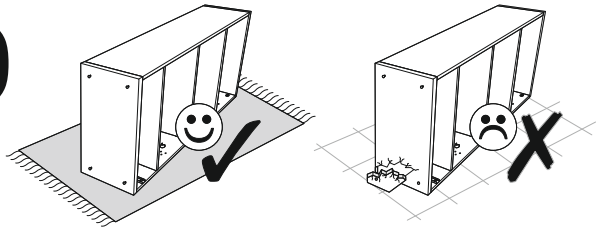

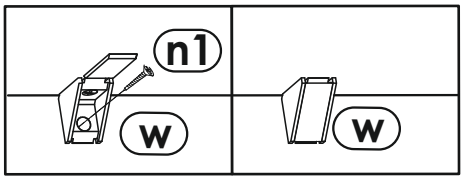

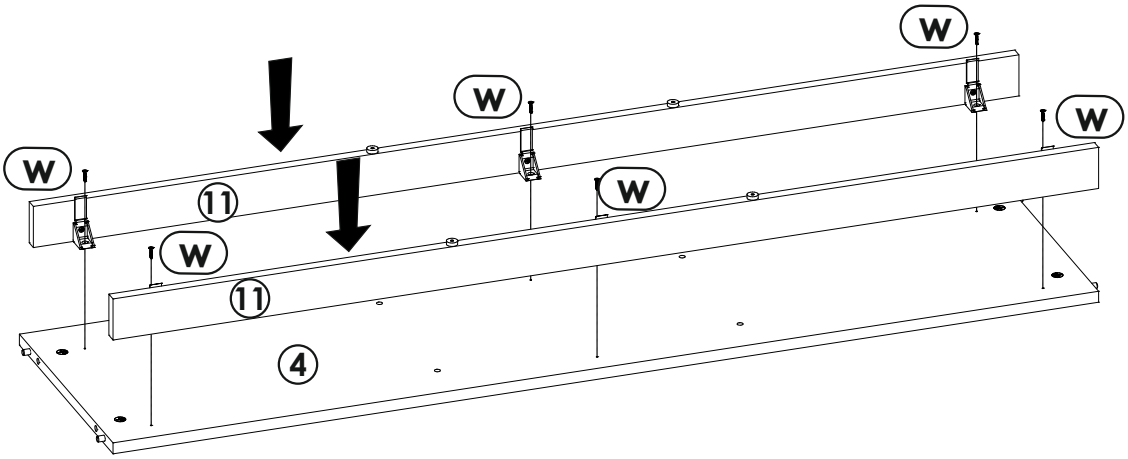

11

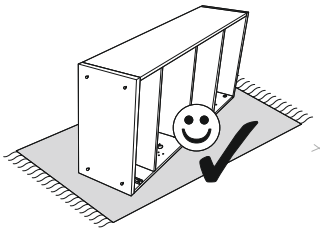

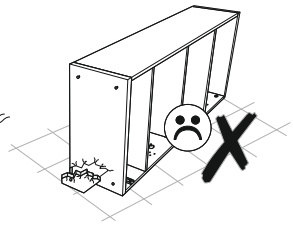

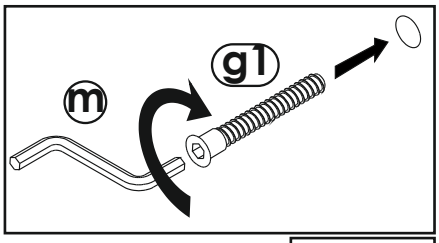

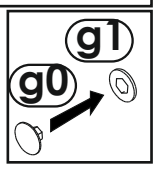

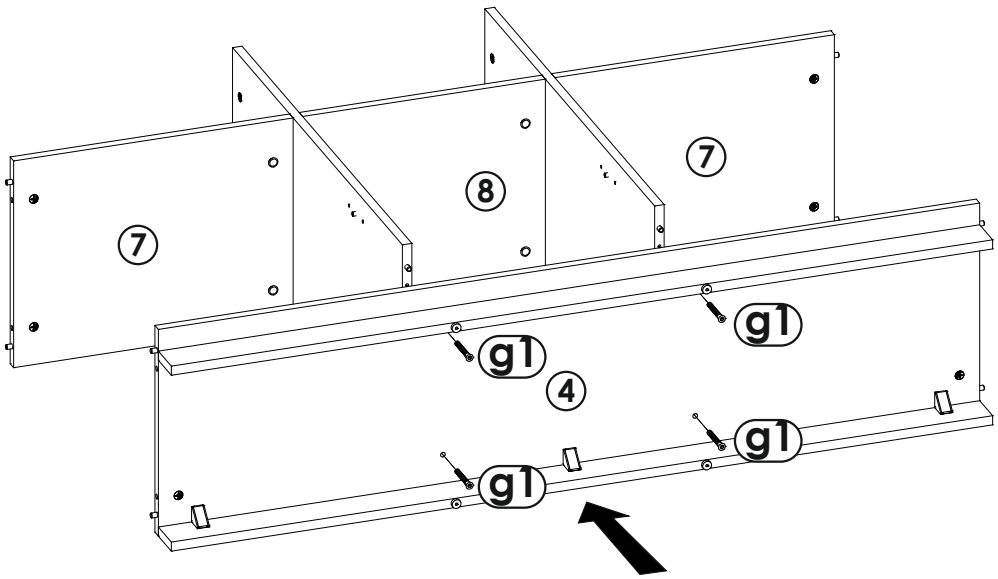

12

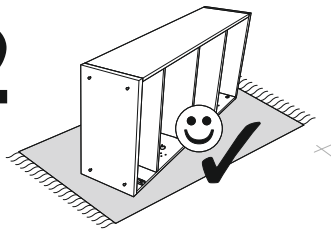

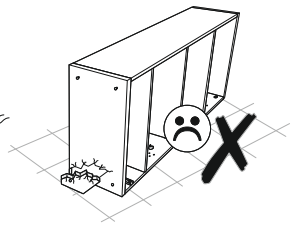

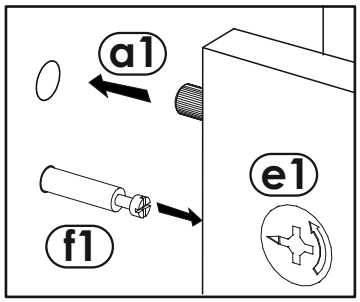

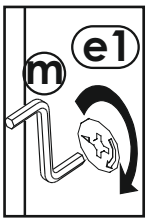

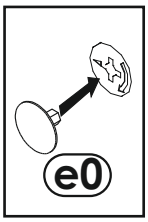

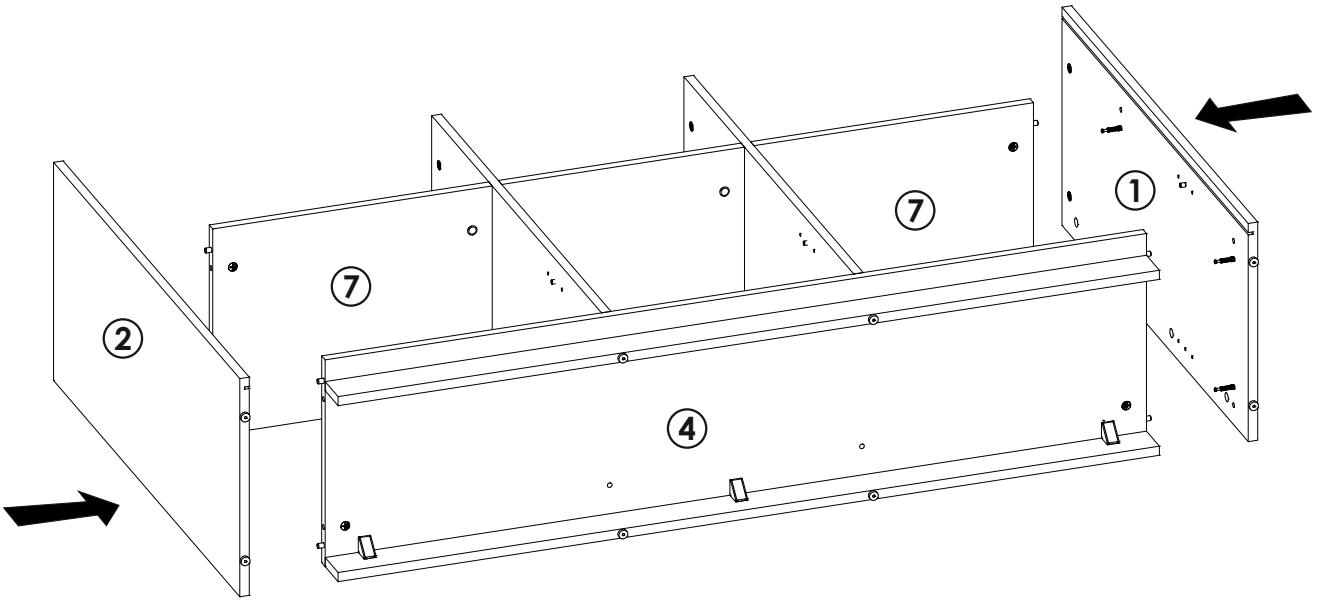

13

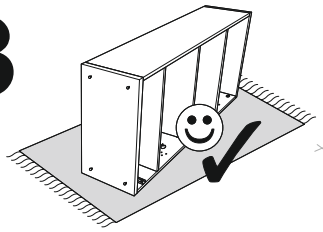

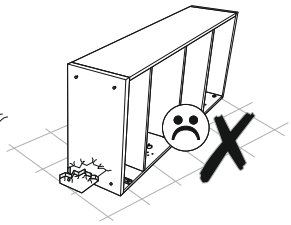

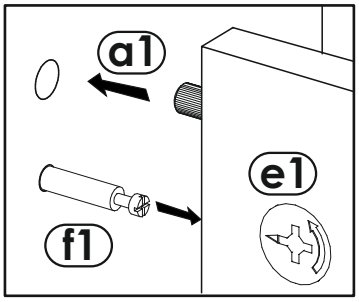

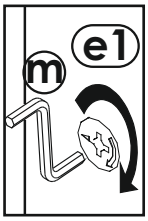

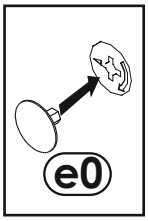

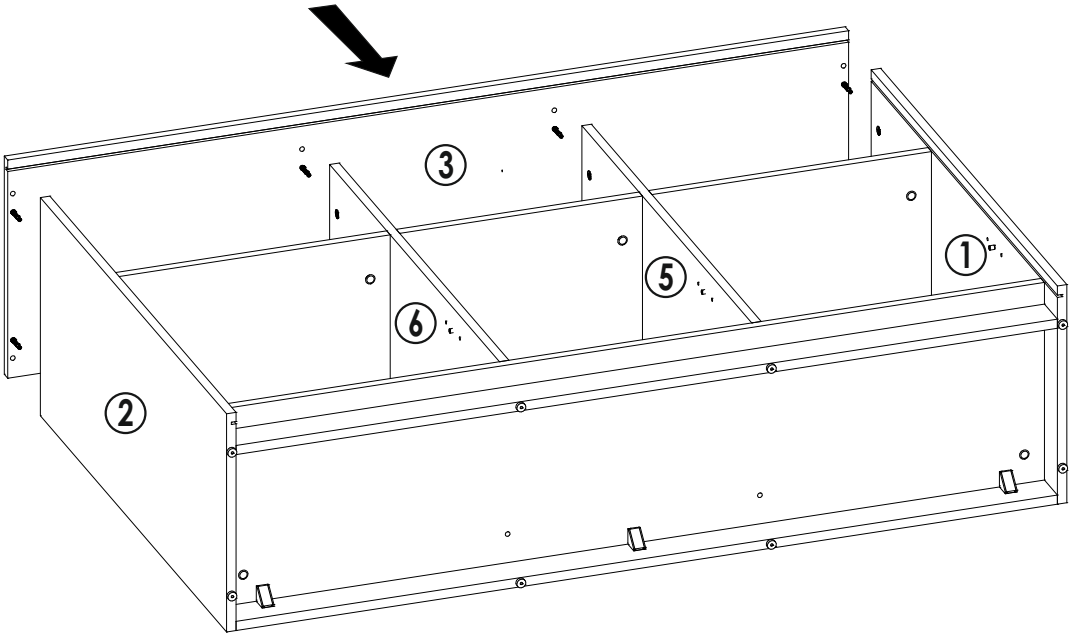

14

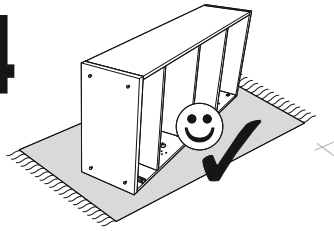

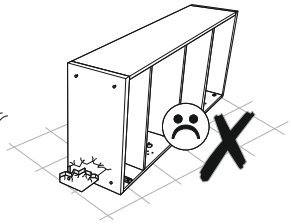

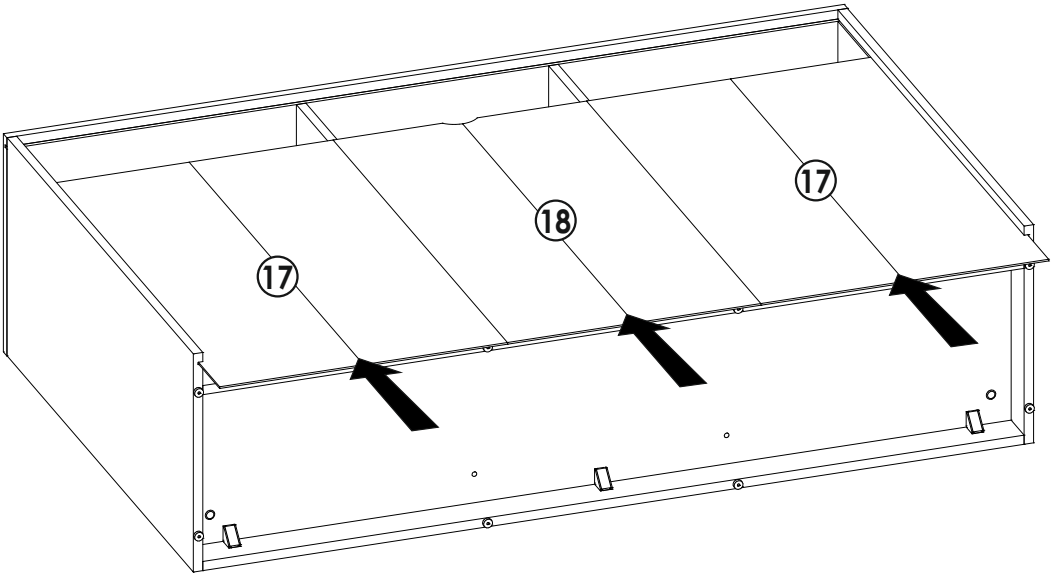

15

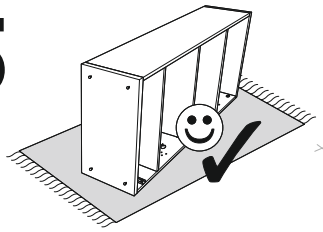

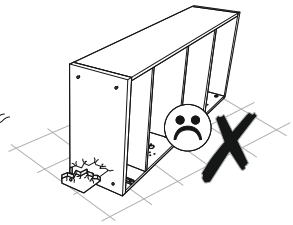

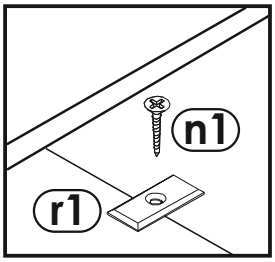

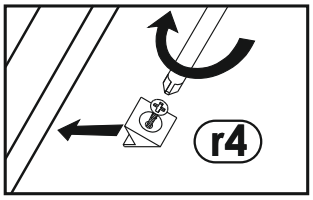

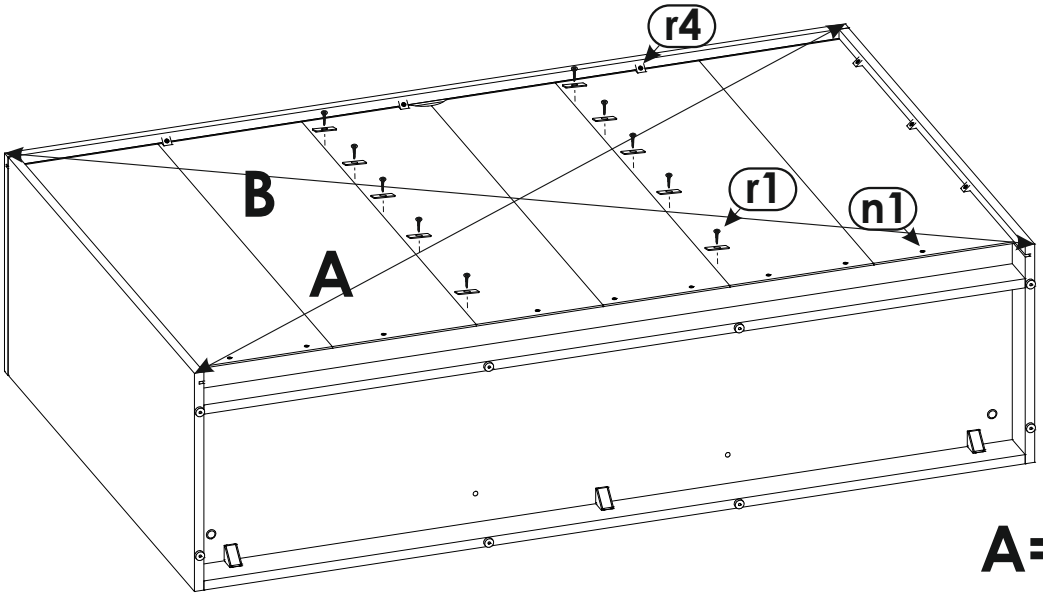

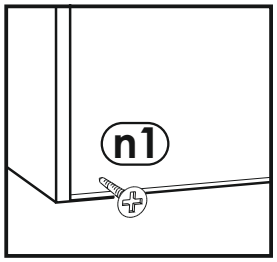

A=B

16

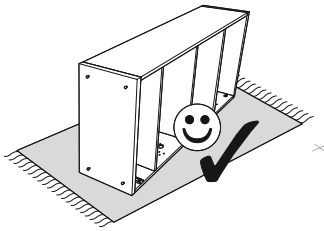

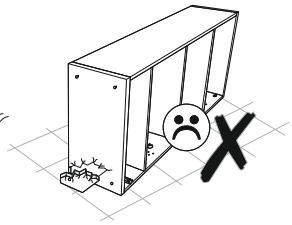

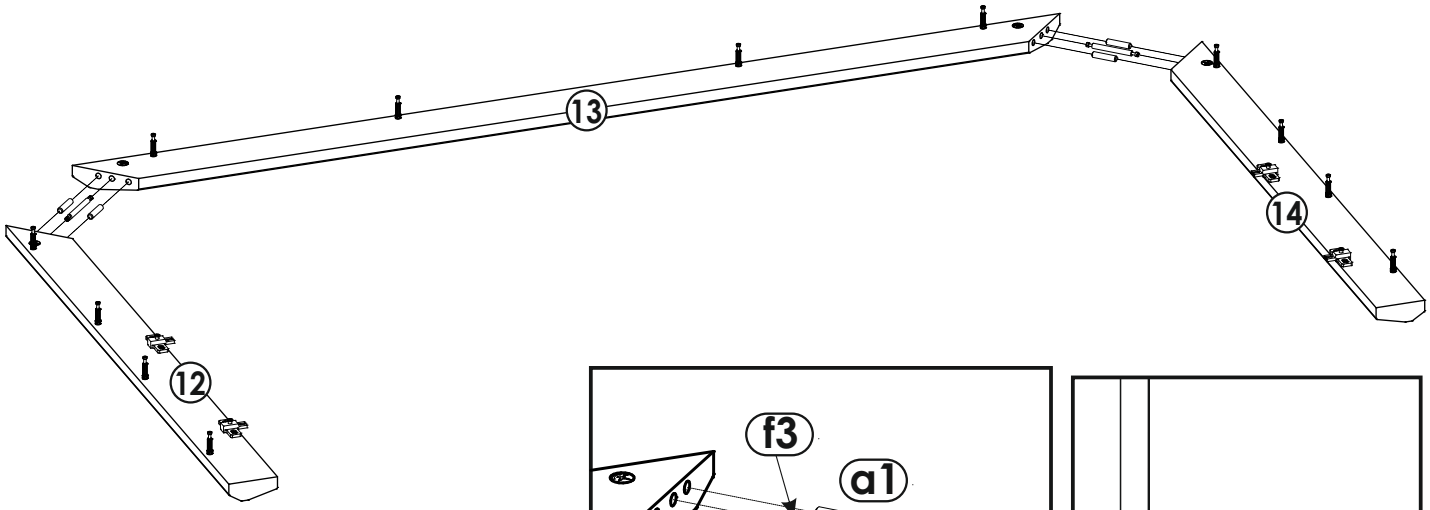

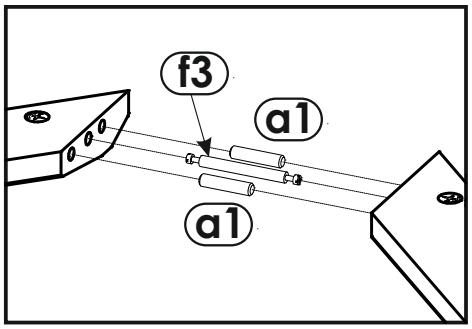

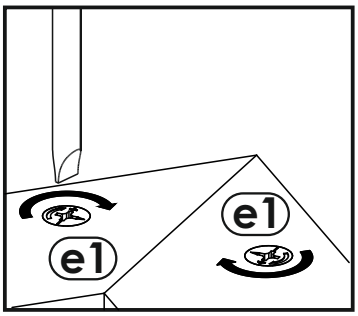

17

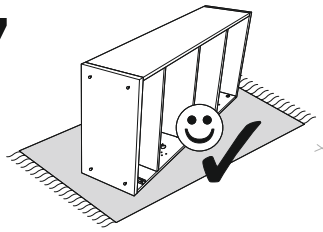

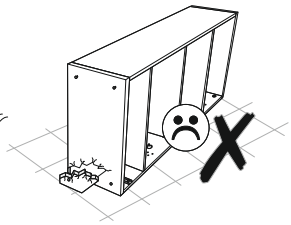

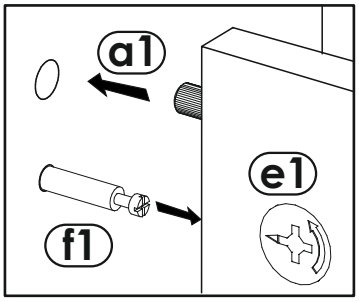

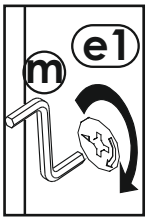

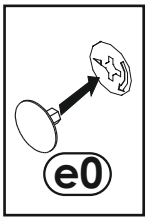

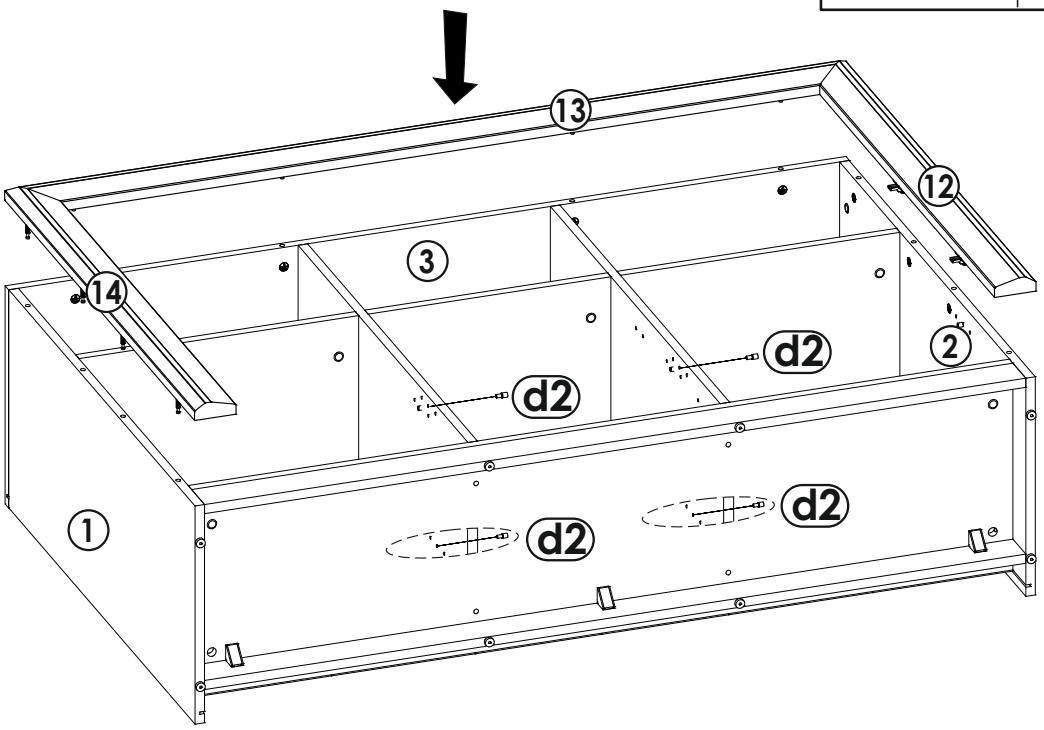

18

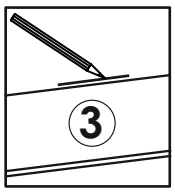

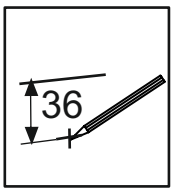

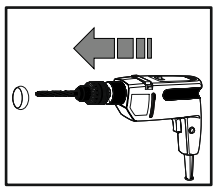

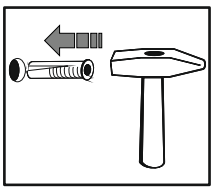

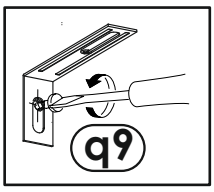

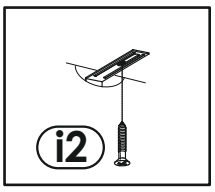

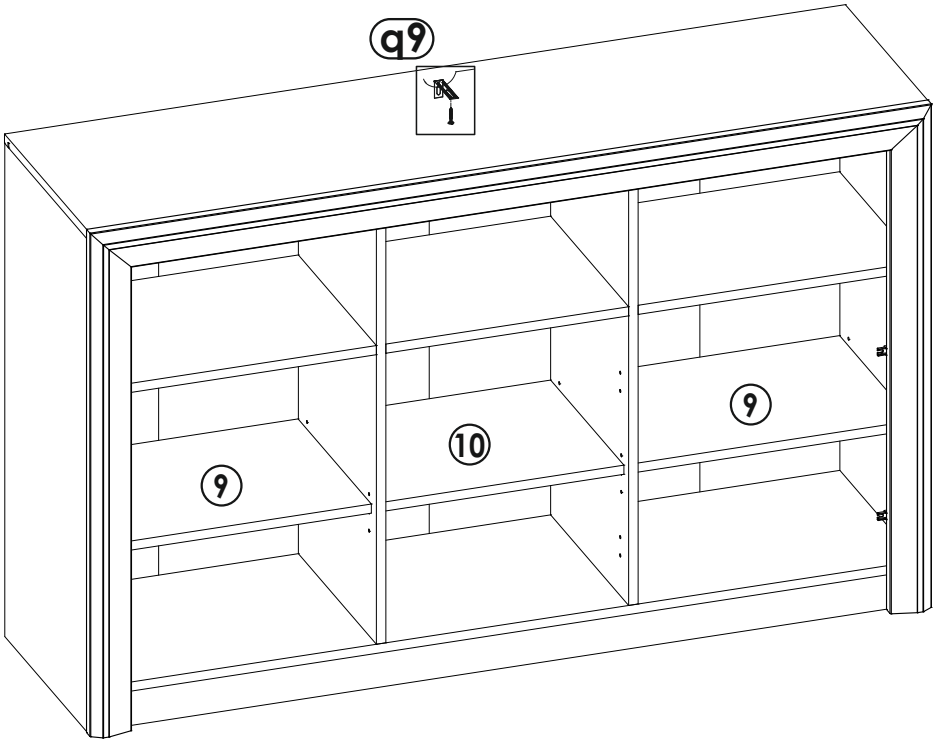

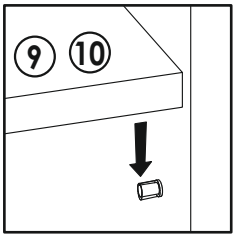

19

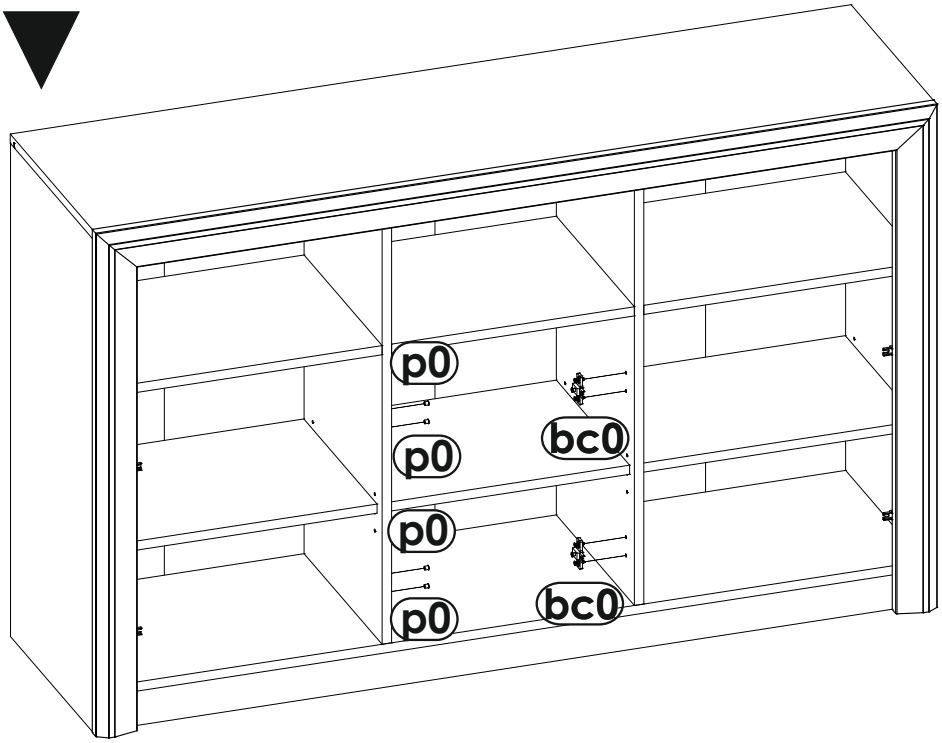
p0
p0
bc0
p0
p0
bc0

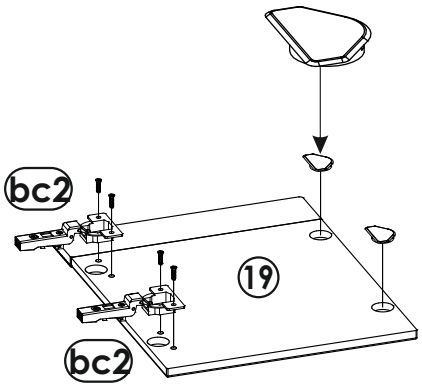
bc2
19
bc2

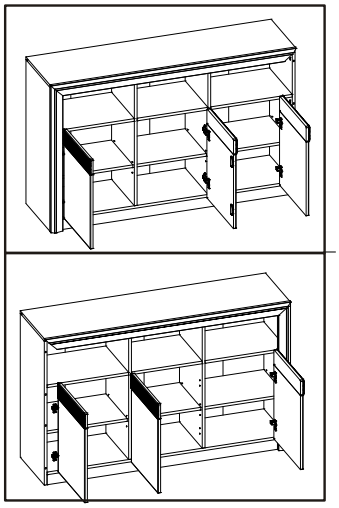

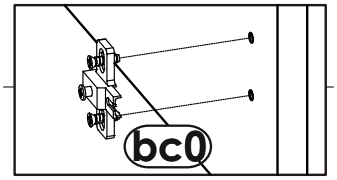
bc0

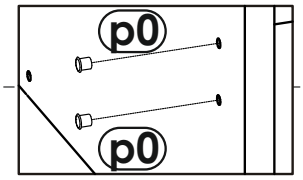
p0
p0

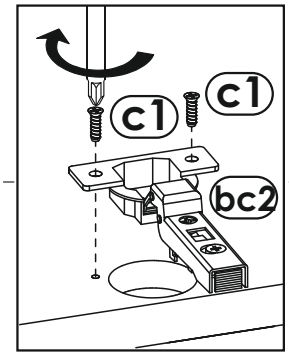
c1
c1
bc2

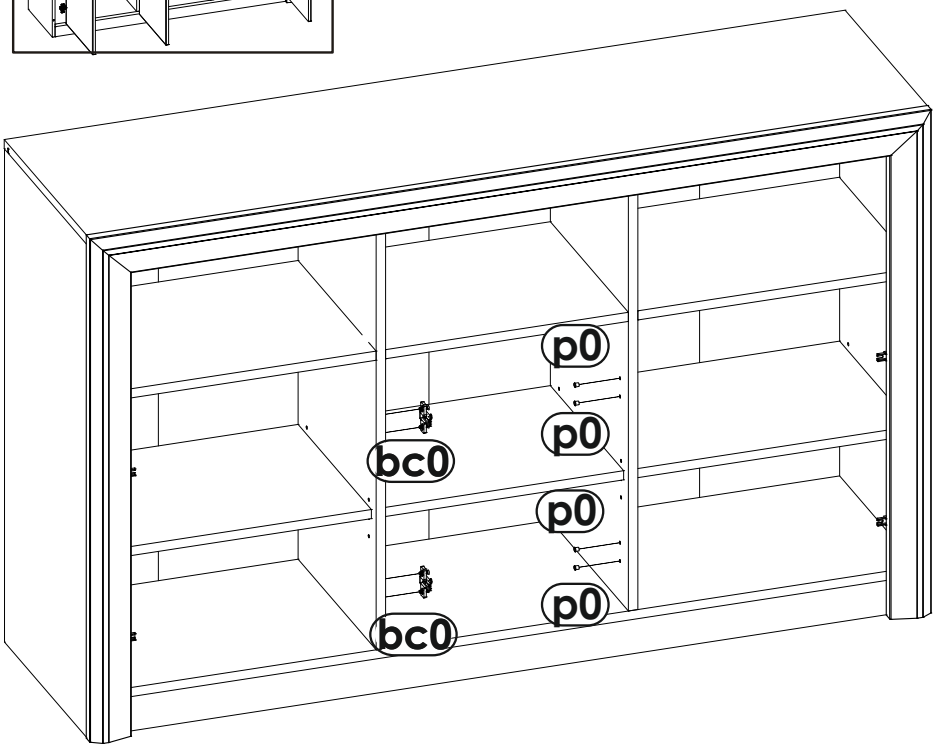
p0
p0
bc0
p0
p0
bc0

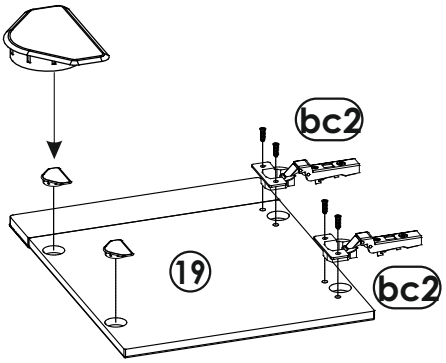
bc2
19
bc2

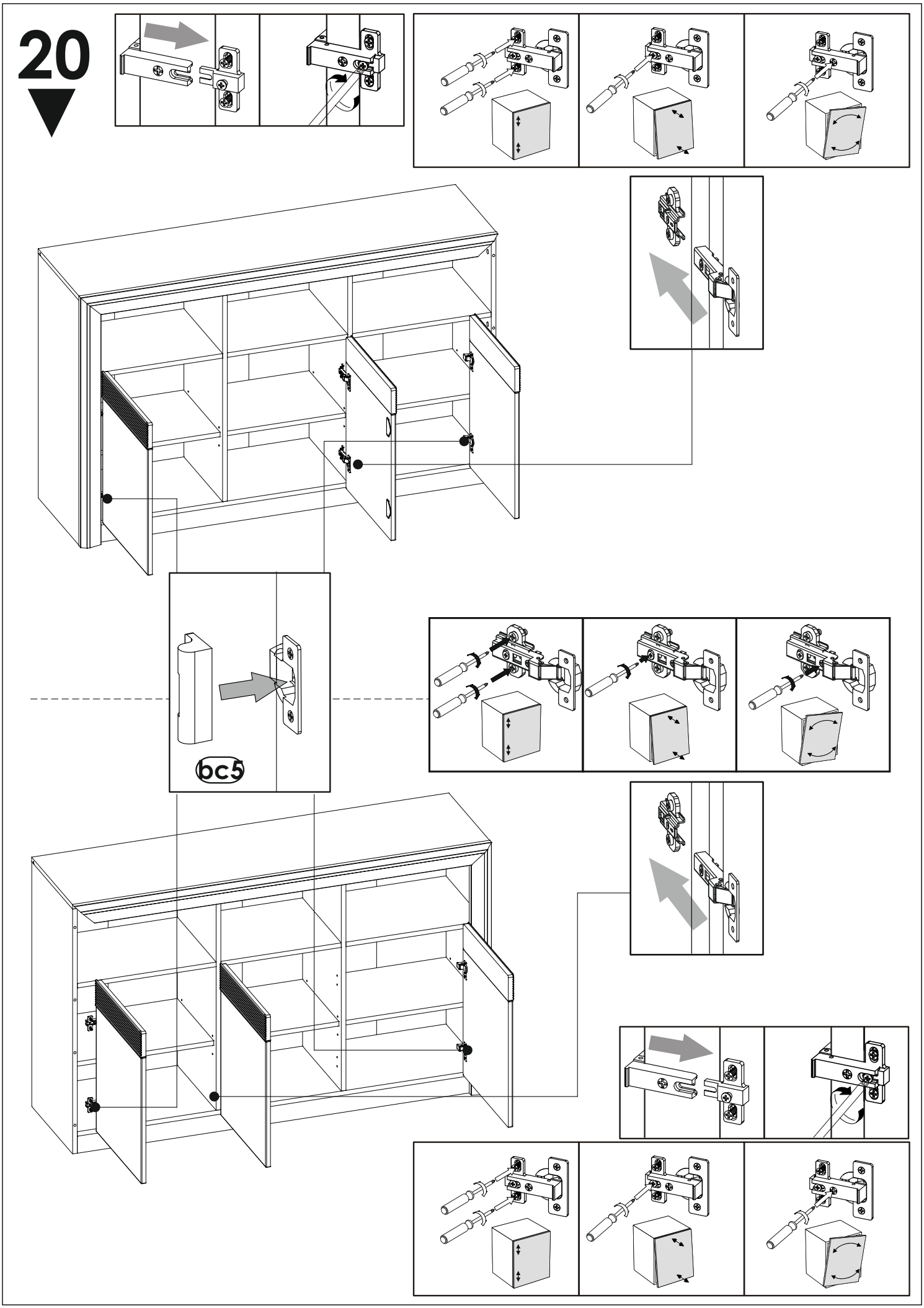
20
bc5