Elektro-Einbauherd

60

EH6003

Elektro-Einbaubauherd, 60 cm, Backraum 69 L, Energie-Effizienzklasse A, 6 Funktionen, kombinierbar mit KF60 03

Ausstattungsmerkmale

Temperaturbereich	· 50 – 275 °C
Sicherheit	· Querstrombelüftung und Gehäusekühlung · Betriebskontrollleuchte · Kontrollleuchte für Backofentemperatur
6 Funktionen und 5 Beheizungsarten	· Ober-/Unterhitze mit Umluft · Ober-/Unterhitze · Oberhitze · Oberhitze mit Umluft · Auftaustufe · Backraumbeleuchtung (in Verbindung mit Beheizungsart)
Besonderheiten	· Design-Knebel
Kochfeldsteuerung	· 7-Takt-Schalter
Innenraum	· cleanUP-Emaillierung
Backofentür	· Vollglas-Innentür (glatte Innenfläche, leicht zu reinigen) · 2-fach verglast mit Belüftung der Innenscheibe · Innenscheibe ist einfach zu reinigen und herausnehmbar · Backofentür aushängbar
Serienausstattung	· Relingsystem verchromt, 1 Grillrost, 1 Backblech

Design-Bedienknebel

Backofengriff schwarz

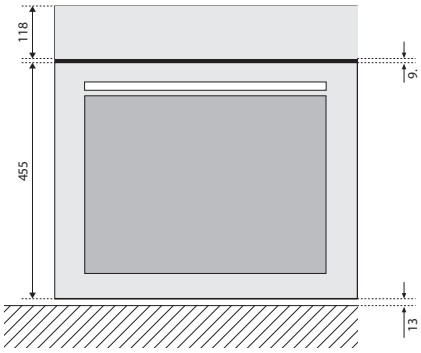

Technische Daten

Gerät B/H/T	595/595/575 mm
Einbaumaße B/H/T	560 – 580/590/550 mm
Anschluss	8,1 kW (inkl. Kochfeld), 400V/50Hz/16A
Energie-Effizienzklasse (A+++ bis D)	A
Energieverbrauch konventionelle Beheizung	0,87 kWh
Energieverbrauch Umluft	0,79 kWh
Nutzbares Garraumvolumen	69 Liter
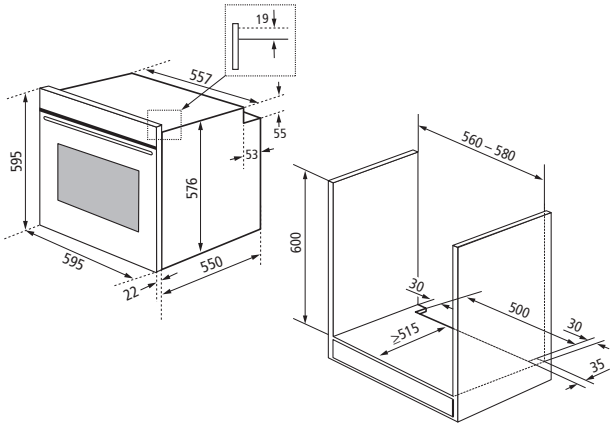
	Best.Nr	EAN-Code
Elektro-Einbauherd	EH6003	**4051543122823**
Teleskopvollauszug für eine Ebene	1122 15	**4051543100159**
Verchromter Grillrost	9210 20	**4051543100494**
Emailliertes Backblech	9210 21	**4051543100500**
Emaillierte Fettpfanne (40 mm tief)	9210 22	**4051543100517**
Emaillierte Fettpfanne extra tief (80 mm tief)	9210 23	**4051543100524**