5WiXDY22

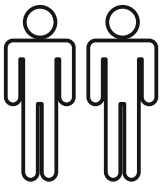

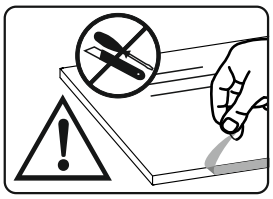

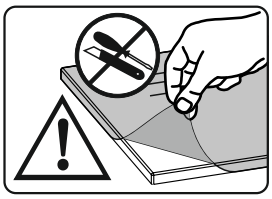

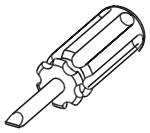

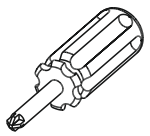

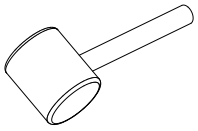

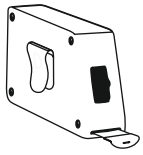

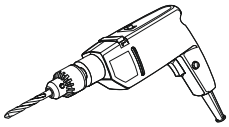

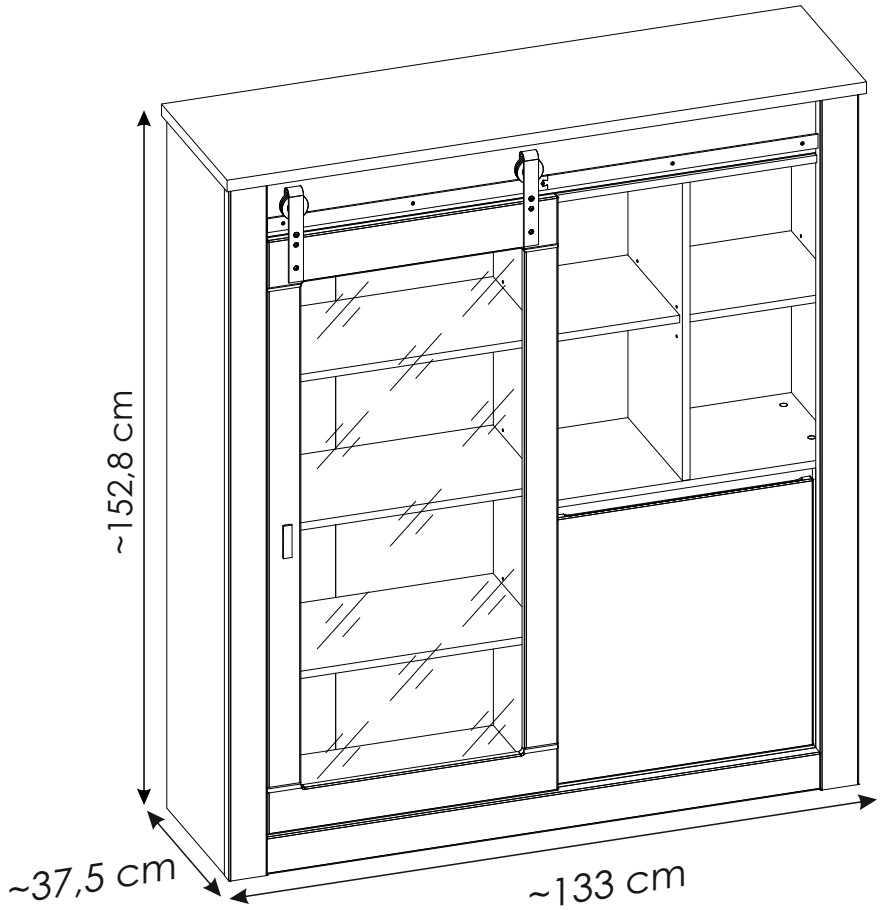

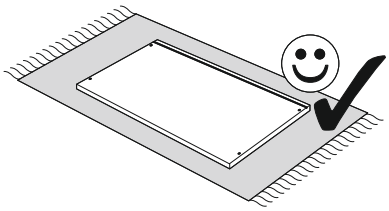

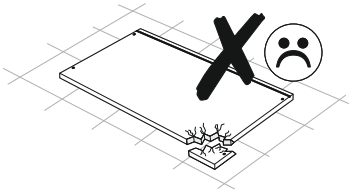

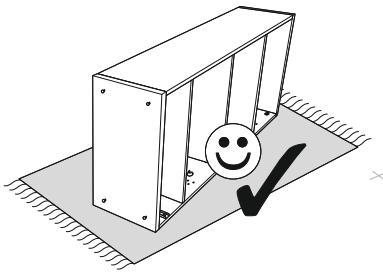

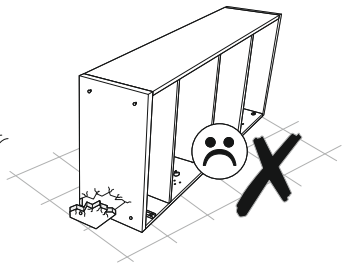

PL.
UWAGA! Mebel należy trwale zamocować do ściany, aby uniknąć ryzyka związanego z przewróceniem się mebla.
W paczce nie ma śrub mocujących, ponieważ rodzaj mocowania należy odpowiednio dobrać do rodzaju ściany. Dobierz właściwe do Twojego rodzaju ściany.

D.
ACHTUNG! Um alle mit dem Umkippen des Möbels verbundenen Risiken auszuschließen, muss das Möbel fest an der Wand verankert werden. Beschläge für die Wandbefestigung sind nicht beigepackt, da diese von der jeweiligen Wandbeschaffenheit abhängig sind. Bitte solche Befestigungschläge wählen, die für die heimischen Wände geeignet sind.

FR.
ATTENTION! Ce meuble doit être fixé en permanence au mur pour éviter les risques de chute. Les vis de fixation ne sont pas livrées car le type de fixation doit être choisi en fonction du type de mur. Sélectionnez les fixations adaptées au mur.

I.
ATTENZIONE! Il mobile deve essere permanentemente fissato alla parete per evitare i rischi derivanti da un ribaltamento del mobile. La confezione non include le viti di fissaggio, in quanto il tipo di fissaggio deve essere scelto in base al tipo di parete. Utilizzare viti appropriate in base al materiale della parete.

HR.
NAPOMENA! Namještaj mora biti trajno pričvršćen za zid, kako bi se izbjegao rizik od njegova prevrtanja. U paketu nema vijaka za pričvršćivanje, jer se vrsta montaže mora prilagoditi vrsti zida. Odaberite pravu vrstu prema Vašoj vrsti zida.

EN.
WARNING! To prevent this furniture from tripping over, fix it to the wall permanently. Fixing devices are not included since different wall materials require different types of fixing devices. Please make sure you chose the correct ones for your type of wall.

SK.
POZOR! Nábytok musí byť trvalo pripevnený k stene tak, aby sa zamedzilo riziku prevrátenia. Balík neobsahuje upevňovacie skrutky, pretože typ upevnenia je treba vybrať podľa typu steny. Vyberte typ vhodný pre Vašu stenu.

CZ.
POZOR! Nábytek je nutné pevně připevnit ke zdi, abychom se vyhnuli riziku spojenému s jeho převrhnutím. Součástí balení nejsou připevňovací šrouby, protože způsoby připevění je nutné zvolit podle druhu stěny. Vyberte správný pro Váš typ stěny.

RU.
ПРИМЕЧАНИЕ! Эту мебель необходимо всегда прикреплять к стене, чтобы избежать рисков, связанных с переворотом мебели. В пакете нет крепежных винтов, потому что тип крепления должен быть выбран в соответствии с типом стены. Выберите, пожалуйста, правильные винты к вашей стене.

RO.
ATENȚIE!Mobila trebuie ancorată permanent în perete pentru a evita riscul de răsturnare a mobilei. În pachet nu sunt incluse șuruburile de fixare, deoarece tipul de ancoraj trebuie ales în funcție de tipul de perete. Alegeți șuruburile potrivite pentru tipul Dvs. de perete.

TR.
DİKKAT!Devrilme riskini önlemek için mobilya duvara sabitlenmelidir. Sabitleme cıvataları pakete dahil değil, çünkü sabitleme tertibatının tipi, duvara tipine uygun olarak seçilmelidir. Onu duvarınızın tipine göre seçiniz.

AR.
ملاحظة!
يجب تثبيت الأثاث بإحكام إلى الحائط أو الجدار لتجنب خطر إنقلابه. لا تحتوي العلبة على مسامير التثبيت، إذ إنه ينبغي إستعمال المسامير المخصصة لنوعية الحائط أو الجدار. اختر المسامير التي تناسب جدارك.

E.
¡ATENCIÓN! El mueble debe ser fijado permanentemente a la pared para evitar el riesgo relacionado con el vuelco del mueble. En el paquete no hay tornillos de fijación, ya que se debe elegir el tipo de fijación adecuado para el tipo de pared. Elija el apropiado para su tipo de pared.

CN.
注意！本家具需要固定在墙上以免倒塌。
箱子里没有安装螺钉，
因为安装方式需要根据墙的类型调整。
请按照您的墙类型选择合适的安装方式.

SLO.
POZOR! Pohištvo trajno pritrdite na steno, da preprečite tveganje, da se prevrne. V paketu ni pritrdilnih vijakov, saj je treba način pritrditve ustrezno izbrati glede na vrsto stene. Izberite način, ki je ustrezen za vašo steno.

HU.
FIGYELEM! Rögzítse a bútorokat a falhoz, hogy elkerülje a bútor felborulásának kockázatát.
A készletben nem találhatók rögzítőcsavarok, mivel a rögzítés típusa a fal típusától függ. Válassza ki a fal típusának megfelelő kötőelemeket.

NL.
OPMERKING!De meubelen moeten permanent aan de muur worden bevestigd om te voorkomen dat de meubelen kantelen. Er zitten geen bevestigingsschroeven in het pakket, omdat het type bevestiging moet worden gekozen op basis van het type muur. Kies de juiste voor uw type muur.

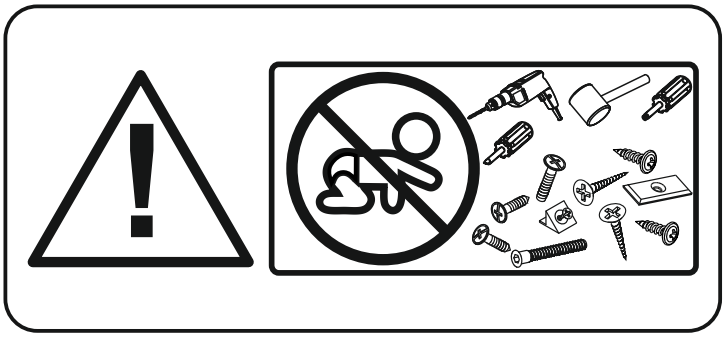

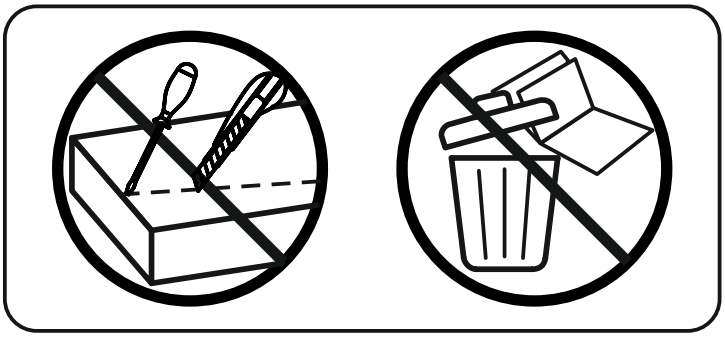

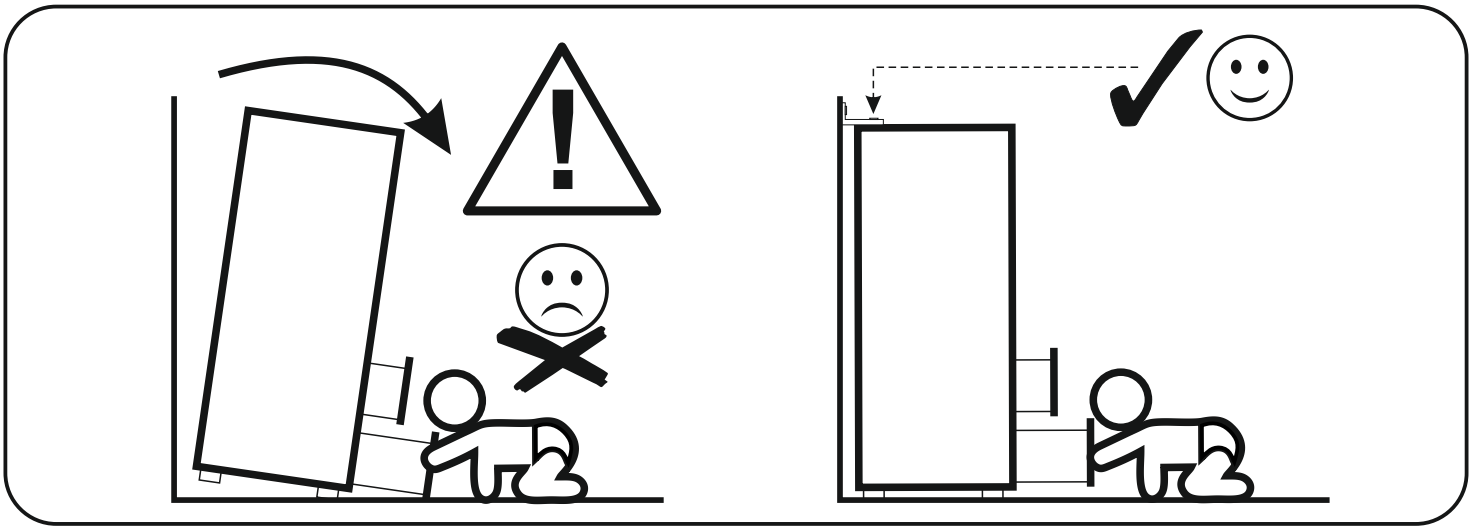

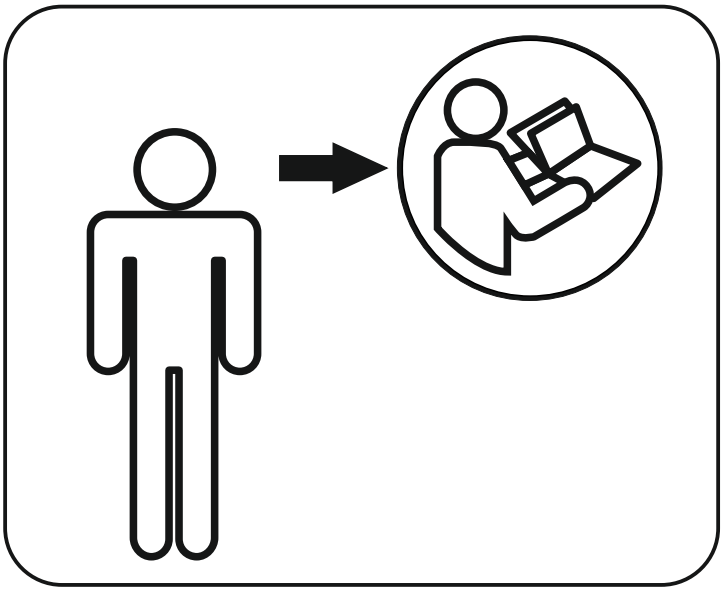

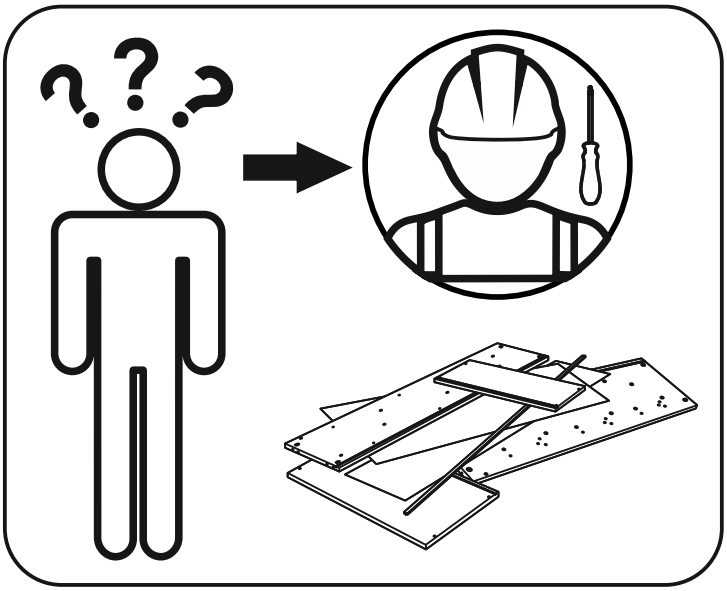

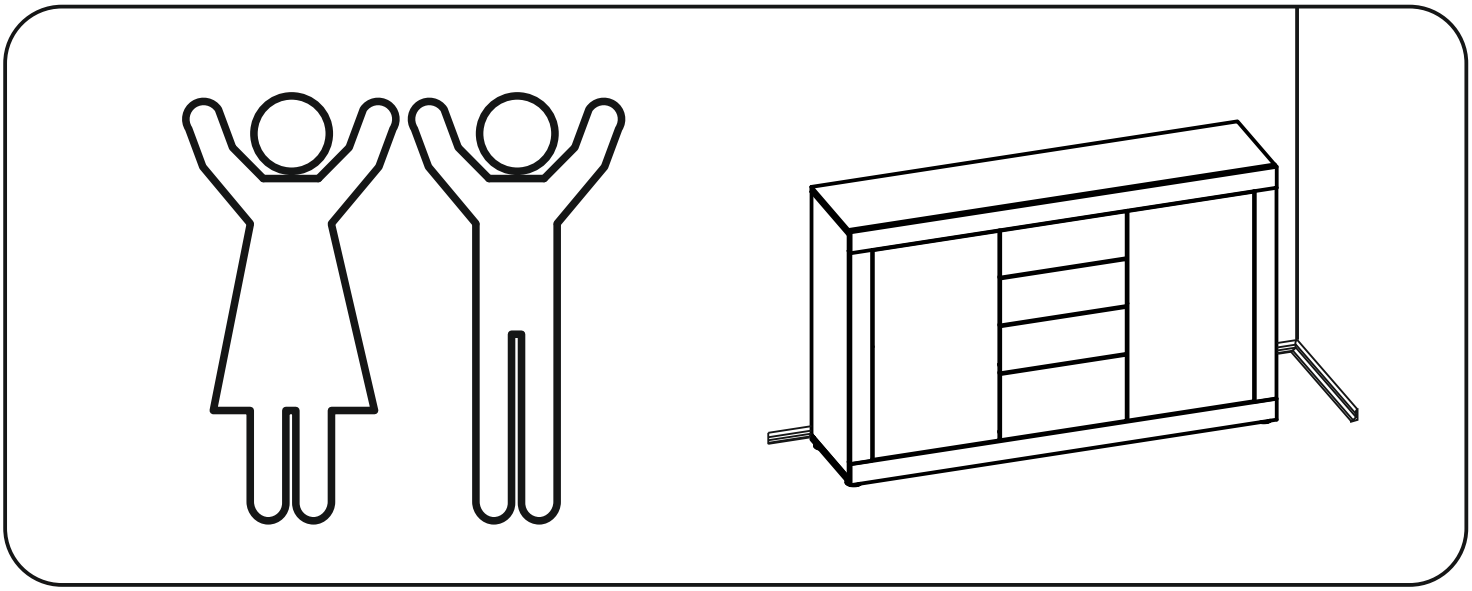

5WiXDY22

A1 8 x 35 mm x63	BC15 + BC16 x2	C2 5 x 13 mm x4
D2 x20	D6 x4	E0 Ø16 x18
E1 15 x 12 mm x52	F1 6 x 34 mm x52	G1 7 x 50 mm x2
H1 x1 L - 70 mm	I0 3 x 13 mm x4	I2 4 x 16 mm x10
K7 4 x 22 mm x2	M x1	M4 3 mm x1
N1 3 x 16 mm x40	O3 x7	Q1 x2
Q9 x2	R1 x16	R3 x8
R4 x7	R7 x3	R8 x2
R16 x2	S17 x4	Z x1

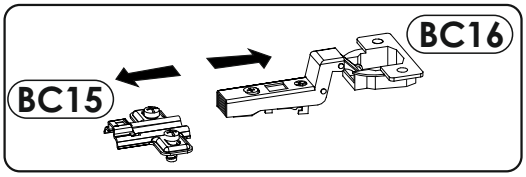

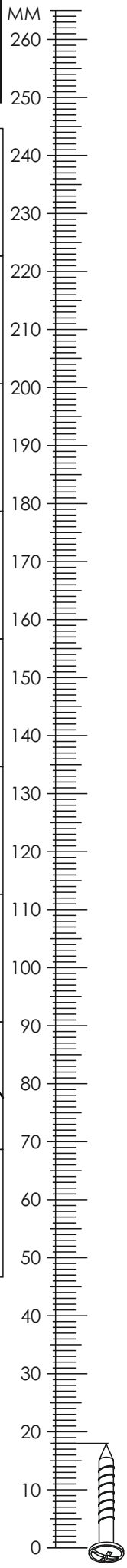

5WiXDY22

BE CH 11 45 00

x1

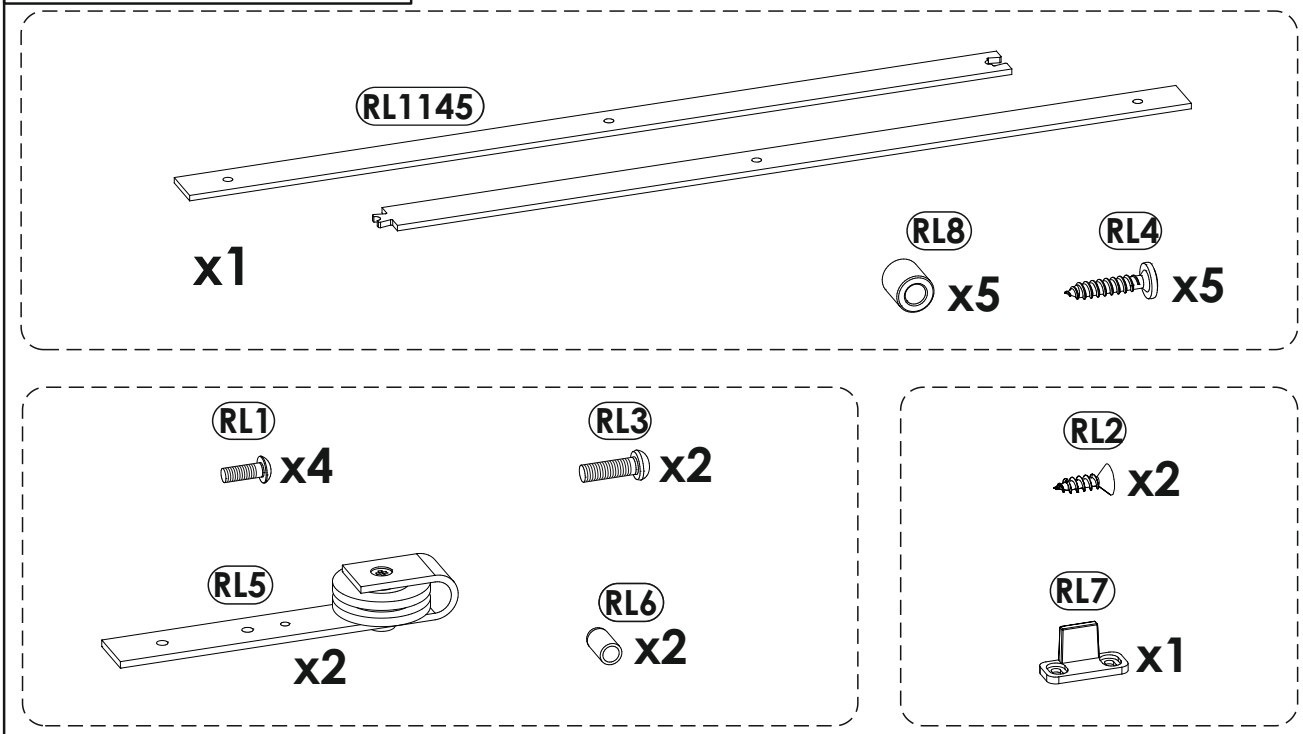

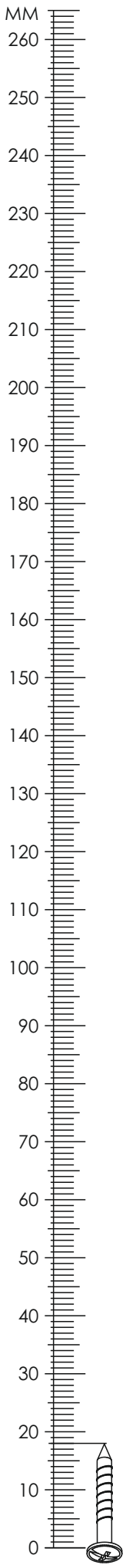

5WiXDY22

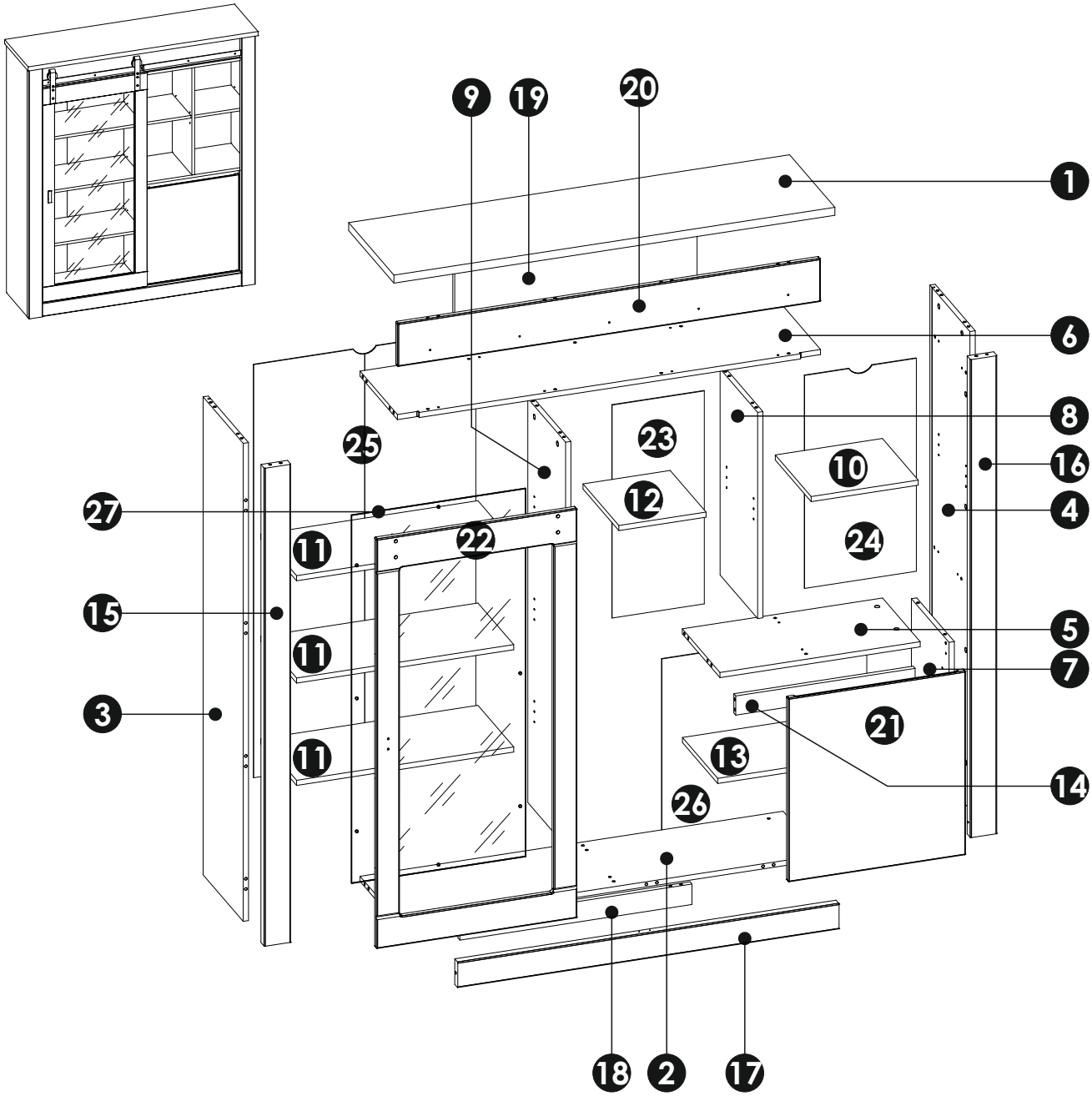

1	1330	375	25	x1	3/3
2	1276	312	16	x1	3/3
3	1495	332	16	x1	2/3
4	1495	332	16	x1	2/3
5	604	312	16	x1	1/3
6	1276	318	16	x1	3/3
7	603	312	16	x1	1/3
8	645	308	16	x1	1/3
9	1264	312	16	x1	3/3

10	323	297	16	x1	1/3
11	655	297	16	x3	1/3
12	263	297	16	x1	1/3
13	540	292	16	x1	1/3
14	541	60	16	x1	3/3
15	1495	80	28	x1	2/3
16	1495	80	28	x1	2/3
17	1150	80	25	x1	2/3
18	700	64	16	x1	3/3

19	731	135	16	x1	1/3
20	1276	135	16	x1	2/3
21	535	575	16	x1	1/3
22	1281	605	16	x1	1/3
23	666	278	3	x1	2/3
24	666	337	3	x1	2/3
25	1292	335	3	x2	3/3
26	624	618	3	x1	1/3
27	1151	525	4	x1	1/3

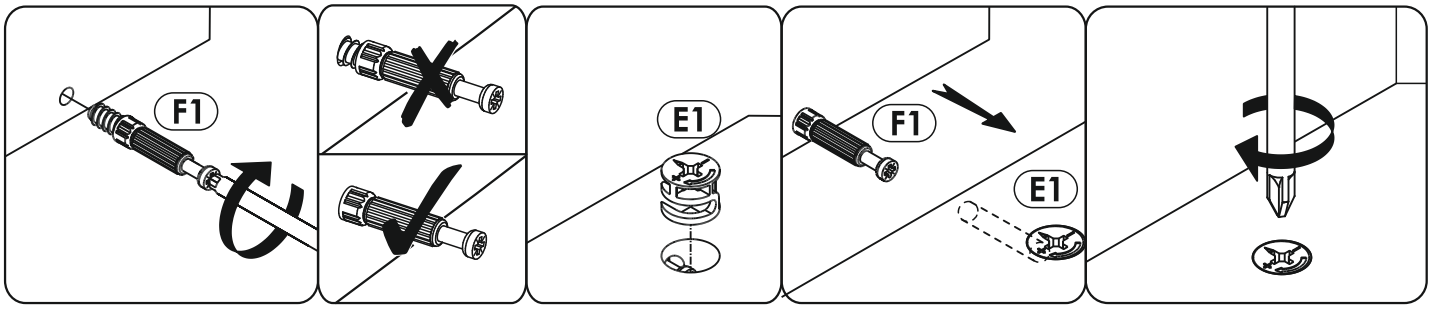

1

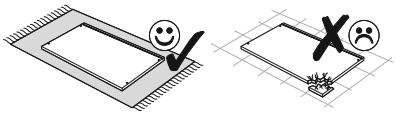

A1 x2	E1 x2
8 x 35 mm	15 x 12 mm

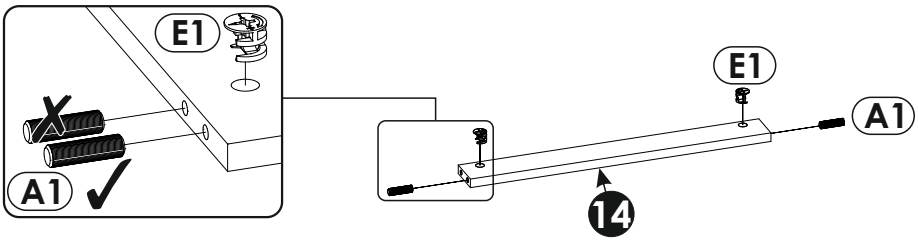

2

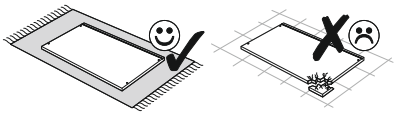

A1 x4	BC15 x2	F1 x1
8 x 35 mm	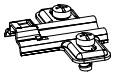	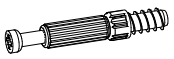 6 x 34 mm

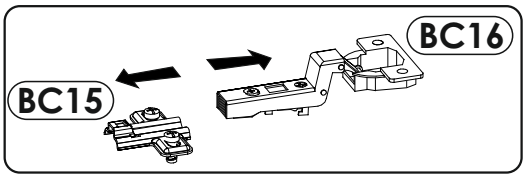

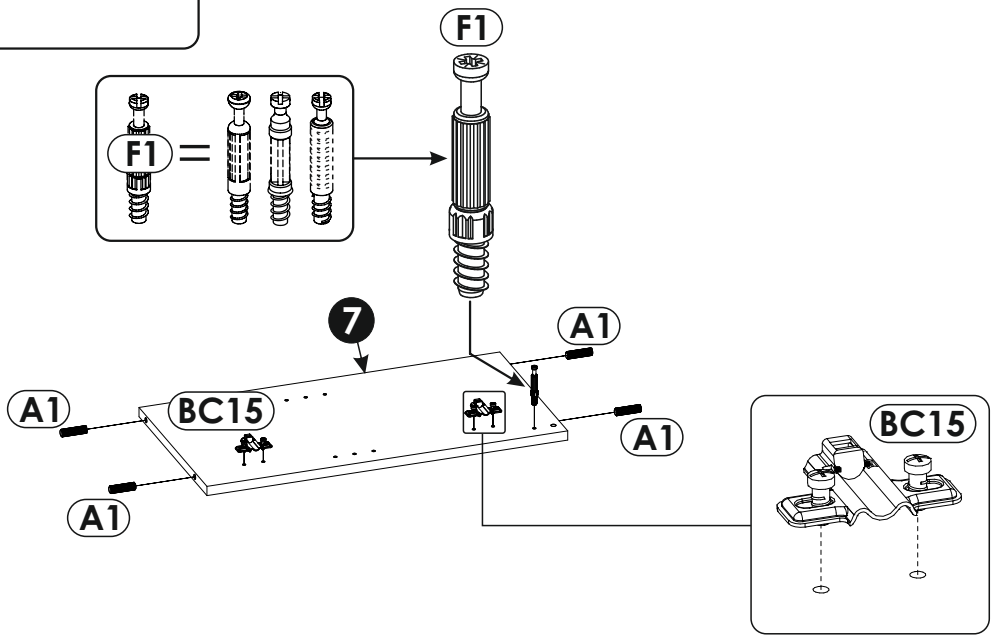

3

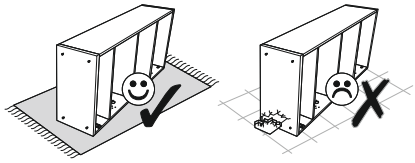

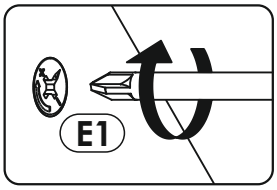

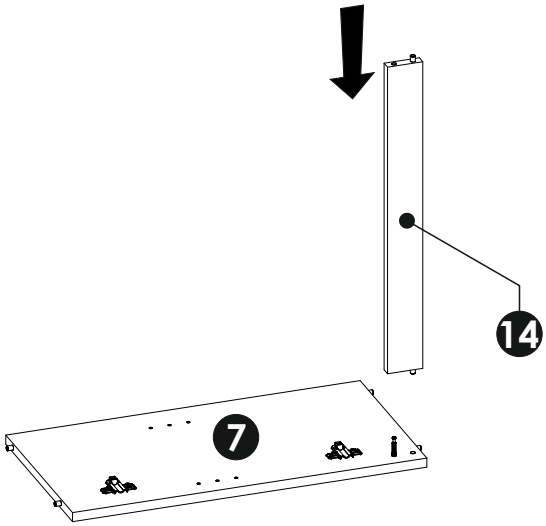

4

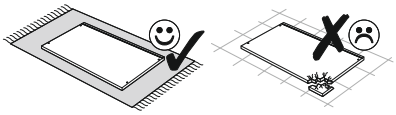

A1 x4	E1 x4	F1 x2
8 x 35 mm	15 x 12 mm	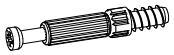 6 x 34 mm

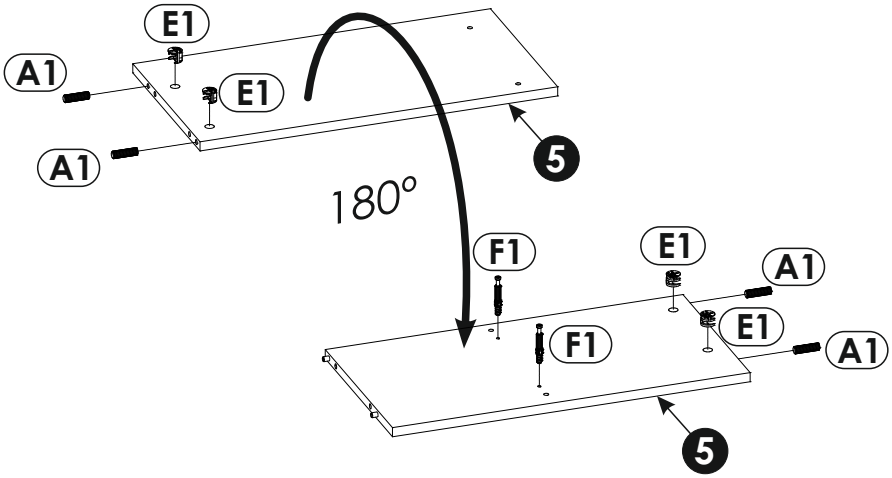

5

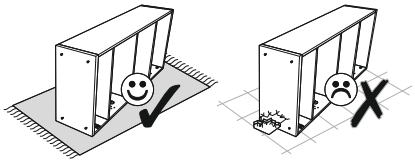

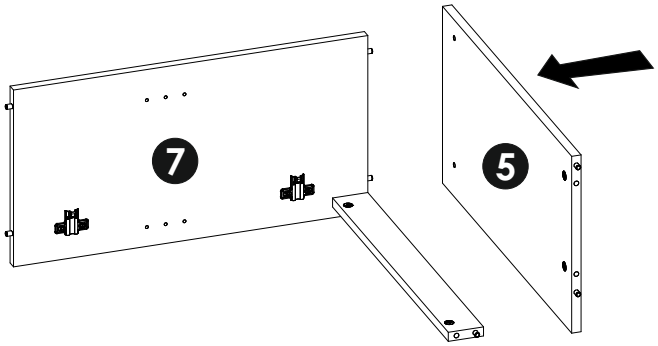

6

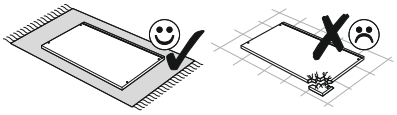

A1 x4	E1 x2	F1 x3
8 x 35 mm	15 x 12 mm	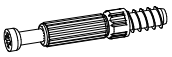 6 x 34 mm

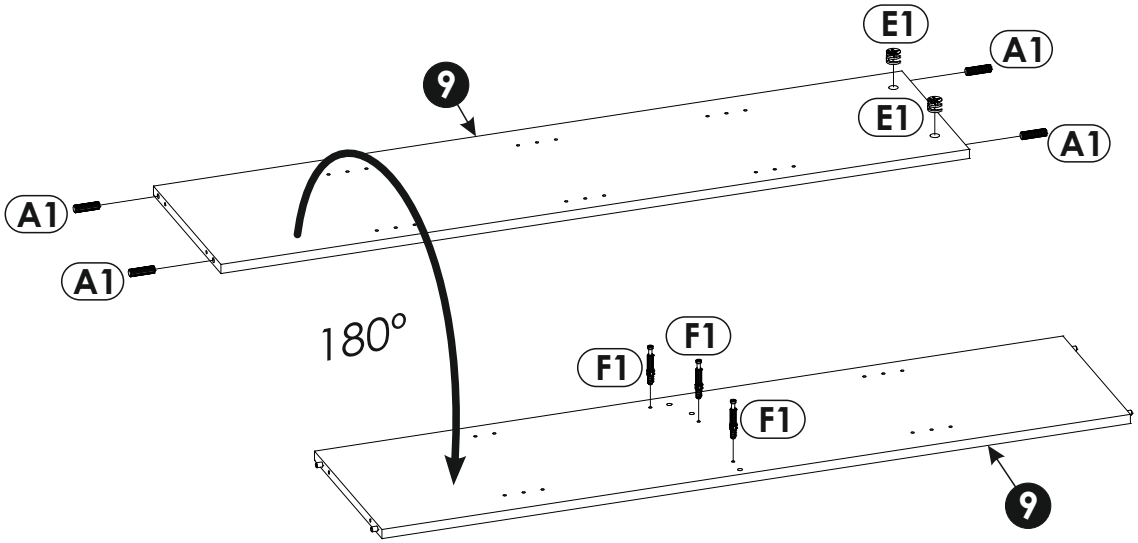

7

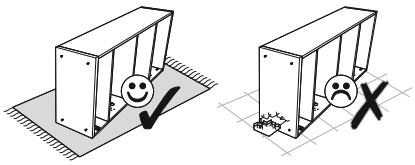

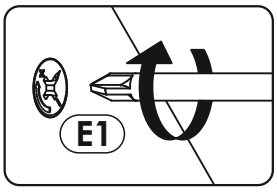

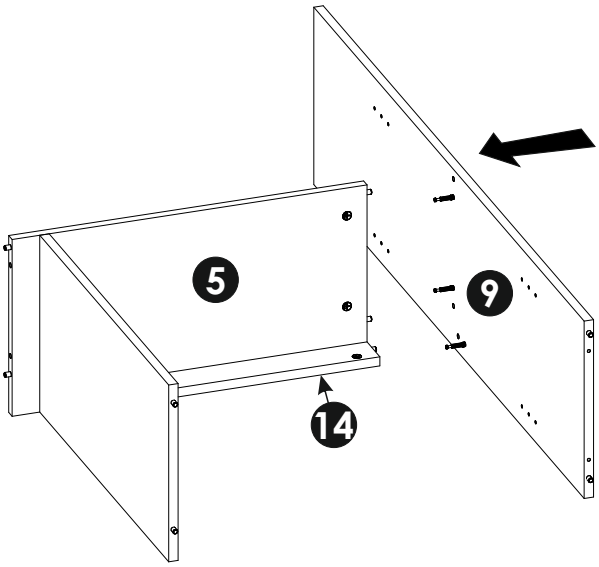

8

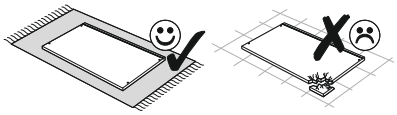

A1 x4	E1 x4
8 x 35 mm	15 x 12 mm

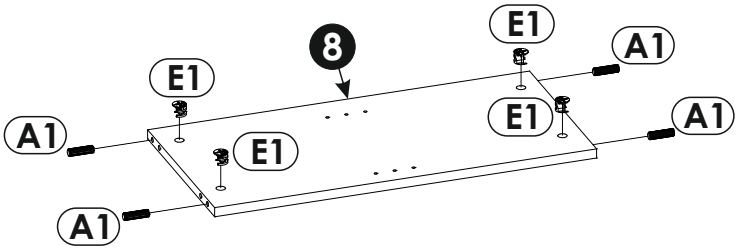

9

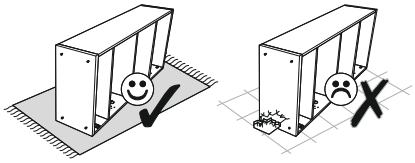

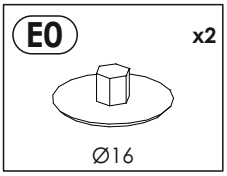
E0
x2
Ø16

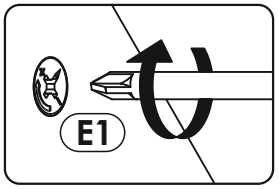
E1

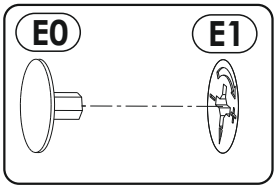
E0
E1

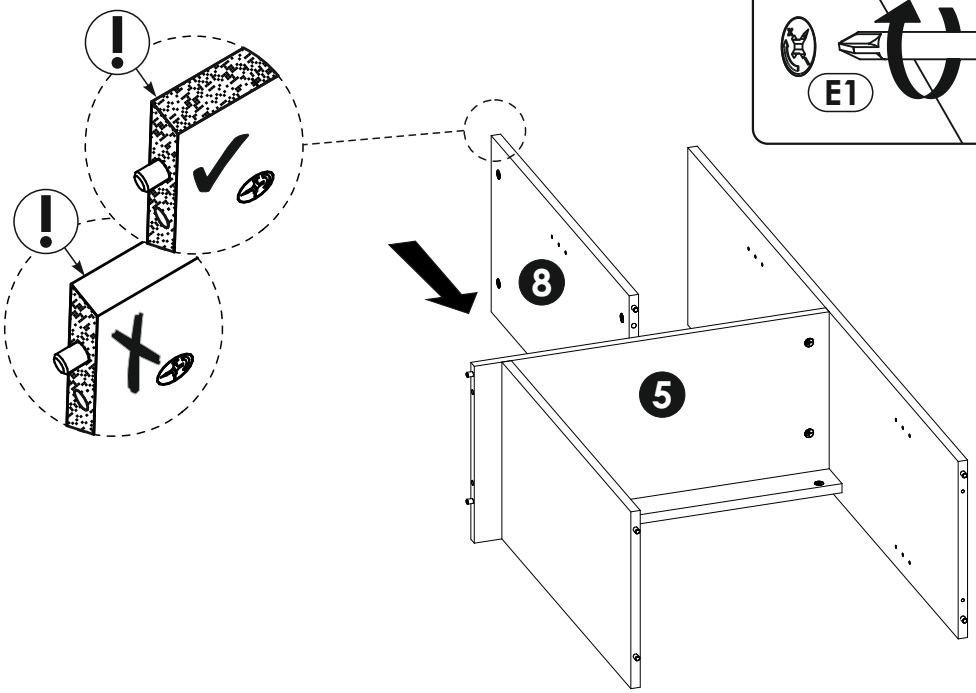
8
5

10

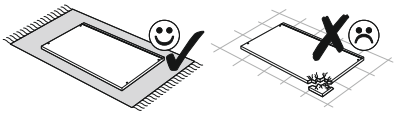

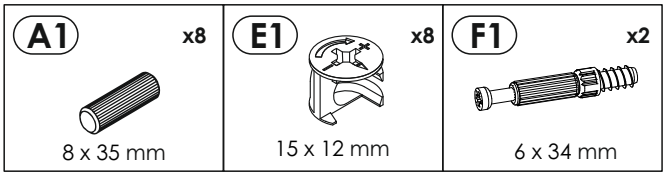
A1
x8
8 x 35 mm
E1
x8
15 x 12 mm
F1
x2
6 x 34 mm

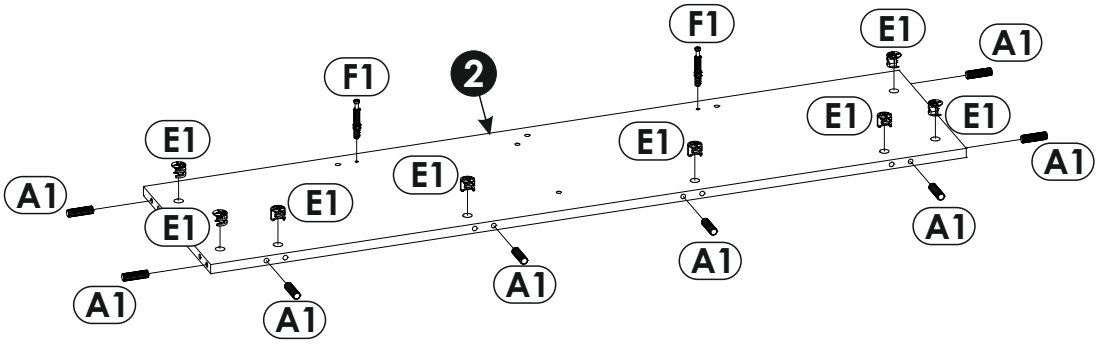
F1
E1
A1
F1
2
E1
E1
E1
E1
E1
A1
A1
E1
E1
A1
A1
A1
A1
A1
A1

11

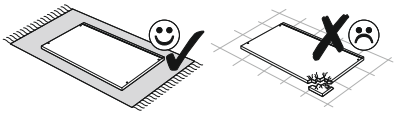

A1 x3	E1 x2
8 x 35 mm	15 x 12 mm

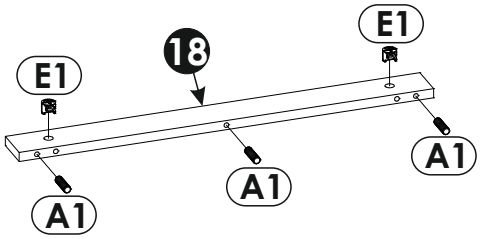

12

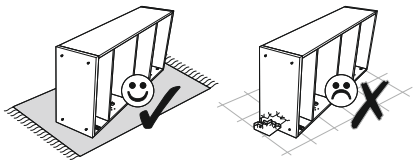

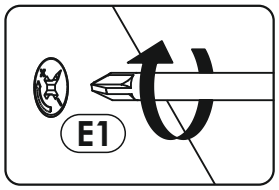

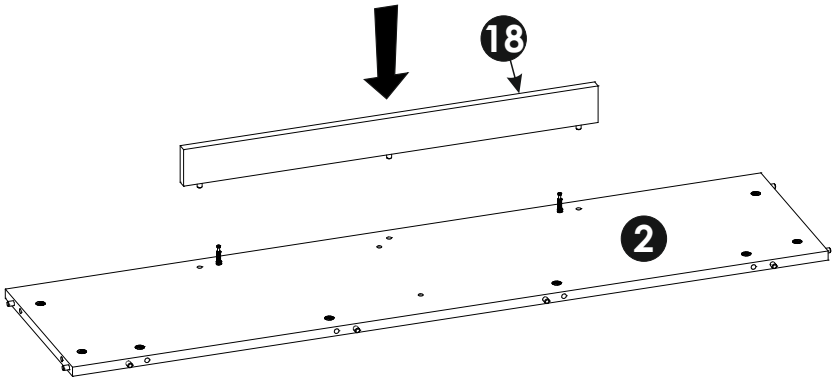

13

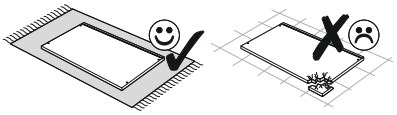

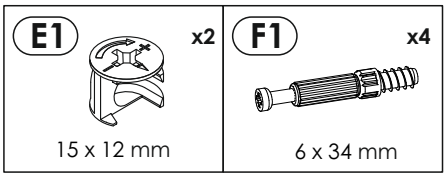

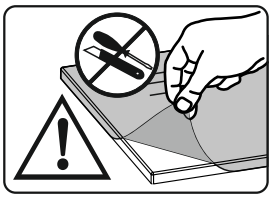

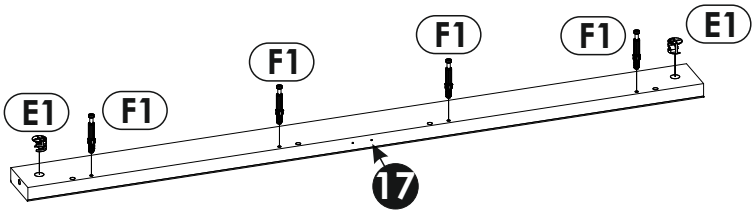

14

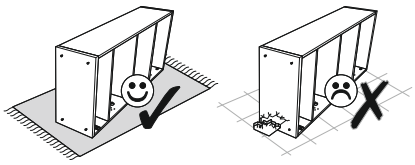

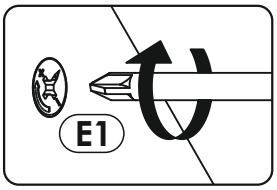

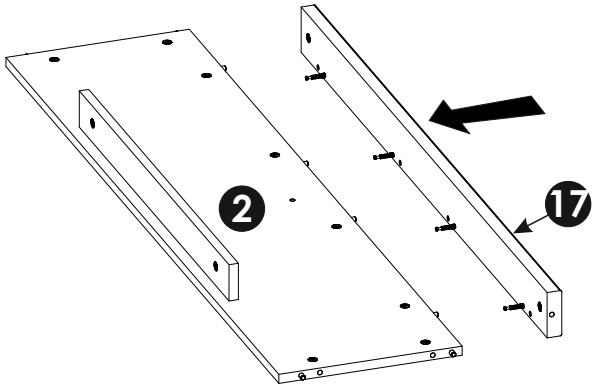

15

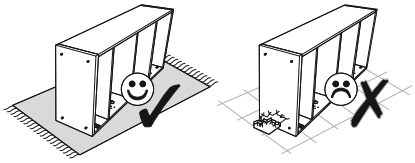

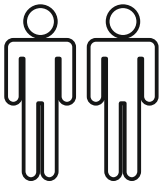

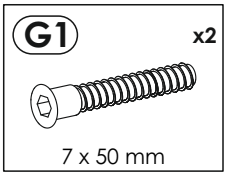

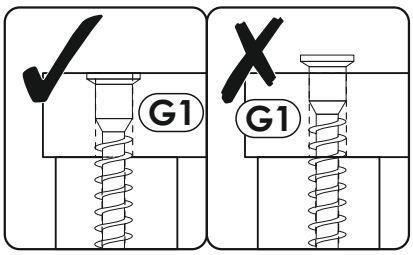

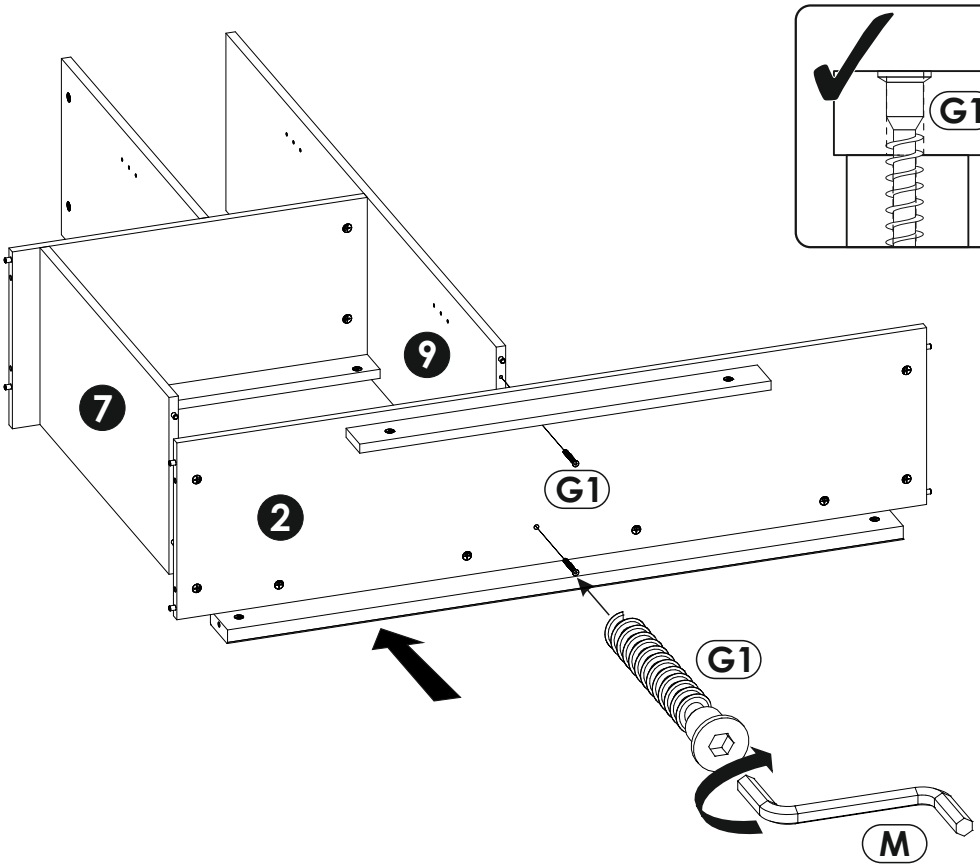

16

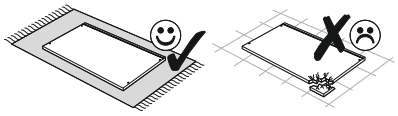

A1 x4	E1 x4	F1 x10
8 x 35 mm	15 x 12 mm	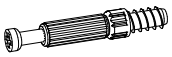 6 x 34 mm

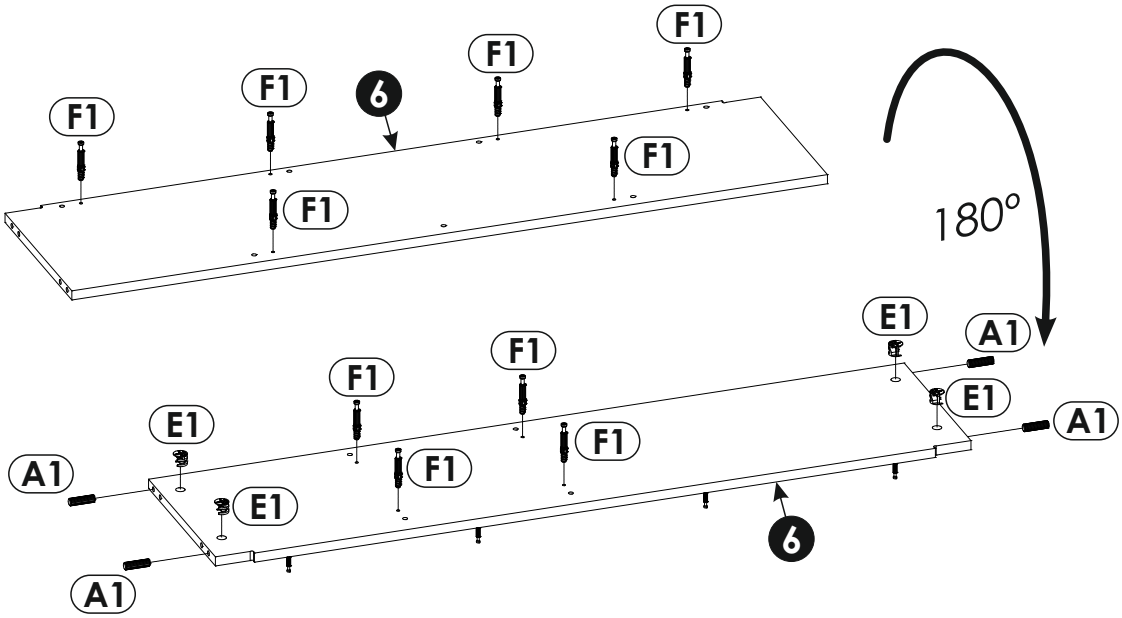

17

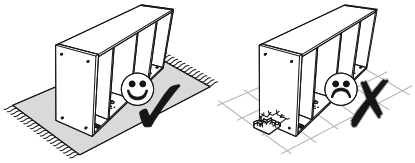

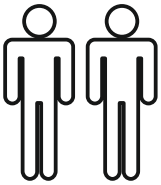

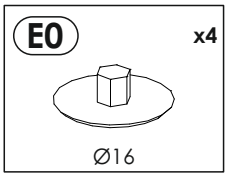
E0
x4
Ø16

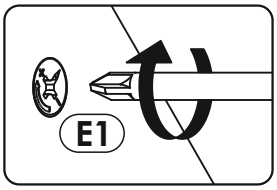
E1

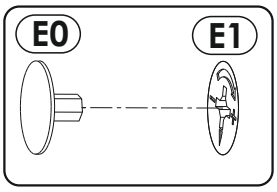
E0
E1

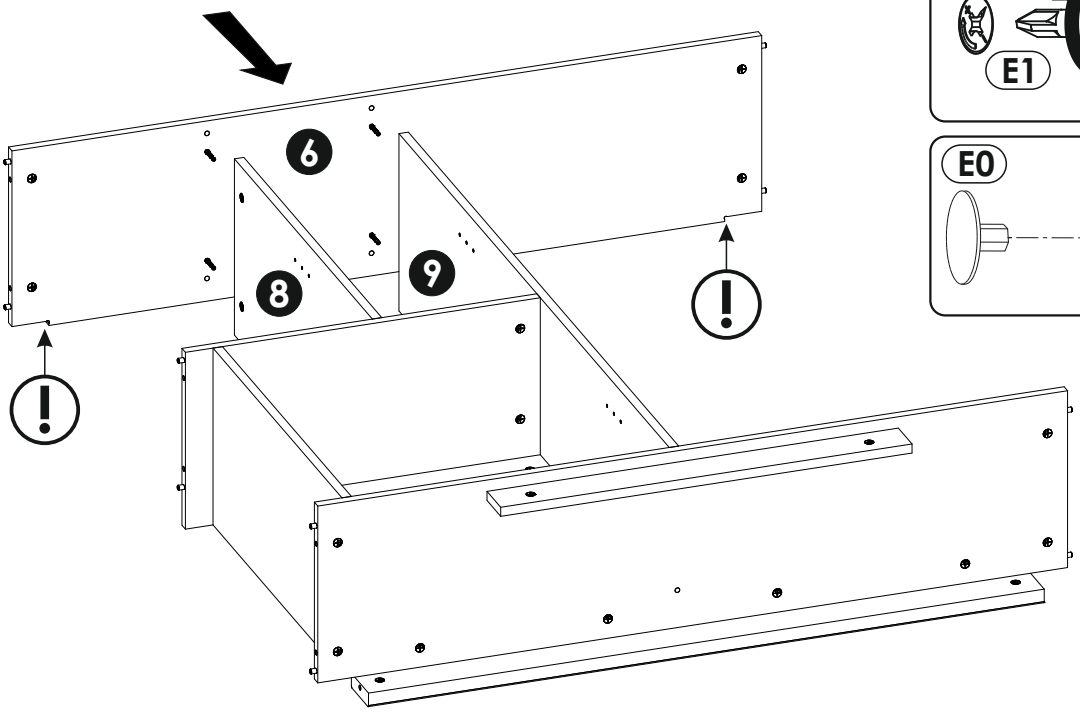
6
8
9

18

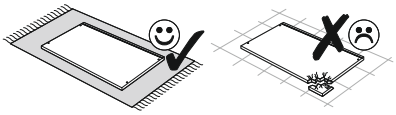

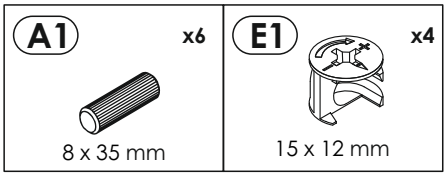
A1
x6
8 x 35 mm
E1
x4
15 x 12 mm

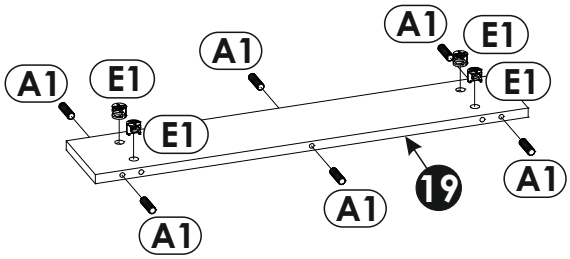
A1
E1
A1
E1
A1
E1
E1
A1
A1
A1
19

19

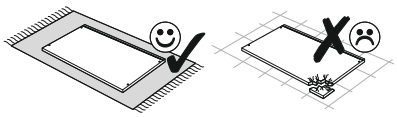

A1 x8	E1 x8
8 x 35 mm	15 x 12 mm

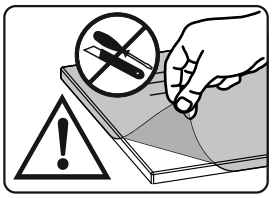

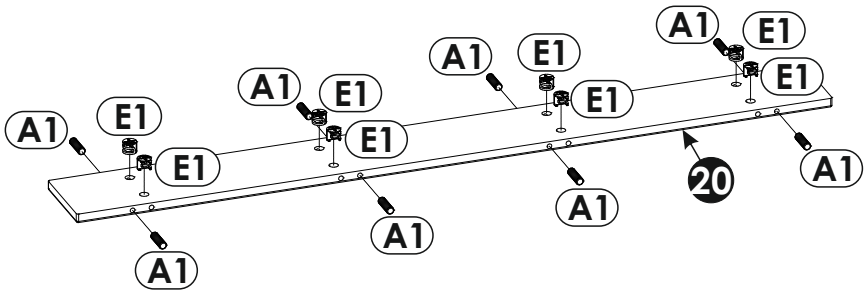

20

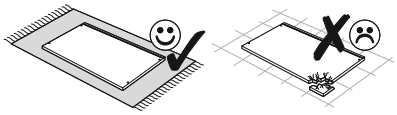

BE CH 11 45 00	RL1145 x1	RL8 x5	RL4 x5

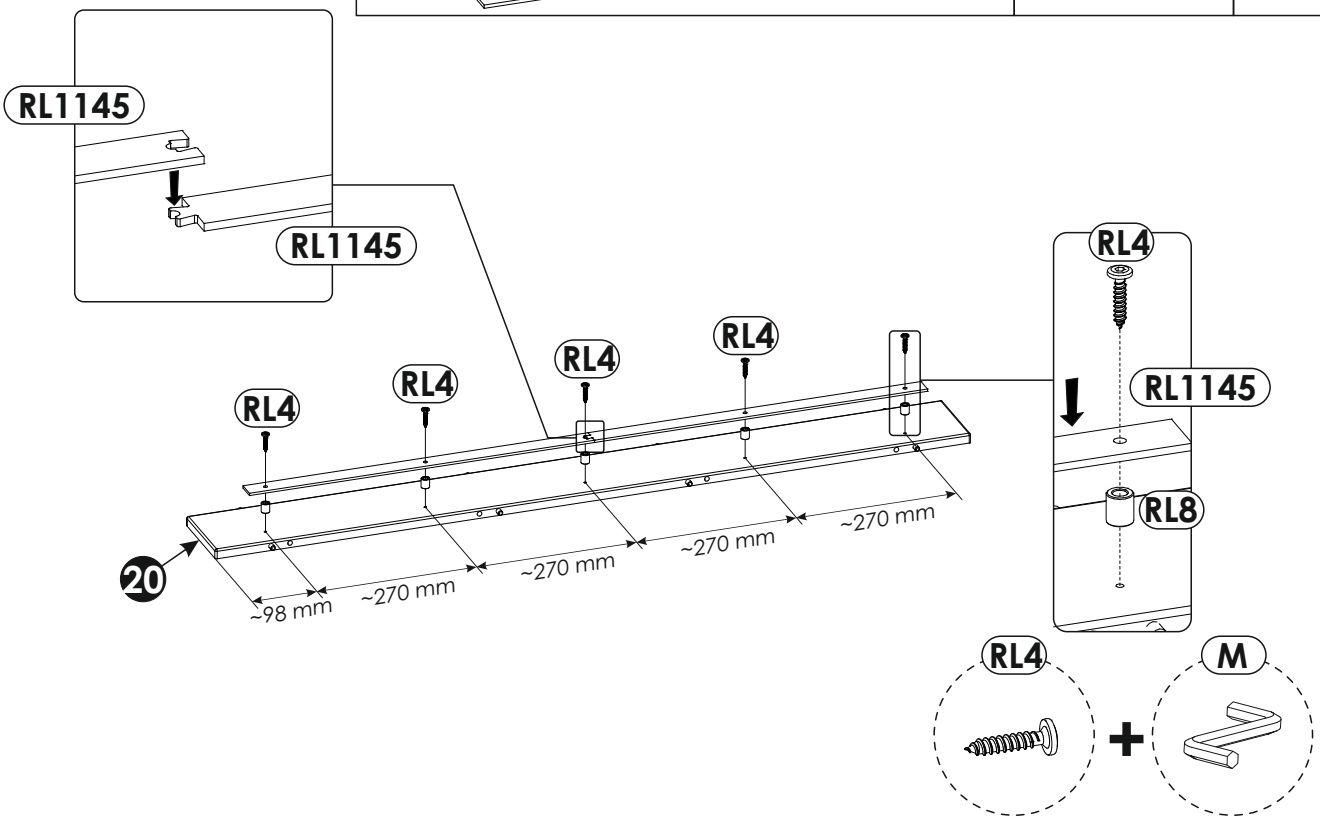

21

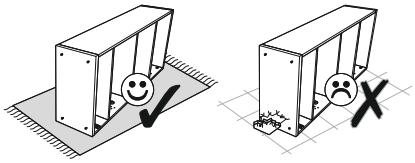

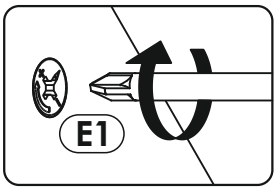

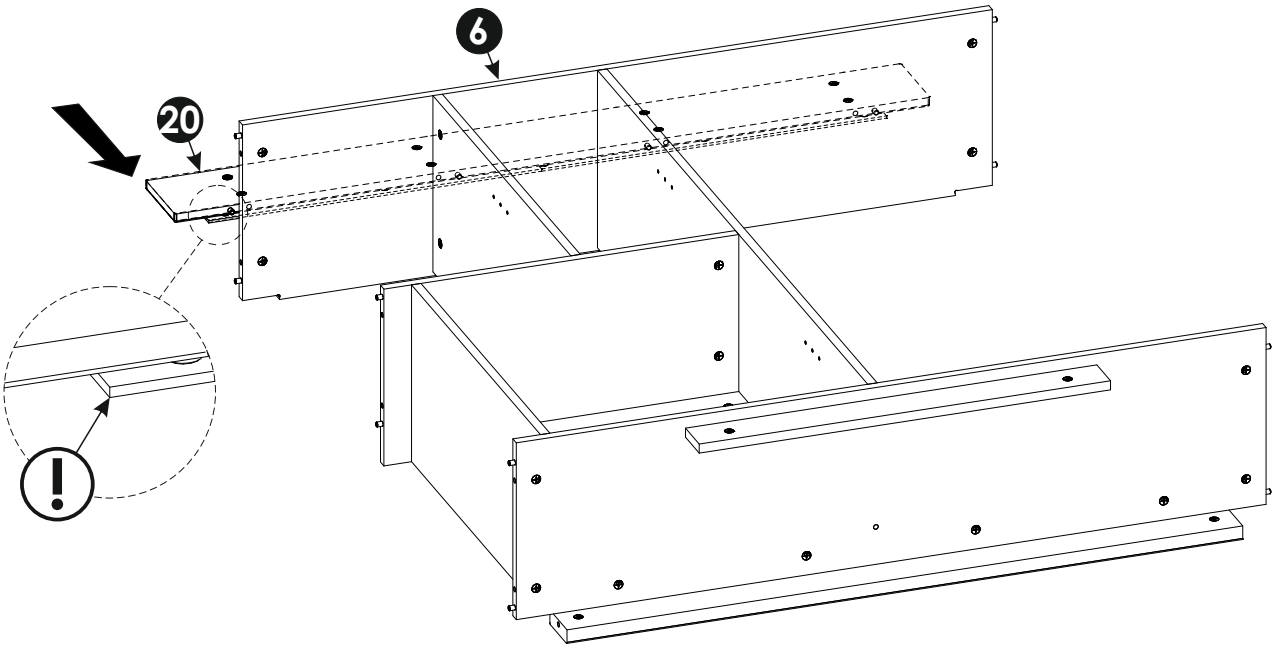

22

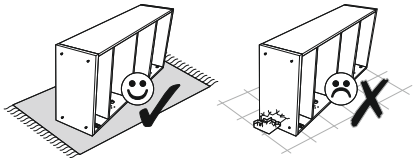

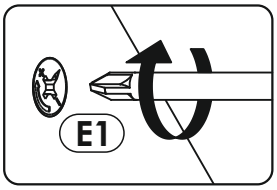

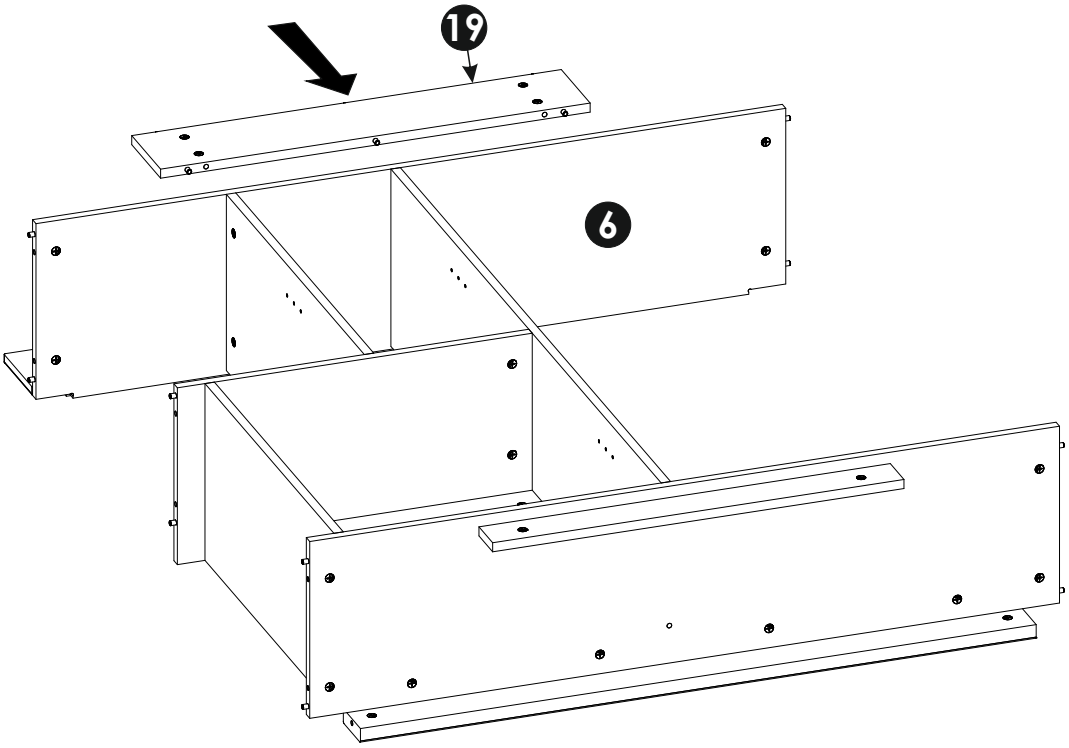

23

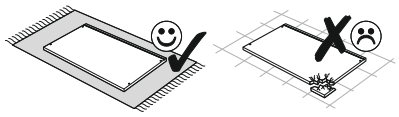

A1 x6	E1 x6	F1 x4
8 x 35 mm	15 x 12 mm	6 x 34 mm

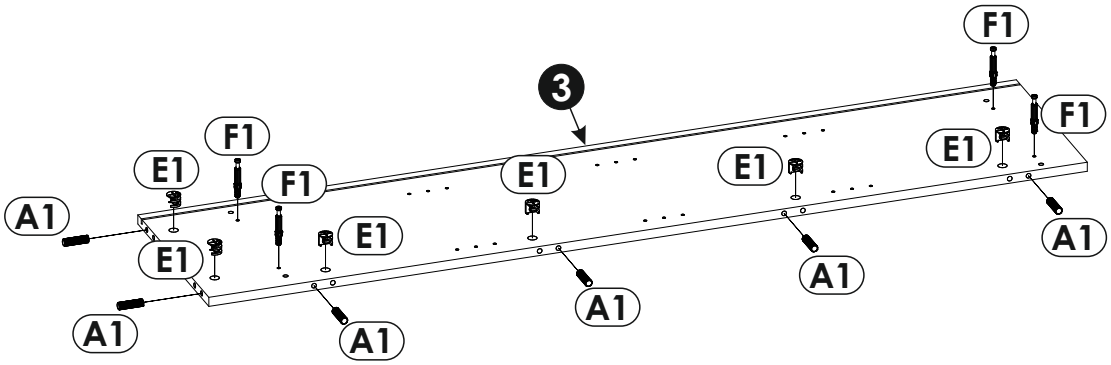

24

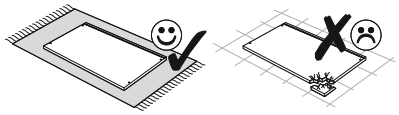

A1 x2	F1 x4
8 x 35 mm	6 x 34 mm

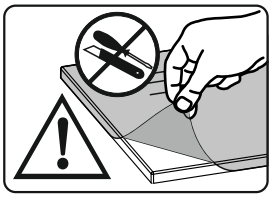

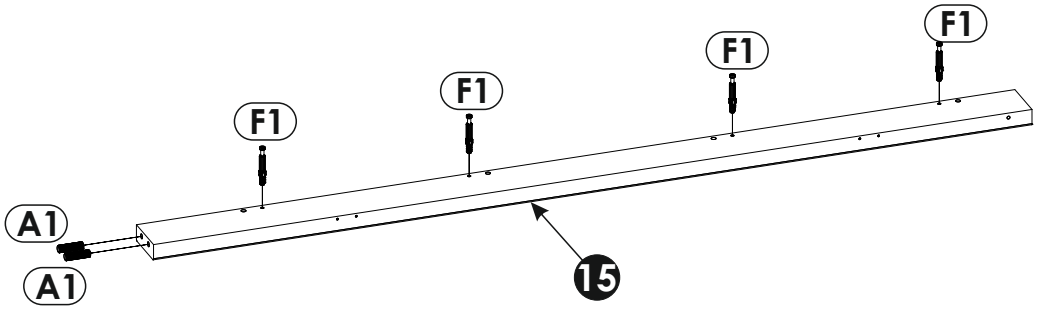

25

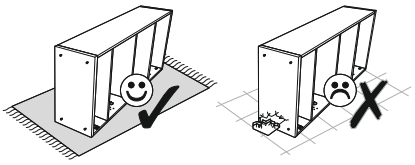

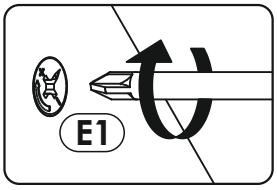
E1

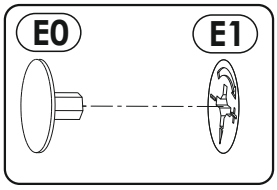
E0
E1

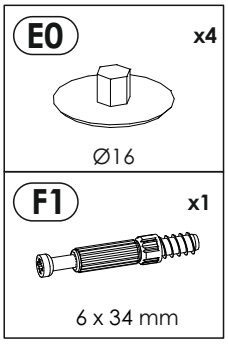
E0
x4
Ø16
F1
x1
6 x 34 mm

a)

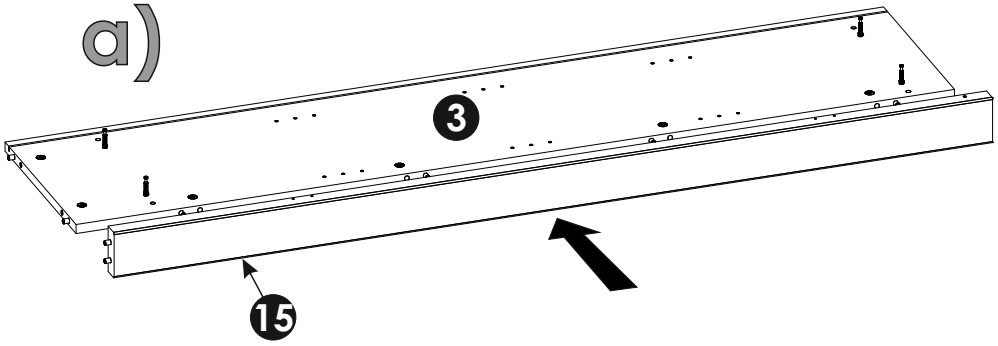
3
15

b)

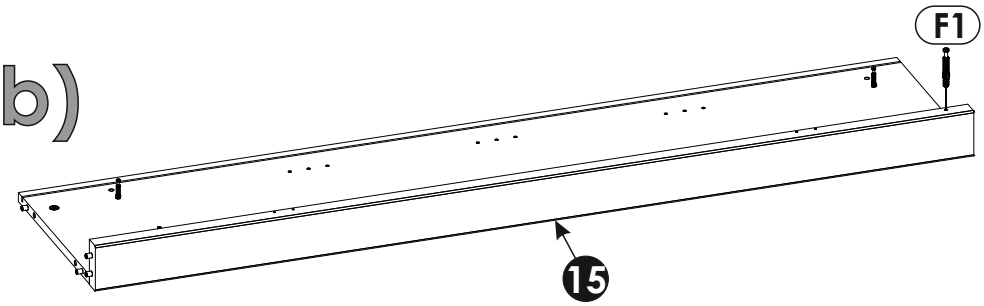
F1
15

26

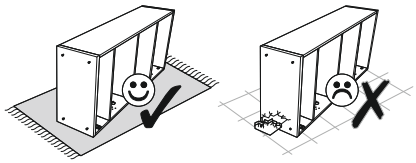

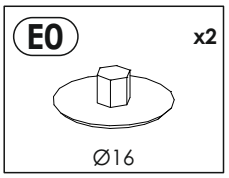
E0
x2
Ø16

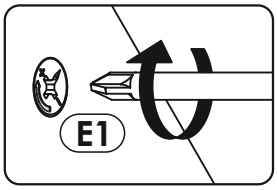
E1

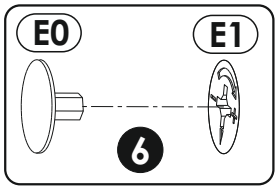
E0
E1
6

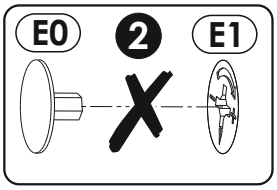
E0
2
E1

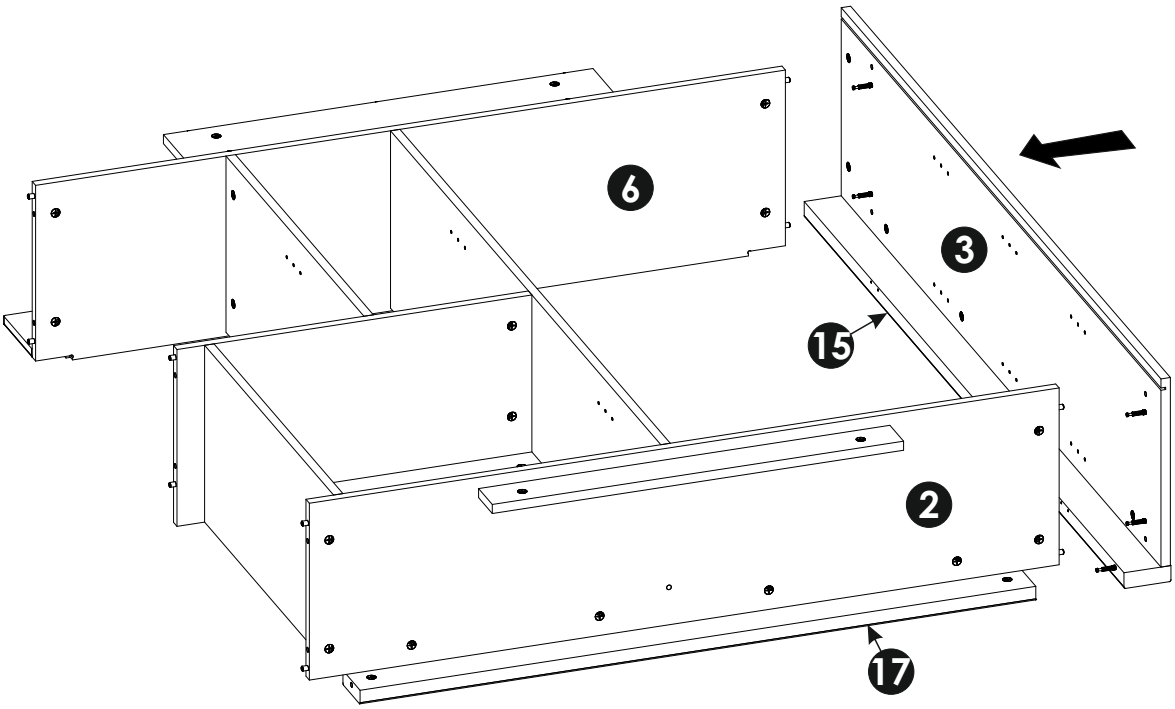
6
3
15
2
17

27

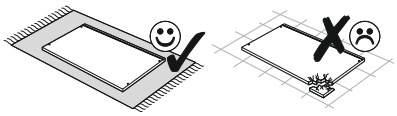

A1 x6	E1 x6	F1 x4
8 x 35 mm	15 x 12 mm	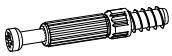 6 x 34 mm

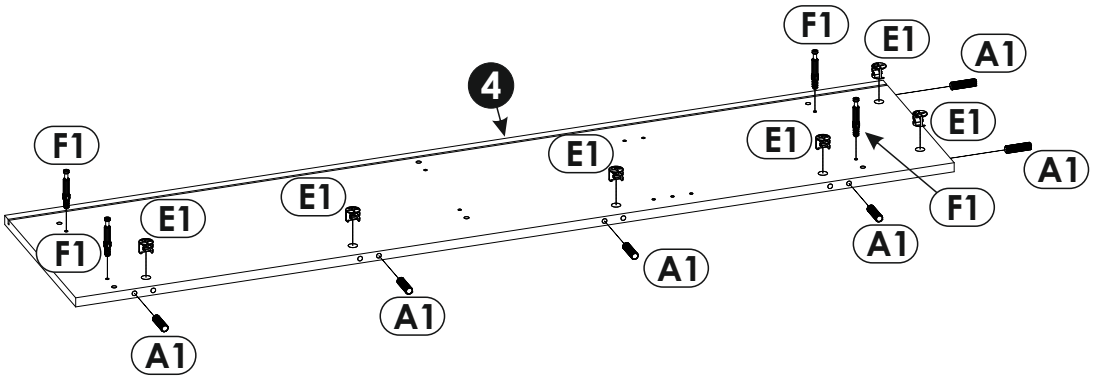

28

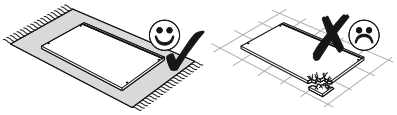

A1 x2	F1 x4
8 x 35 mm	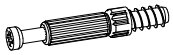 6 x 34 mm

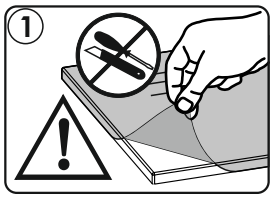

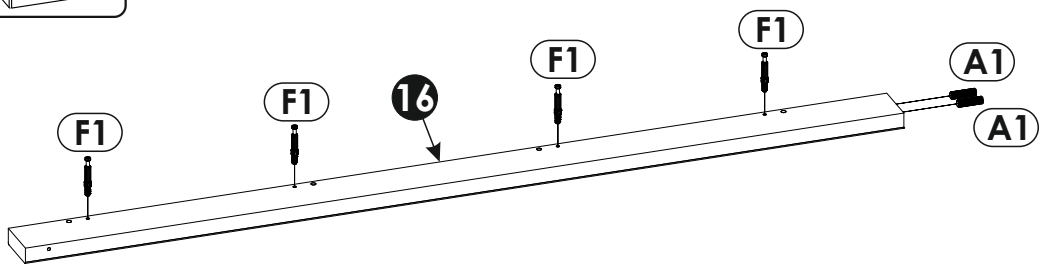

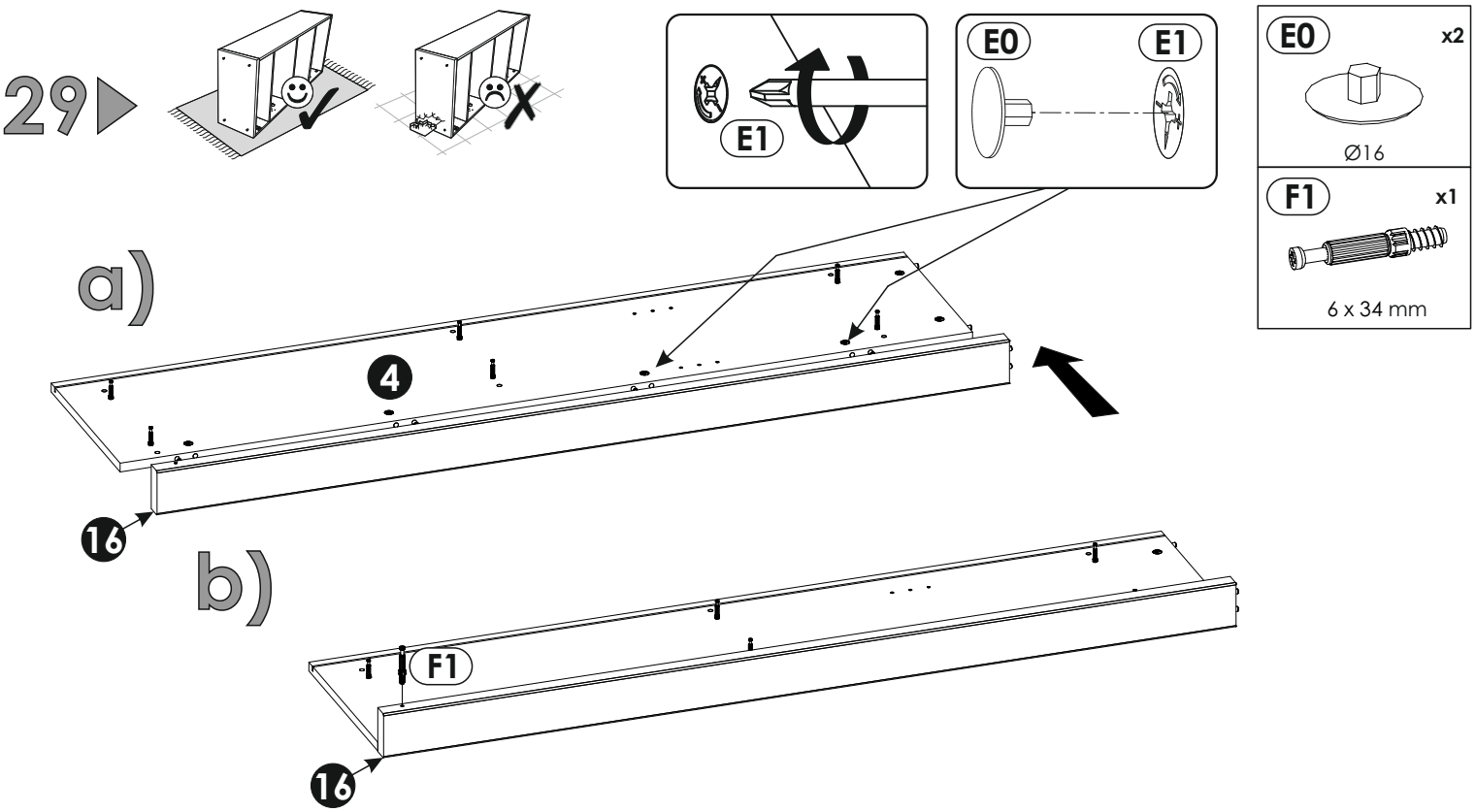
29
E1
E0
E1
E0
x2
Ø16
F1
x1
6 x 34 mm
a)
4
16
b)
F1
16

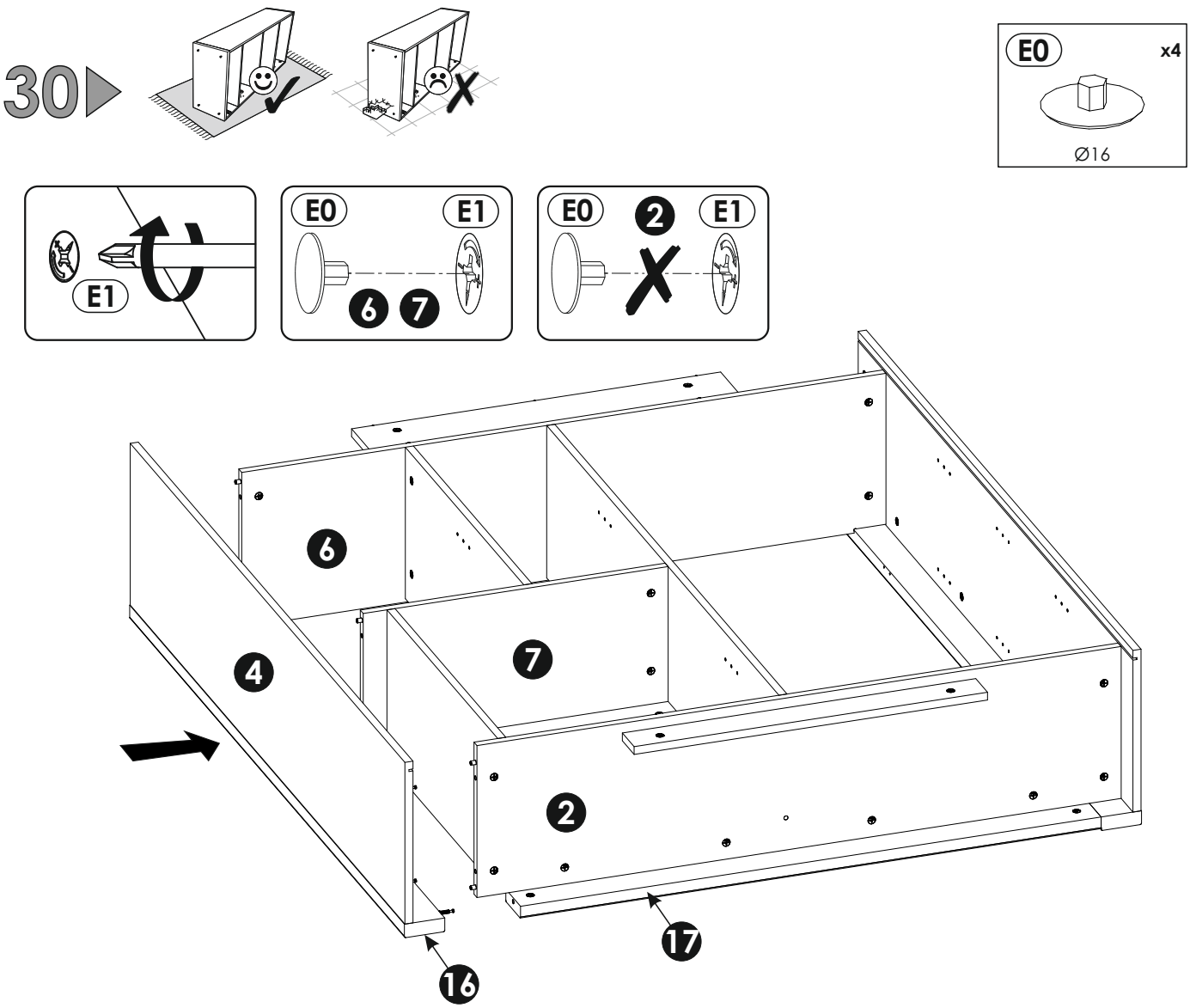
30
E0
x4
Ø16
E1
E0
E1
6
7
E0
2
E1
6
4
7
2
17
16

31

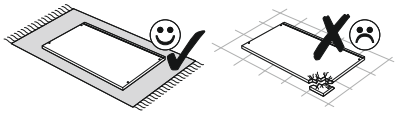

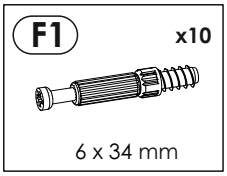

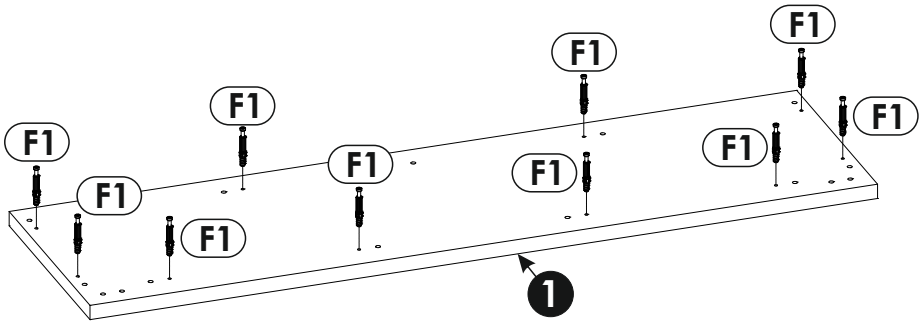

32

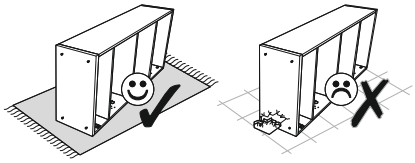

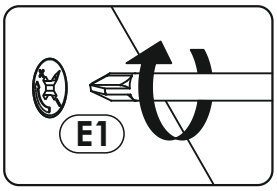

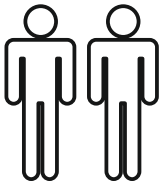

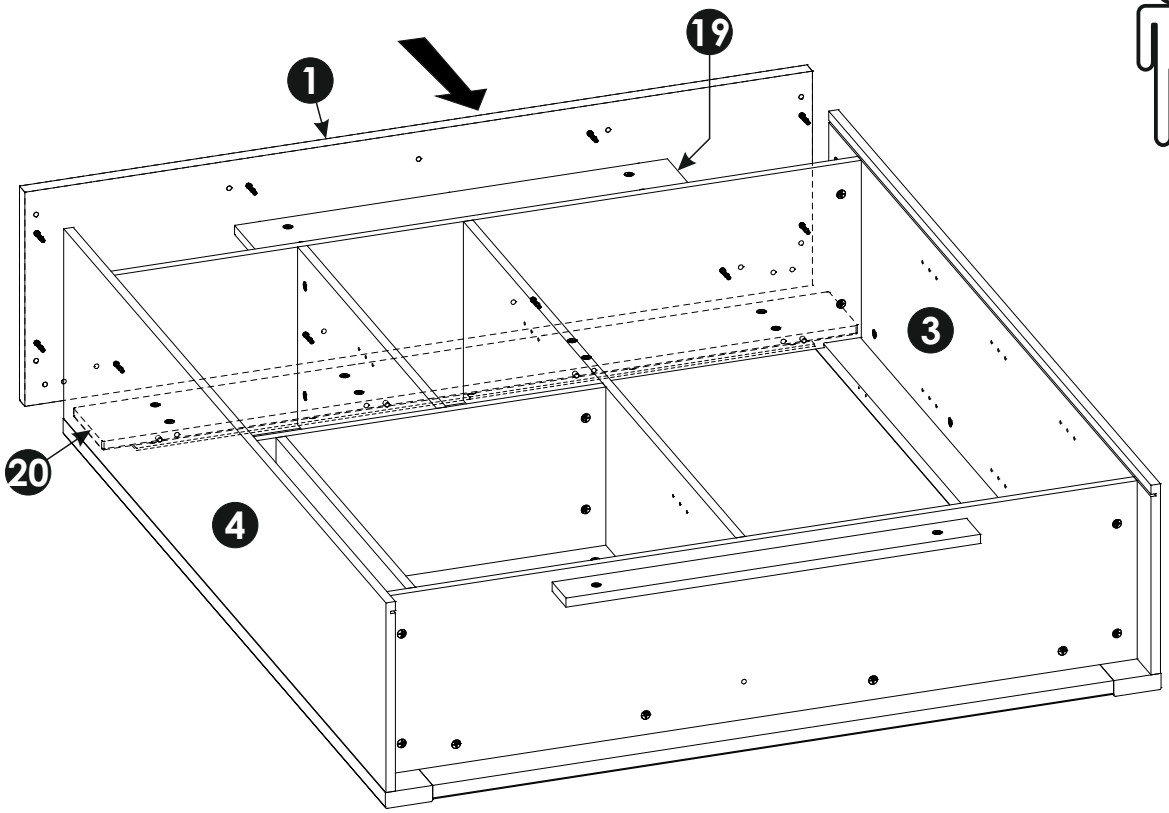

33

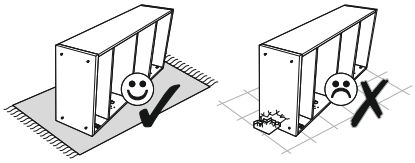

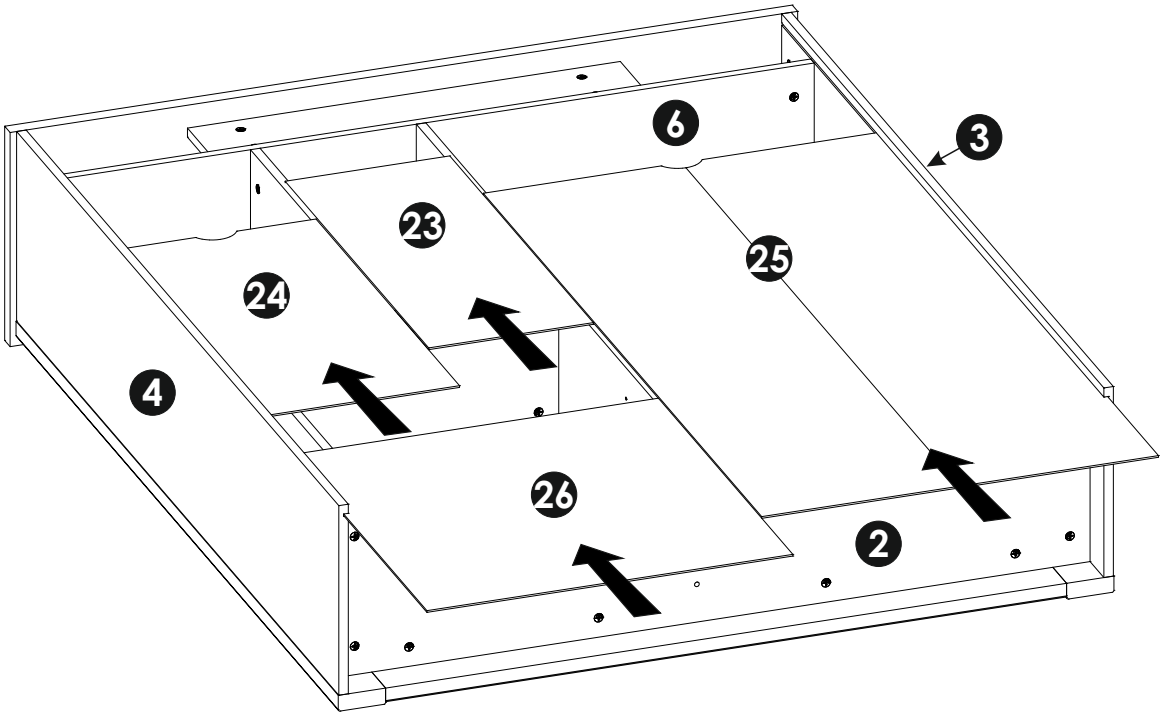

34

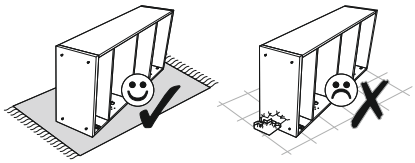

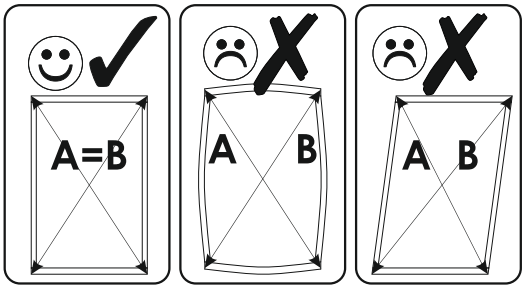

A=B

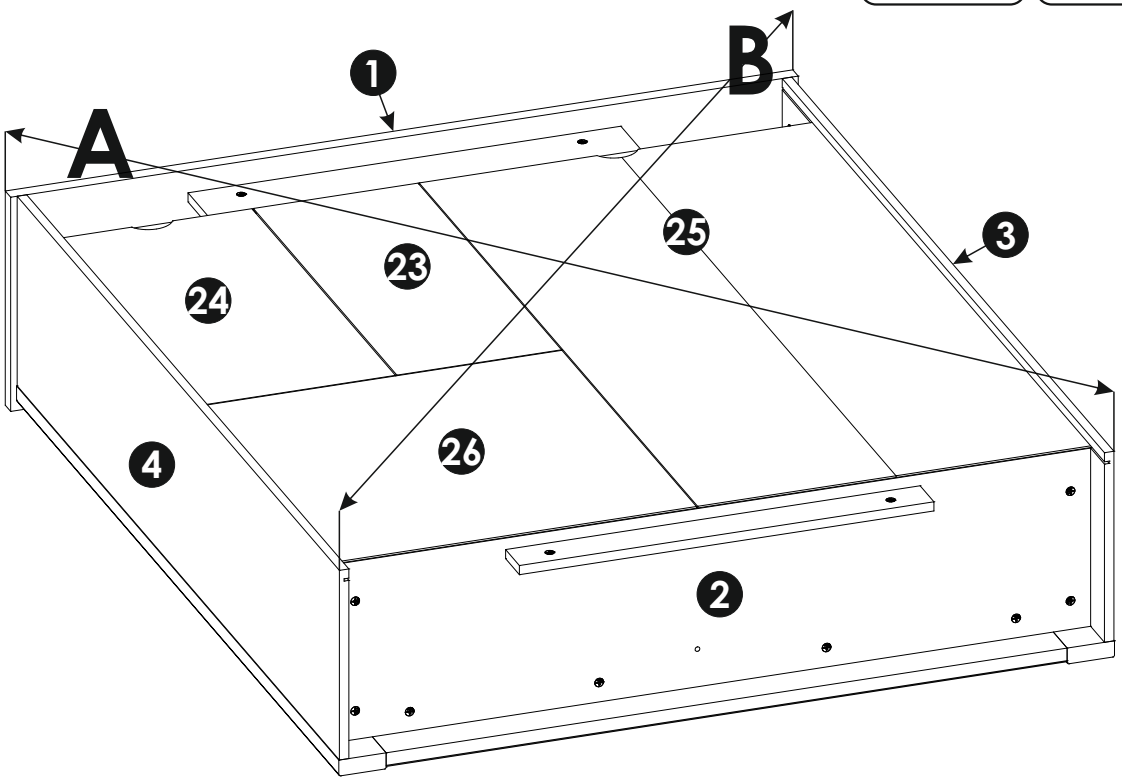

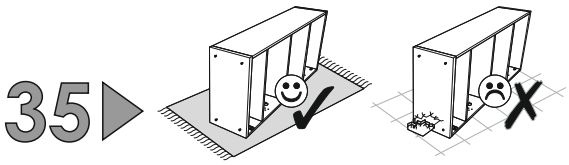
35

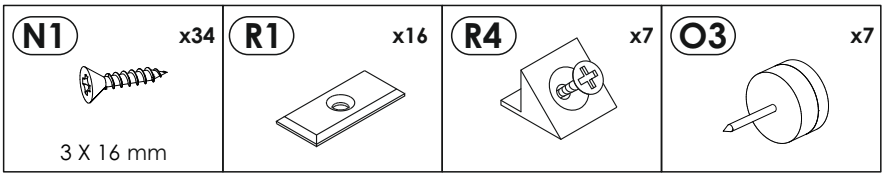
N1
x34
3 X 16 mm
R1
x16
R4
x7
O3
x7

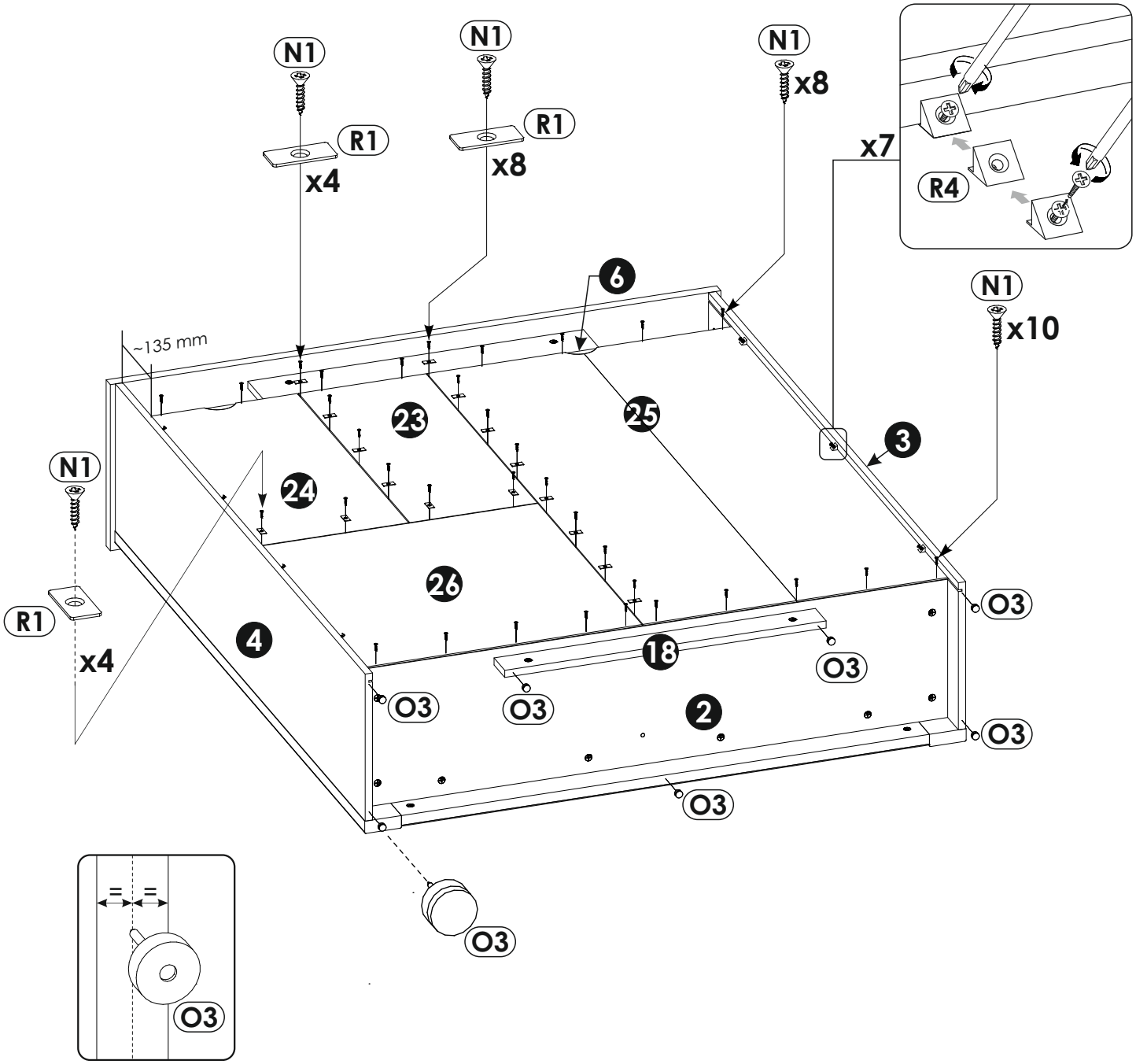
N1
R1
x4
N1
R1
x8
N1
x8
x7
R4
N1
x10
~135 mm
6
23
25
3
24
26
4
18
2
O3
N1
R1
x4
=
=
O3

36

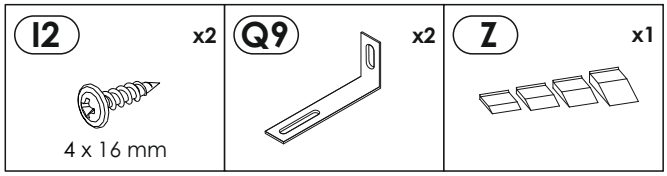

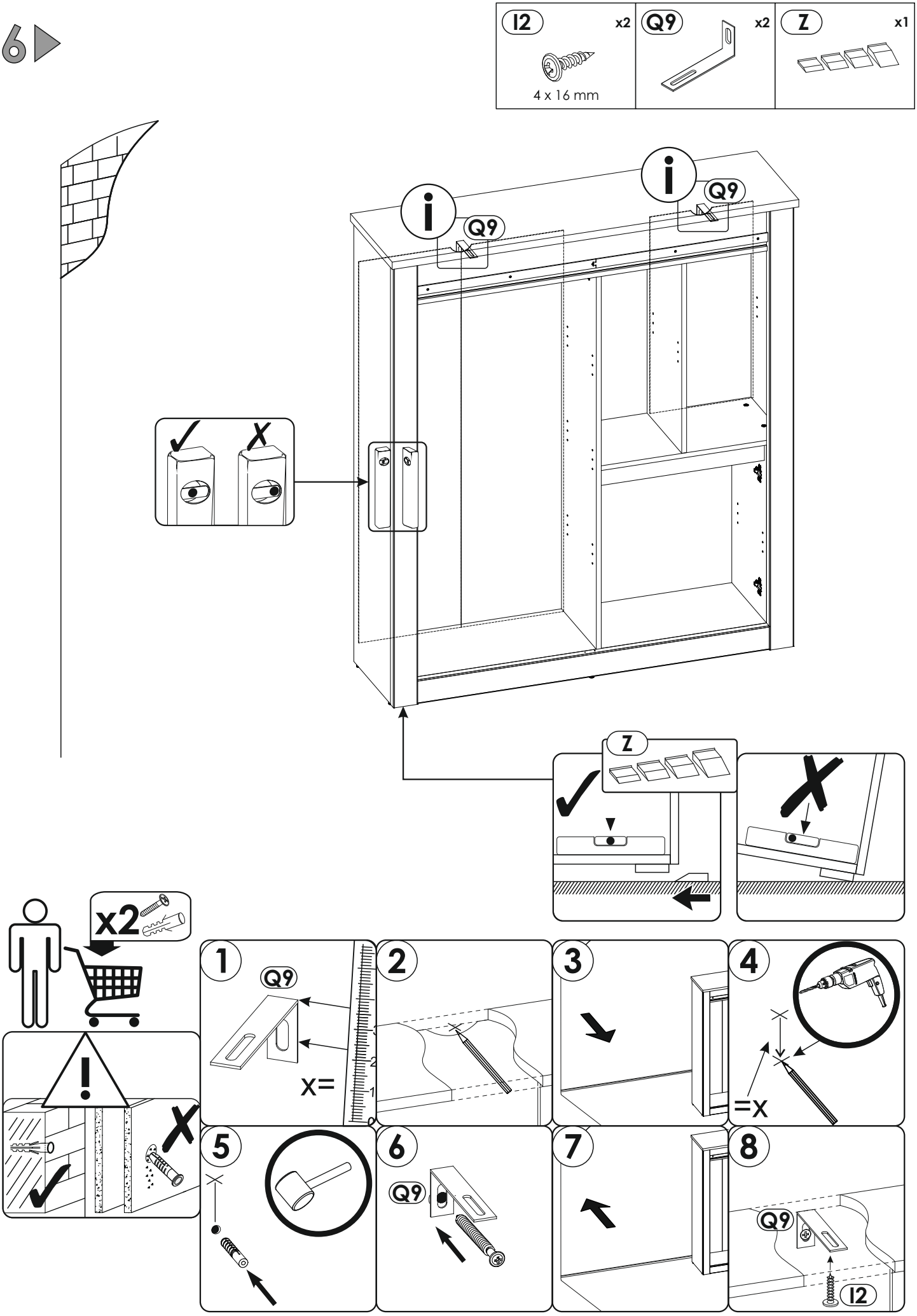

37

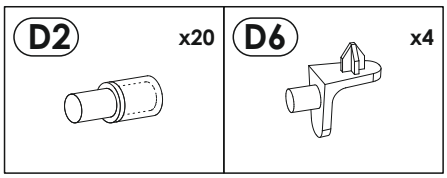
D2
x20
D6
x4

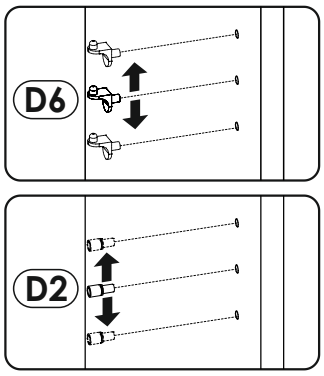
D6
D2

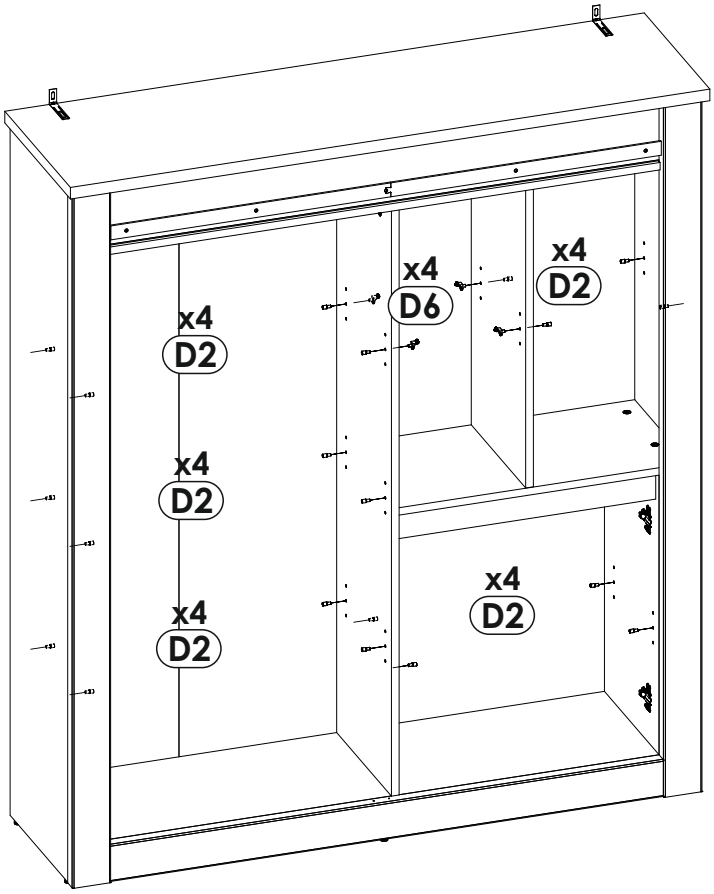
x4
D2
x4
D6
x4
D2
x4
D2
x4
D2
x4
D2

38

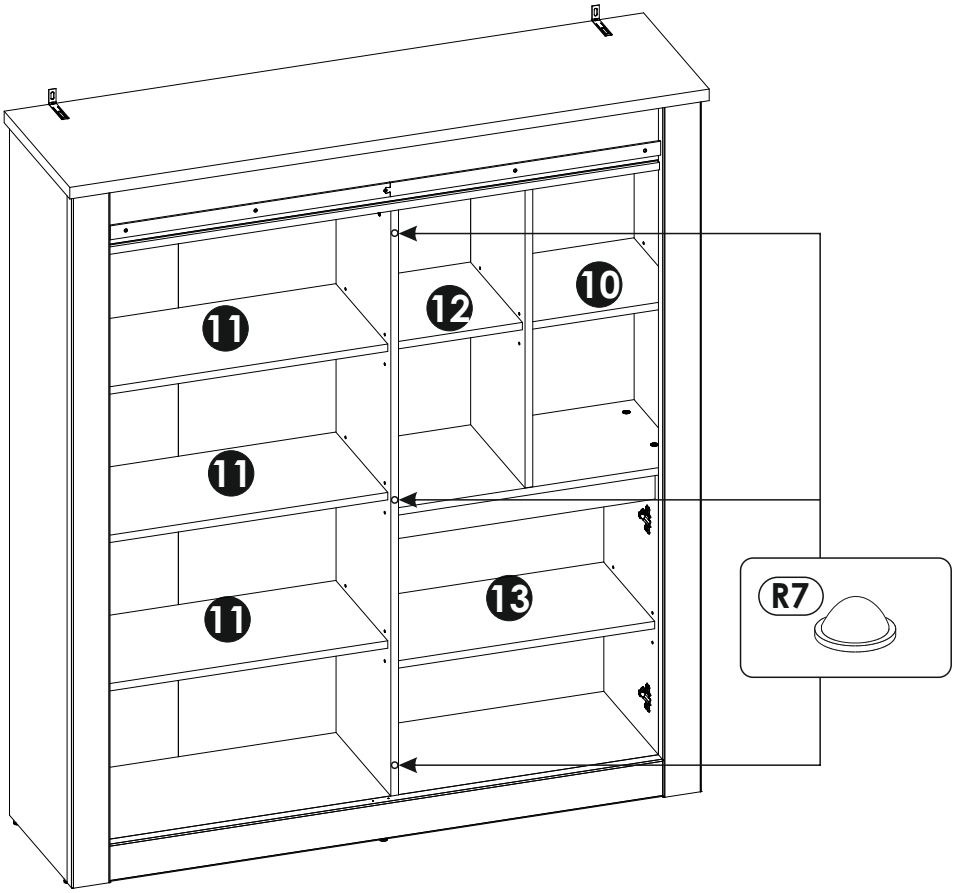
11
12
10
11
11
13
R7

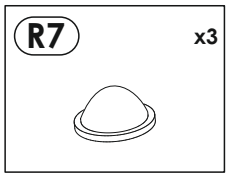
R7
x3

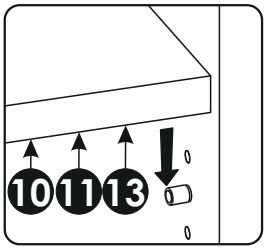
10
11
13

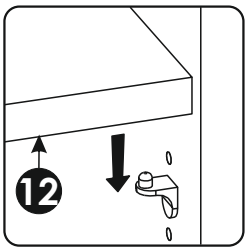
12

39

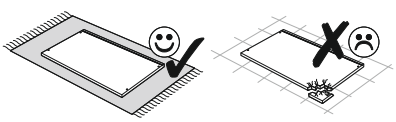

BC16 x2	C2 x4
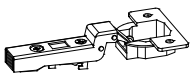	5 x 13 mm

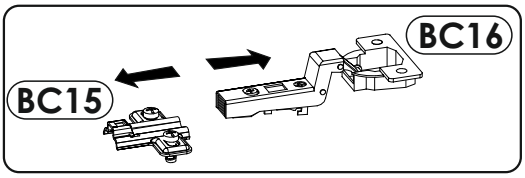

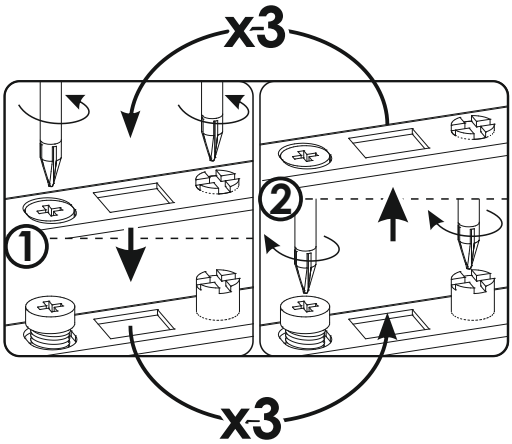

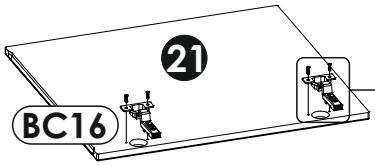

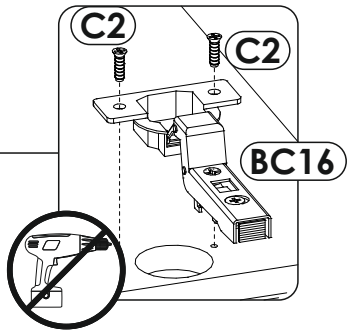

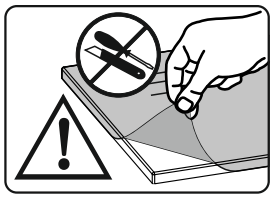

40

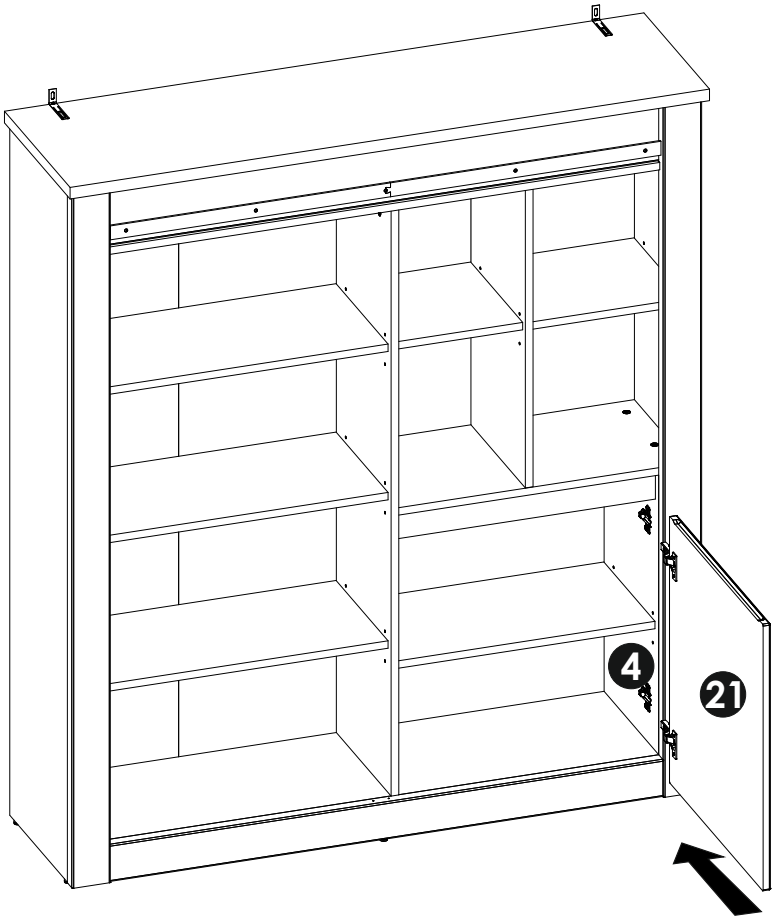

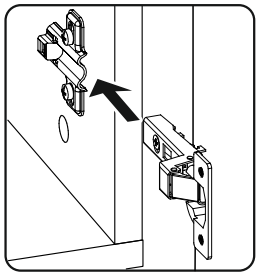

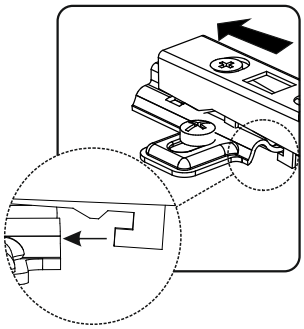

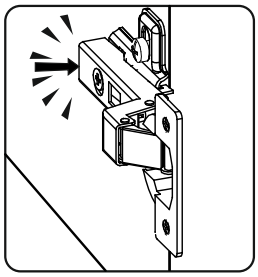

41

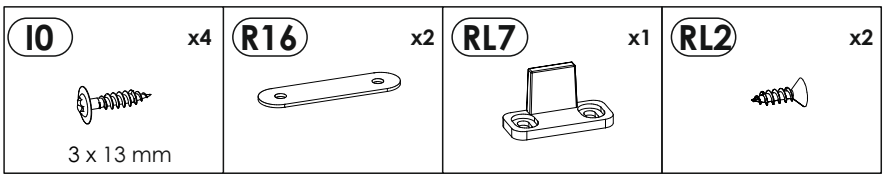
I0
x4
3 x 13 mm
R16
x2
RL7
x1
RL2
x2

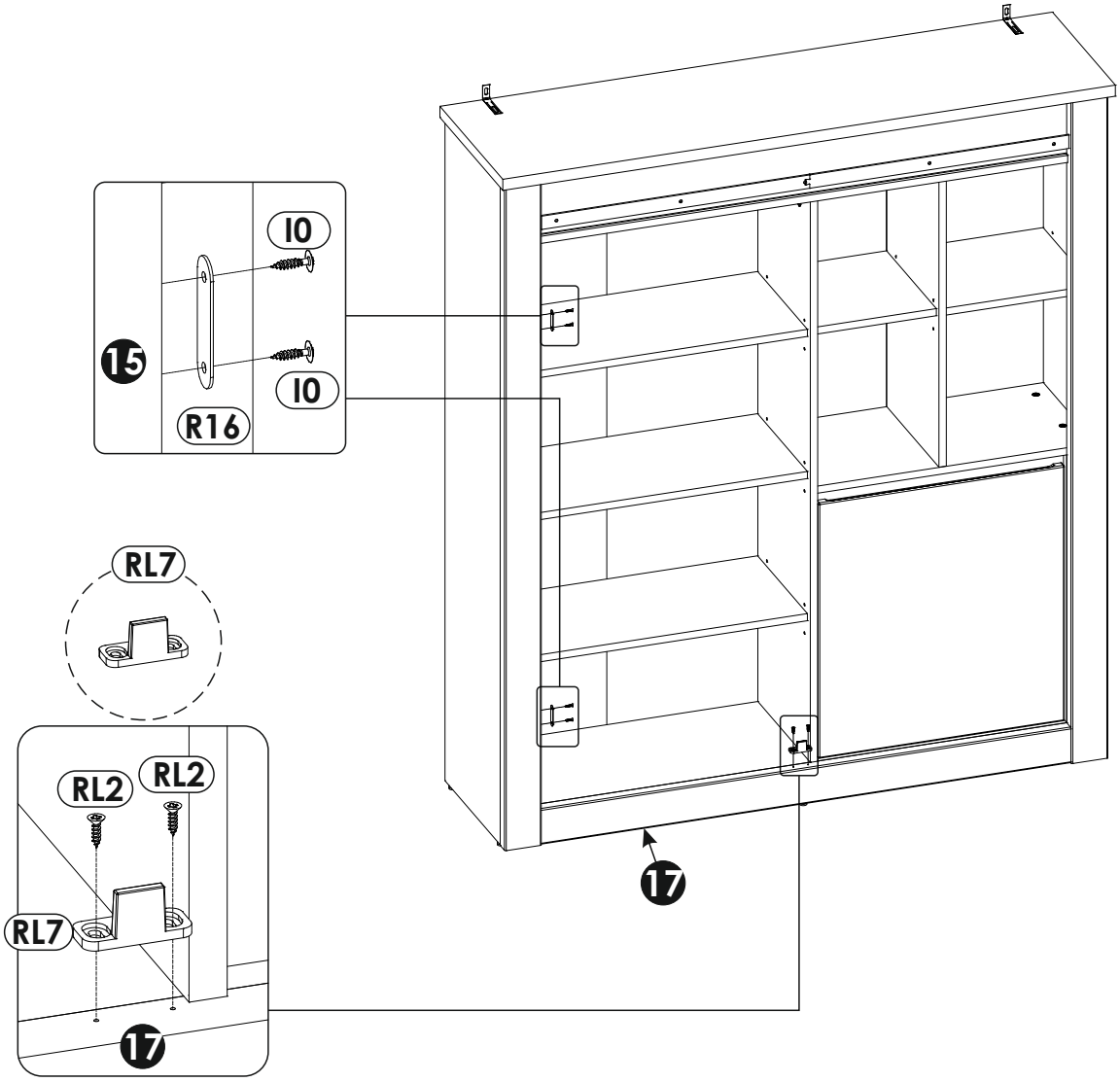
I0
15
I0
R16
RL7
RL2
RL2
RL7
17
17

42

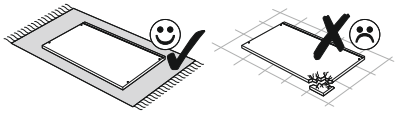

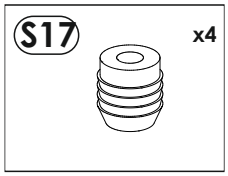
S17
x4

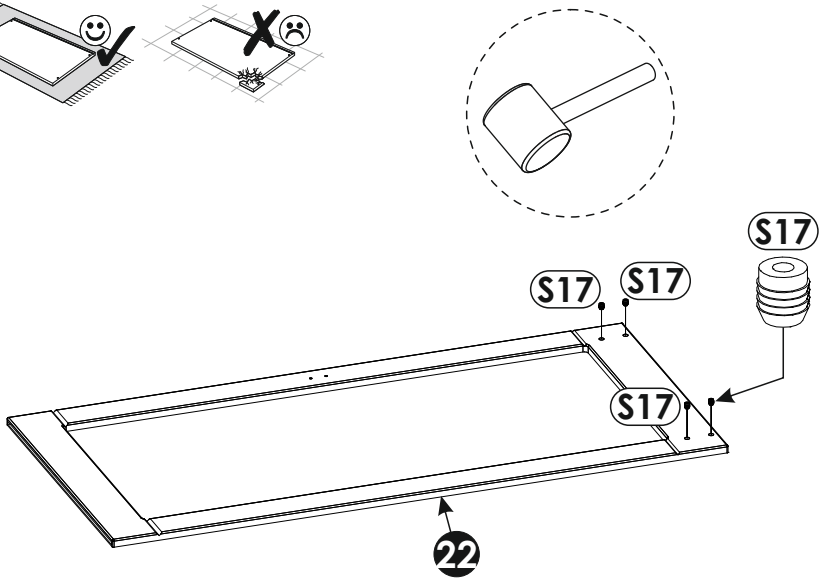
S17
S17
S17
S17
22

43

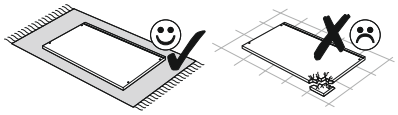

N1 x4 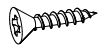 3 X 16 mm	Q1 x2 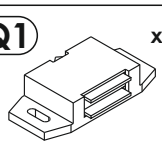
RL5 x2 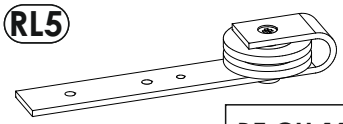 BE CH 11 45 00	RL1 x4

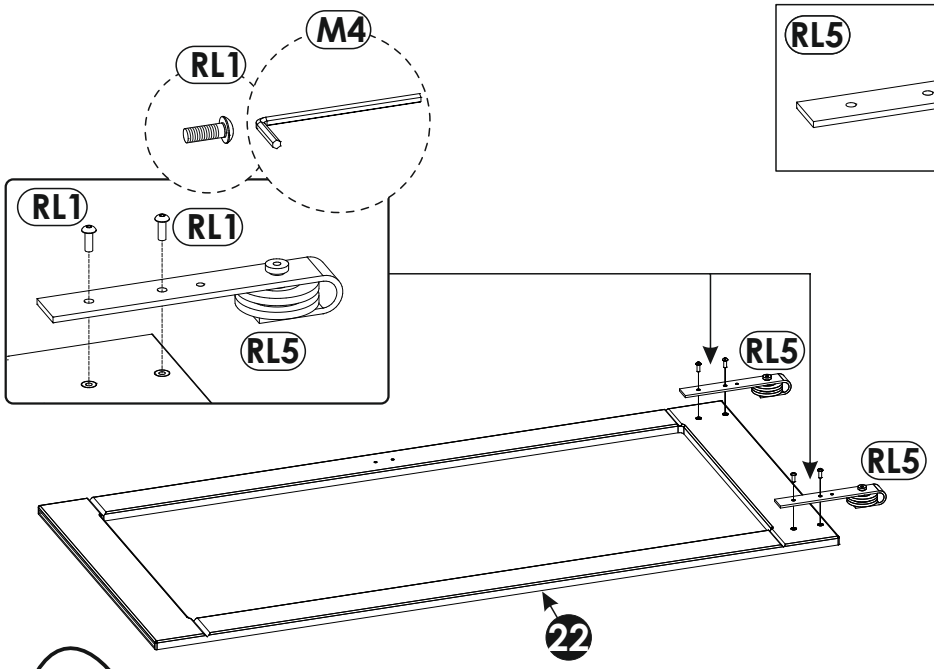

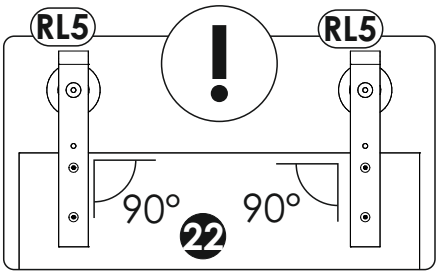

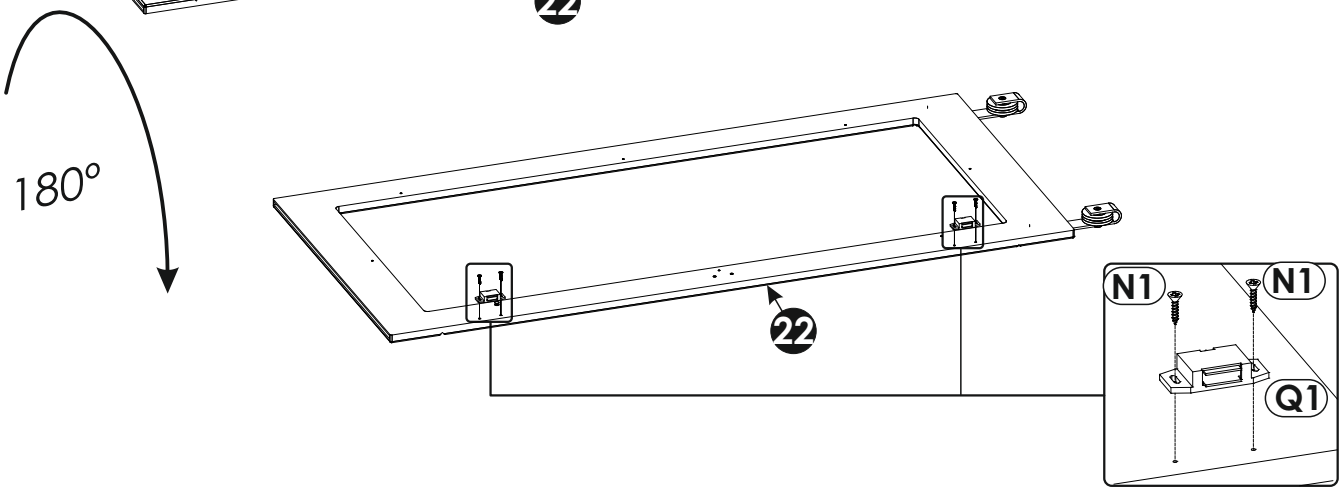

44

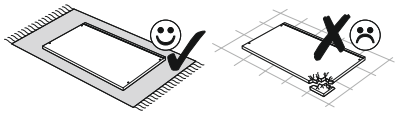

I2 x8 4 x 16 mm	R3 x8 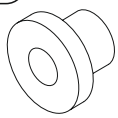

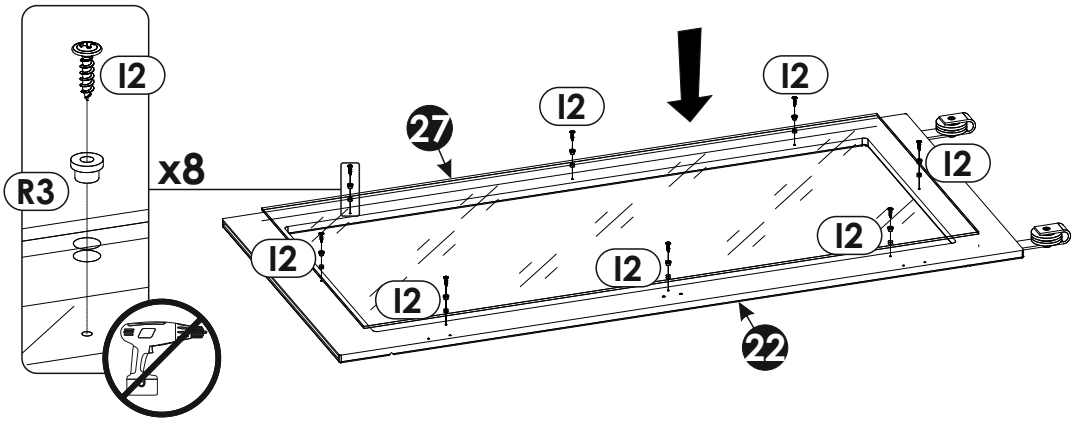

45

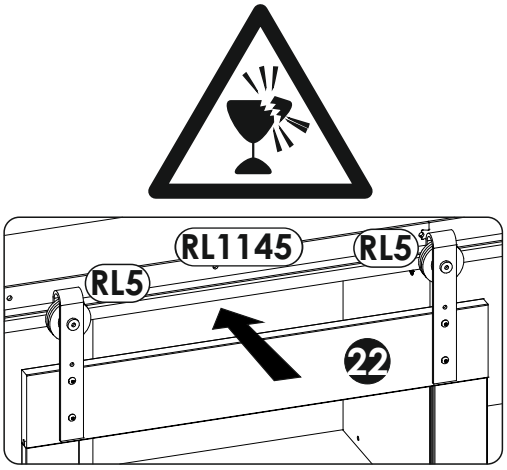

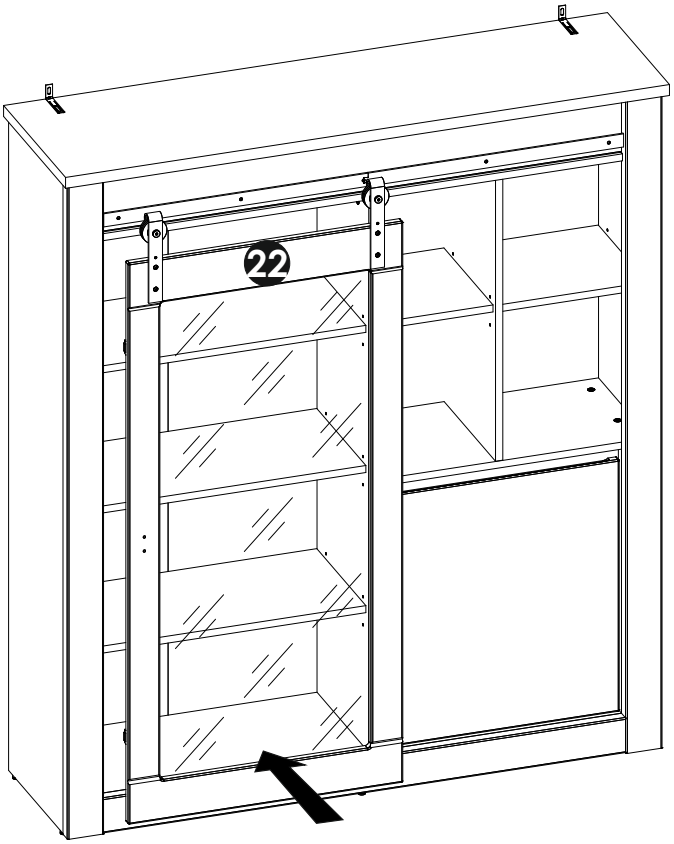

46

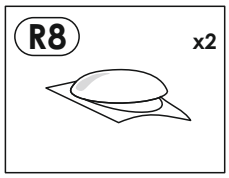

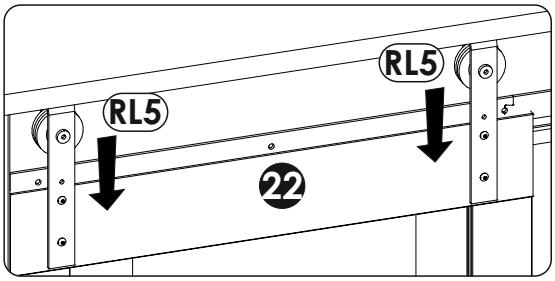

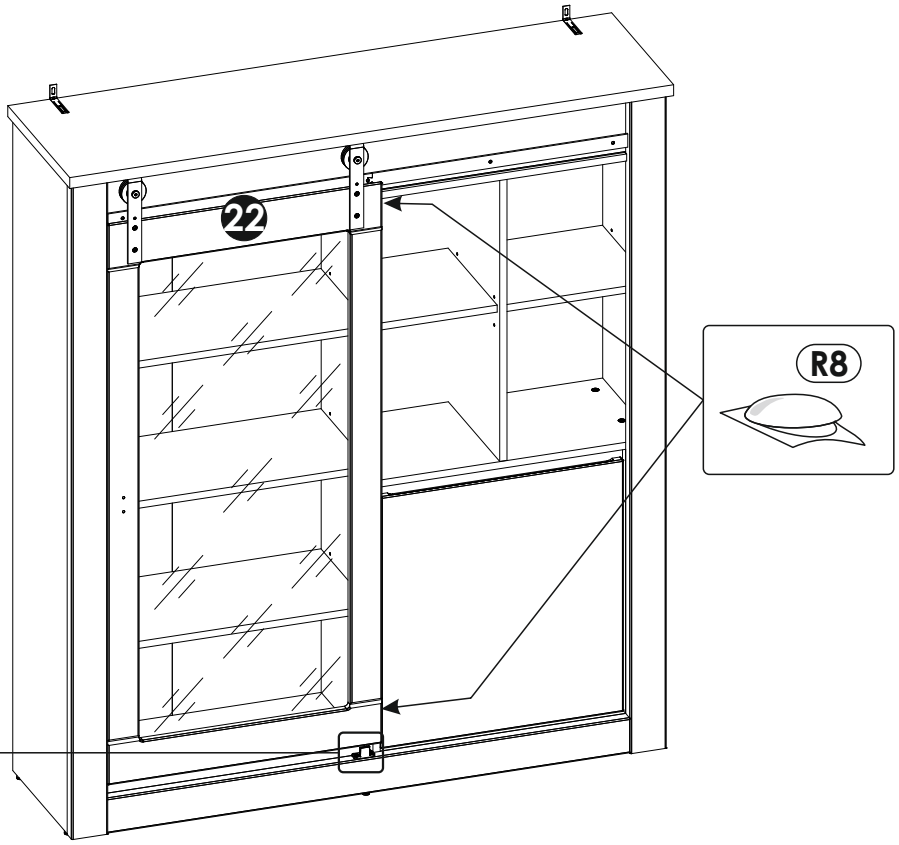

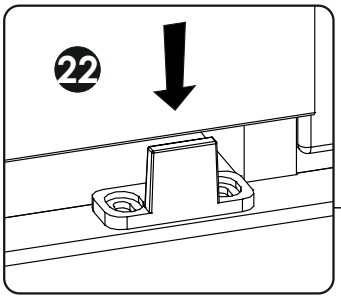

47

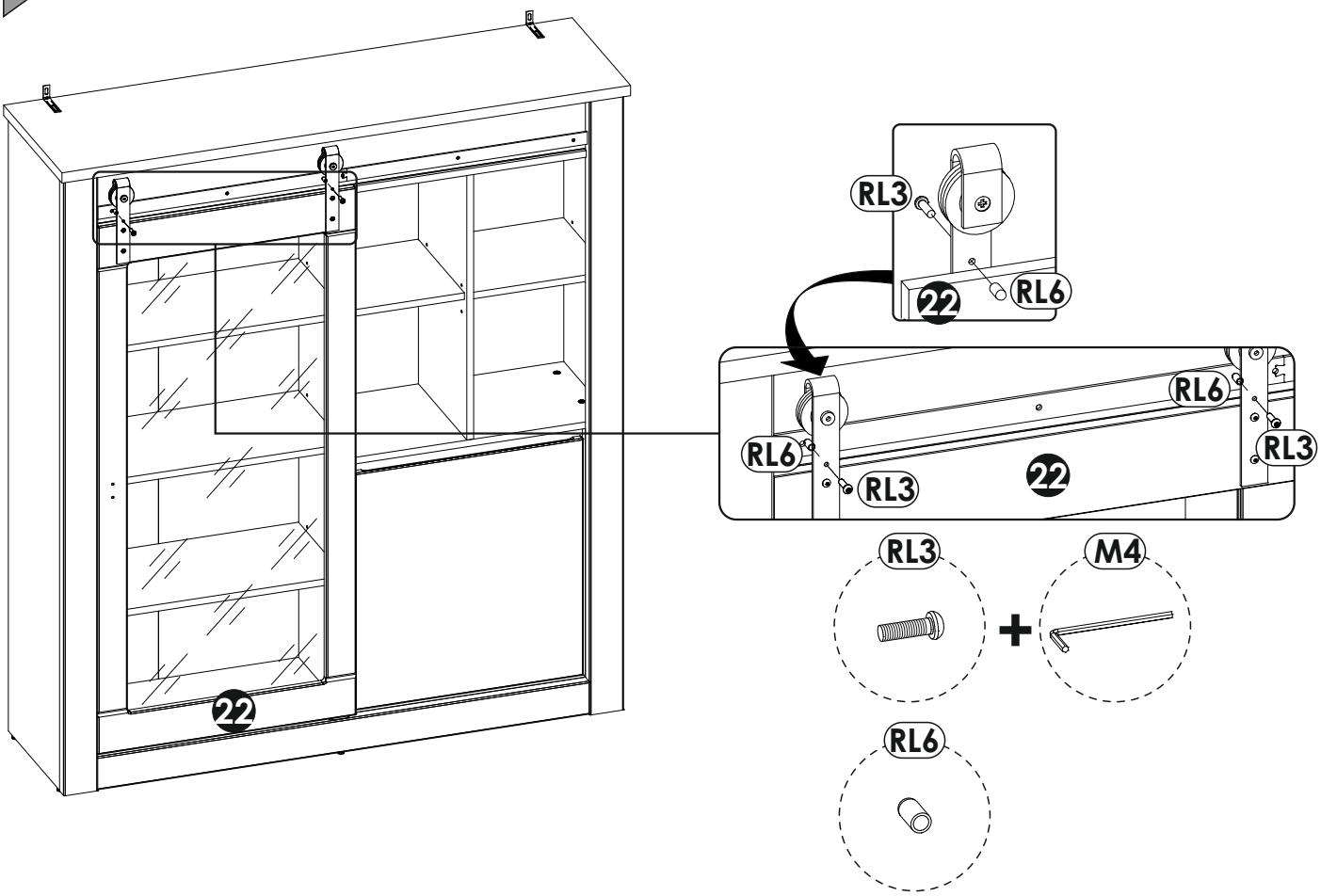

48

H1 x1	K7 x2
L - 70 mm	4 x 22 mm

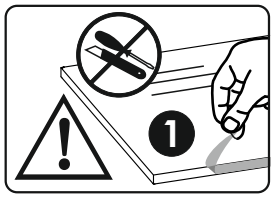

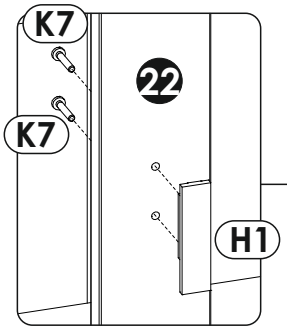

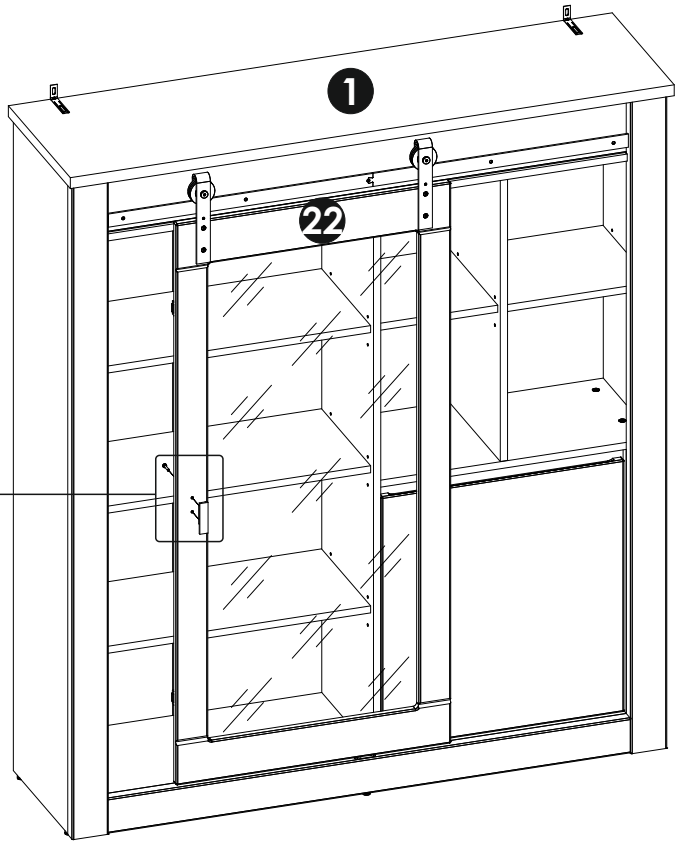

max

24 H

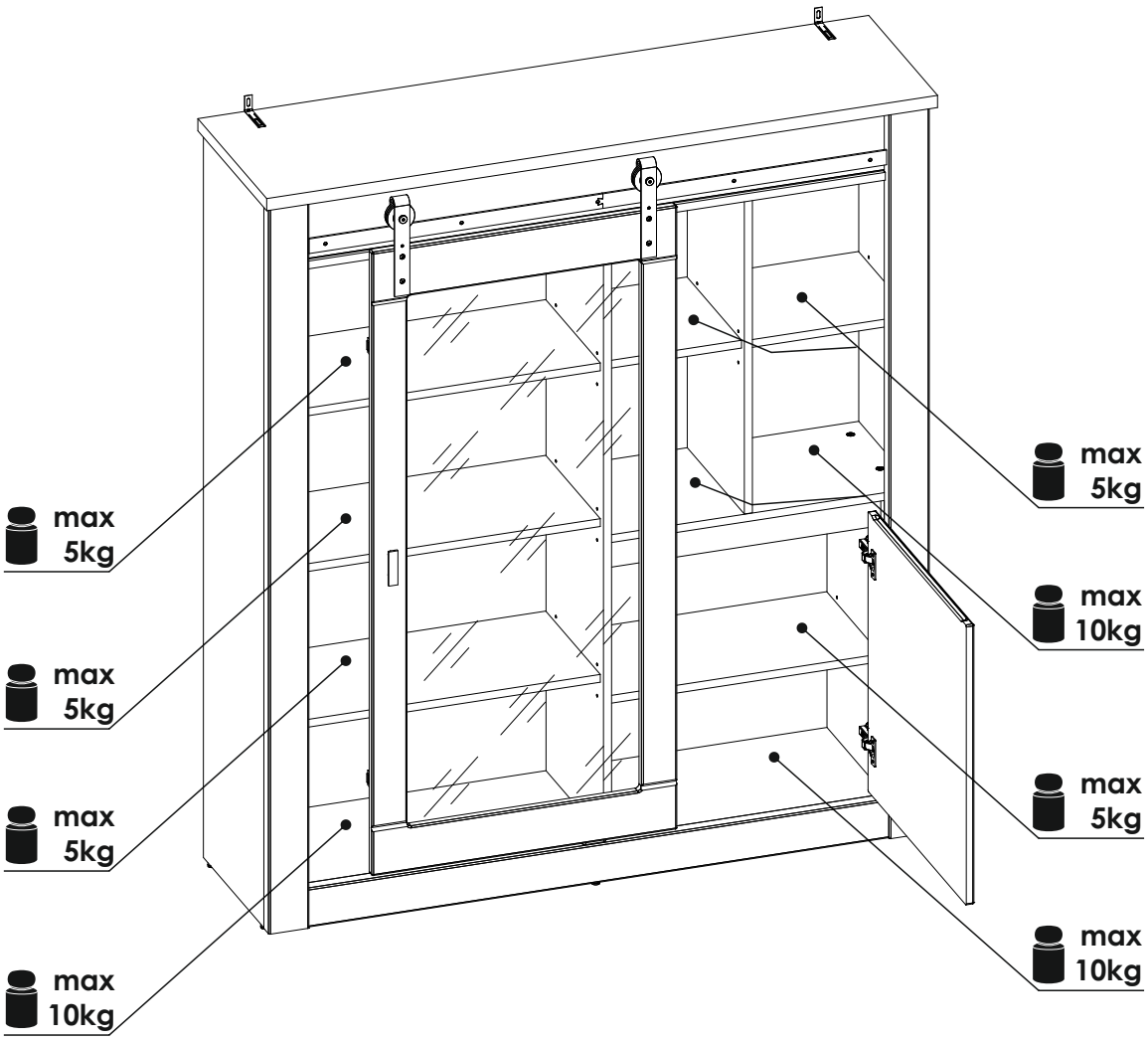
max 5kg
max 5kg
max 5kg
max 10kg
max 5kg
max 10kg
max 5kg
max 10kg

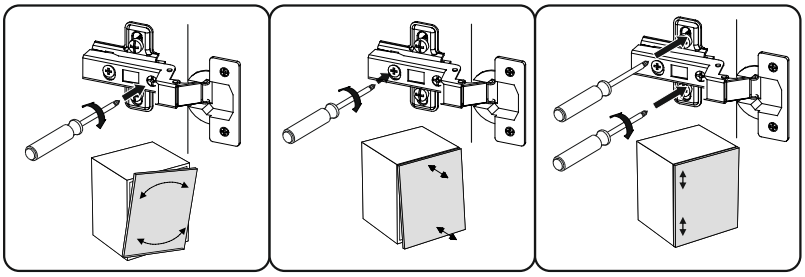

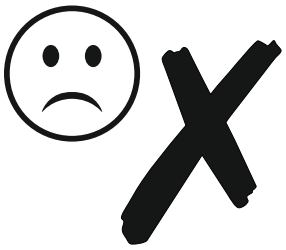

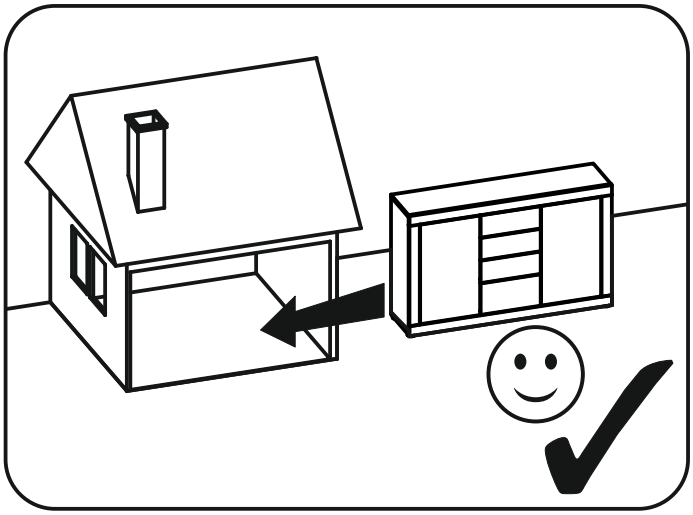

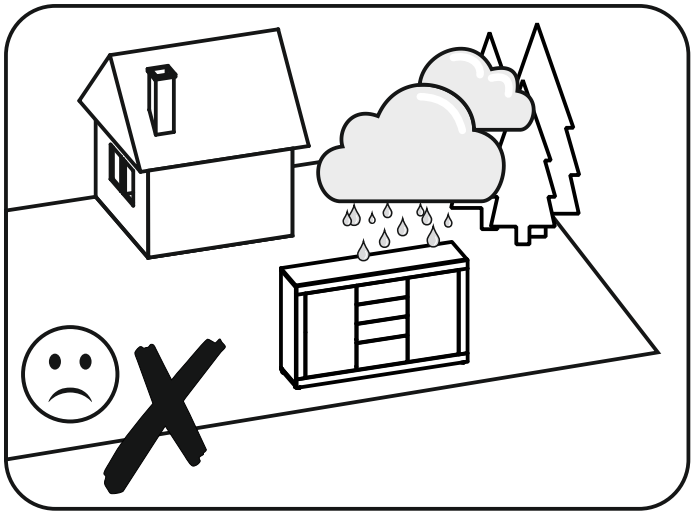

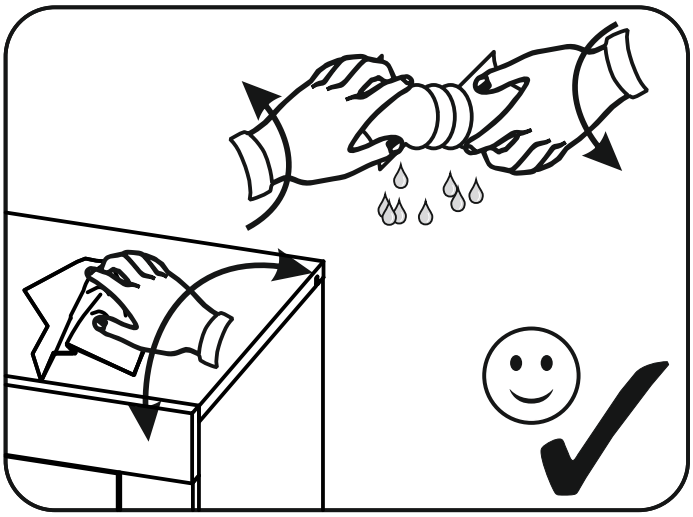

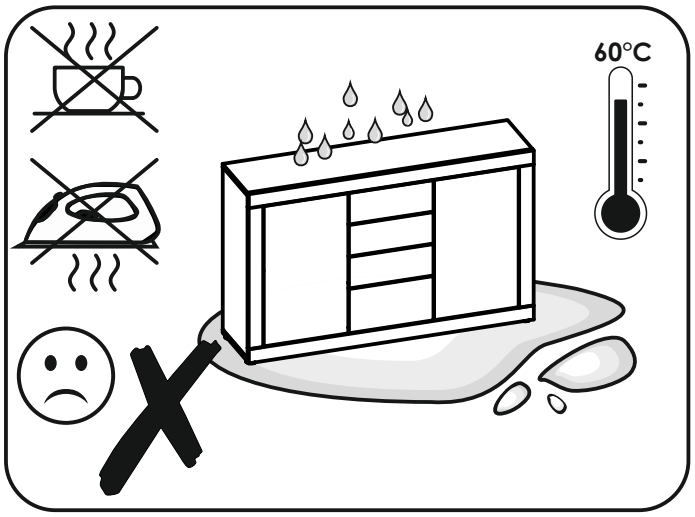
60°C

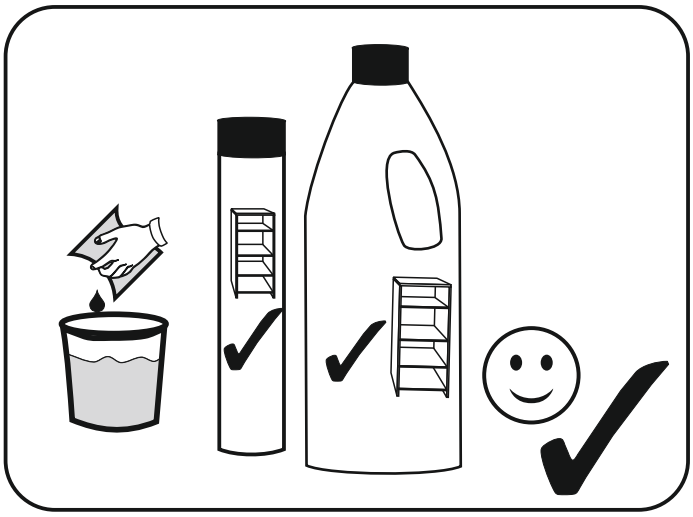

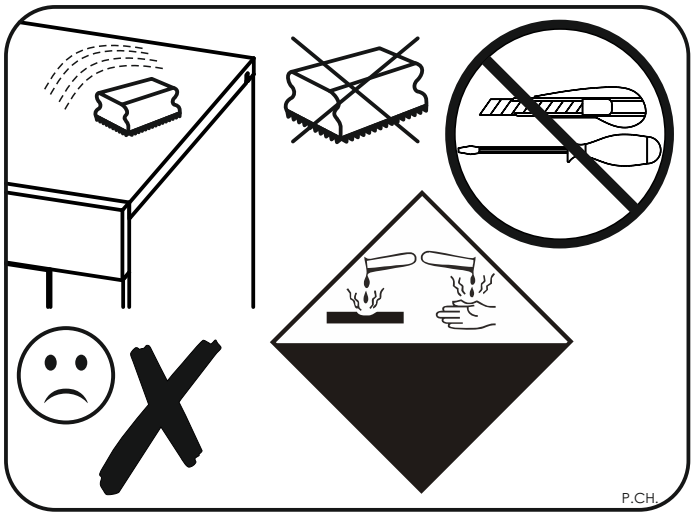
P.CH.

5WiXDY32

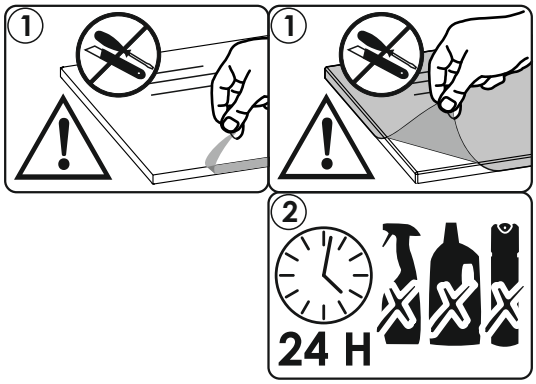

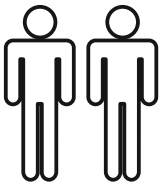

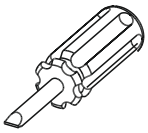

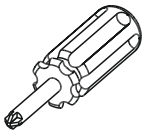

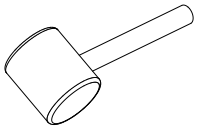

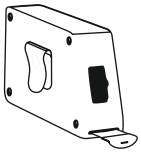

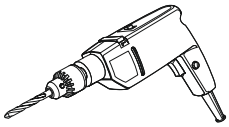

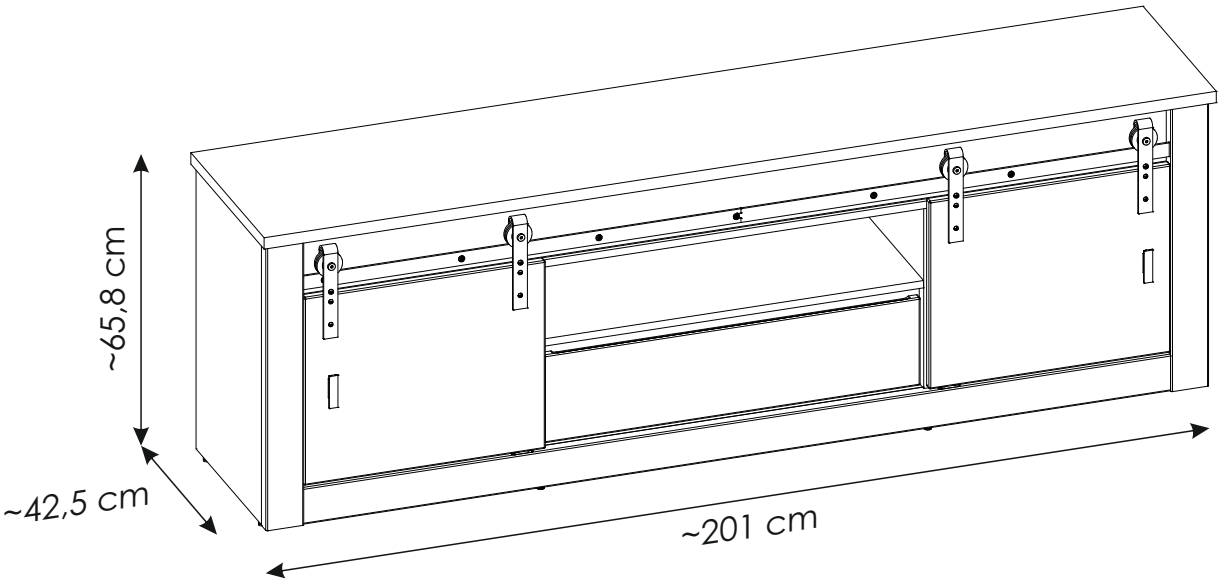

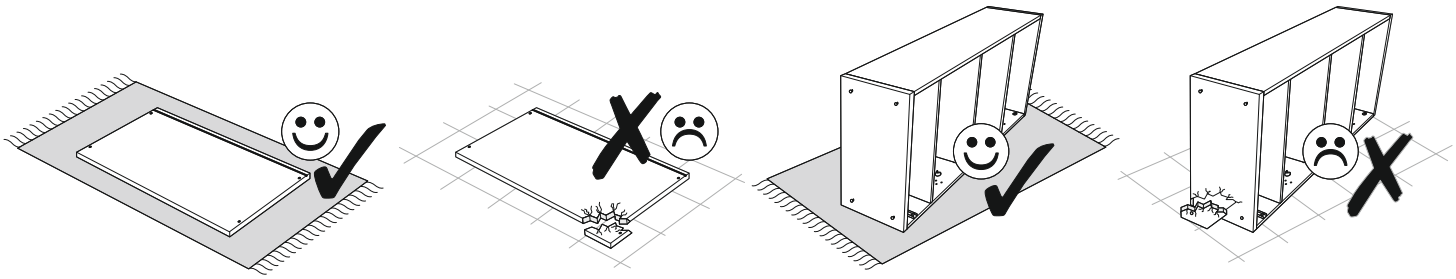

PL.
UWAGA! Mebel należy trwale zamocować do ściany, aby uniknąć ryzyka związanego z przewróceniem się mebla.
W paczce nie ma śrub mocujących, ponieważ rodzaj mocowania należy odpowiednio dobrać do rodzaju ściany. Dobierz właściwe do Twojego rodzaju ściany.

D.
ACHTUNG! Um alle mit dem Umkippen des Möbels verbundenen Risiken auszuschließen, muss das Möbel fest an der Wand verankert werden. Beschläge für die Wandbefestigung sind nicht beigepackt, da diese von der jeweiligen Wandbeschaffenheit abhängig sind. Bitte solche Befestigungschläge wählen, die für die heimischen Wände geeignet sind.

FR.
ATTENTION! Ce meuble doit être fixé en permanence au mur pour éviter les risques de chute. Les vis de fixation ne sont pas livrées car le type de fixation doit être choisi en fonction du type de mur. Sélectionnez les fixations adaptées au mur.

I.
ATTENZIONE! Il mobile deve essere permanentemente fissato alla parete per evitare i rischi derivanti da un ribaltamento del mobile. La confezione non include le viti di fissaggio, in quanto il tipo di fissaggio deve essere scelto in base al tipo di parete. Utilizzare viti appropriate in base al materiale della parete.

HR.
NAPOMENA! Namještaj mora biti trajno pričvršćen za zid, kako bi se izbjegao rizik od njegova prevrtanja. U paketu nema vijaka za pričvršćivanje, jer se vrsta montaže mora prilagoditi vrsti zida. Odaberite pravu vrstu prema Vašoj vrsti zida.

EN.
WARNING! To prevent this furniture from tripping over, fix it to the wall permanently. Fixing devices are not included since different wall materials require different types of fixing devices. Please make sure you chose the correct ones for your type of wall.

SK.
POZOR! Nábytok musí byť trvalo pripevnený k stene tak, aby sa zamedzilo riziku prevrátenia. Balík neobsahuje upevňovacie skrutky, pretože typ upevnenia je treba vybrať podľa typu steny. Vyberte typ vhodný pre Vašu stenu.

CZ.
POZOR! Nábytek je nutné pevně připevnit ke zdi, abychom se vyhnuli riziku spojenému s jeho převrhnutím. Součástí balení nejsou připevňovací šrouby, protože způsoby připevění je nutné zvolit podle druhu stěny. Vyberte správný pro Váš typ stěny.

RU.
ПРИМЕЧАНИЕ! Эту мебель необходимо всегда прикреплять к стене, чтобы избежать рисков, связанных с переворотом мебели. В пакете нет крепежных винтов, потому что тип крепления должен быть выбран в соответствии с типом стены. Выберите, пожалуйста, правильные винты к вашей стене.

RO.
ATENȚIE!Mobila trebuie ancorată permanent în perete pentru a evita riscul de răsturnare a mobilei. În pachet nu sunt incluse șuruburile de fixare, deoarece tipul de ancoraj trebuie ales în funcție de tipul de perete. Alegeți șuruburile potrivite pentru tipul Dvs. de perete.

TR.
DİKKAT!Devrilme riskini önlemek için mobilya duvara sabitlenmelidir. Sabitleme cıvataları pakete dahil değil, çünkü sabitleme tertibatının tipi, duvara tipine uygun olarak seçilmelidir. Onu duvarınızın tipine göre seçiniz.

AR.
ملاحظة!
يجب تثبيت الأثاث بإحكام إلى الحائط أو الجدار لتجنب خطر إنقلابه. لا تحتوي العلبة على مسامير التثبيت، إذ إنه ينبغي إستعمال المسامير المخصصة لنوعية الحائط أو الجدار. اختر المسامير التي تناسب جدارك.

E.
¡ATENCIÓN! El mueble debe ser fijado permanentemente a la pared para evitar el riesgo relacionado con el vuelco del mueble. En el paquete no hay tornillos de fijación, ya que se debe elegir el tipo de fijación adecuado para el tipo de pared. Elija el apropiado para su tipo de pared.

CN.
注意！本家具需要固定在墙上以免倒塌。
箱子里没有安装螺钉，
因为安装方式需要根据墙的类型调整。
请按照您的墙类型选择合适的安装方式.

SLO.
POZOR! Pohištvo trajno pritrdite na steno, da preprečite tveganje, da se prevrne. V paketu ni pritrdilnih vijakov, saj je treba način pritrditve ustrezno izbrati glede na vrsto stene. Izberite način, ki je ustrezen za vašo steno.

HU.
FIGYELEM! Rögzítse a bútorokat a falhoz, hogy elkerülje a bútor felborulásának kockázatát.
A készletben nem találhatók rögzítőcsavarok, mivel a rögzítés típusa a fal típusától függ.
Válassza ki a fal típusának megfelelő kötőelemeket.

NL.
OPMERKING!De meubelen moeten permanent aan de muur worden bevestigd om te voorkomen dat de meubelen kantelen. Er zitten geen bevestigingsschroeven in het pakket, omdat het type bevestiging moet worden gekozen op basis van het type muur. Kies de juiste voor uw type muur.

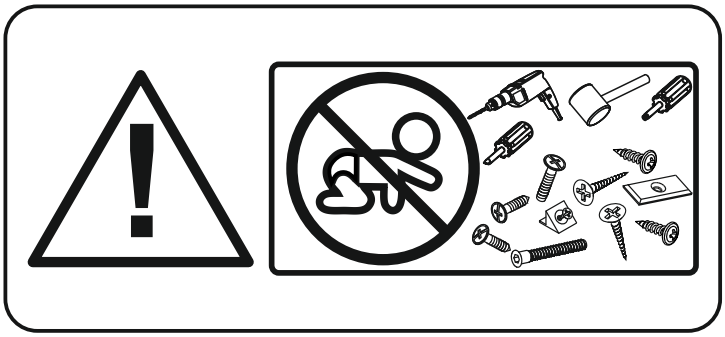

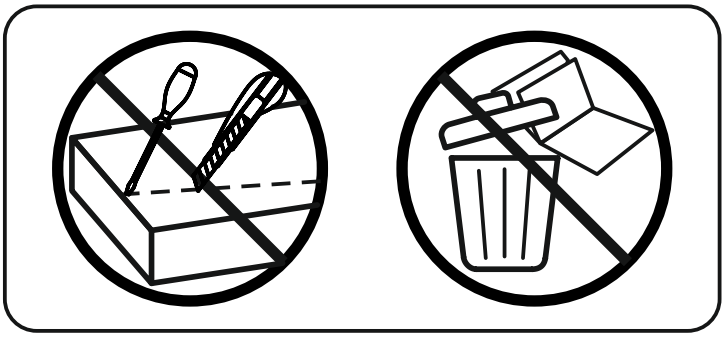

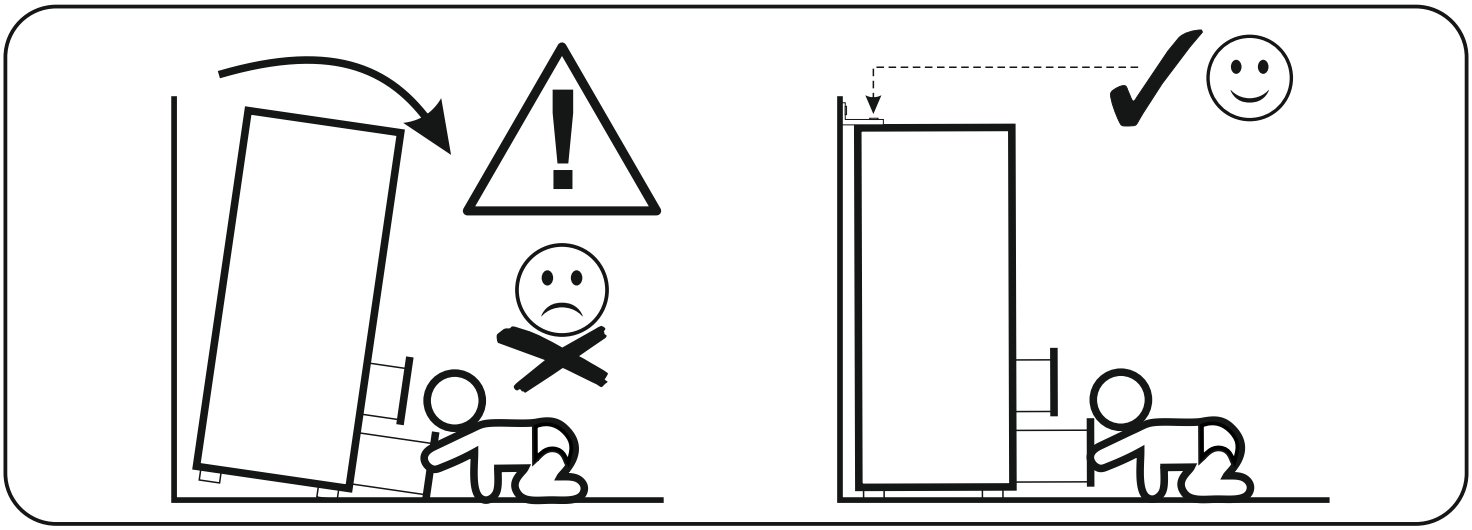

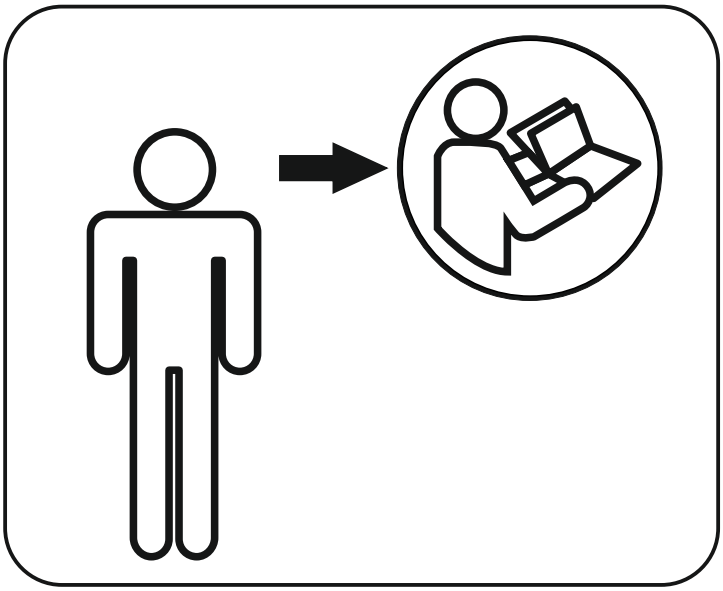

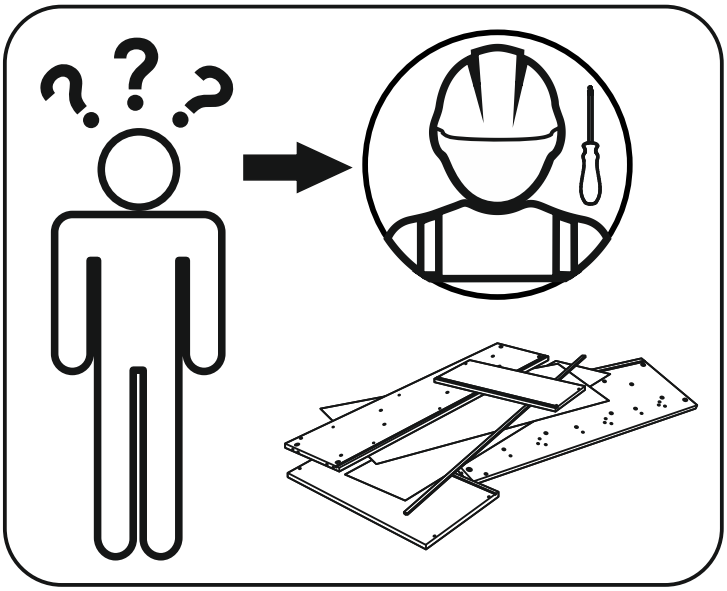

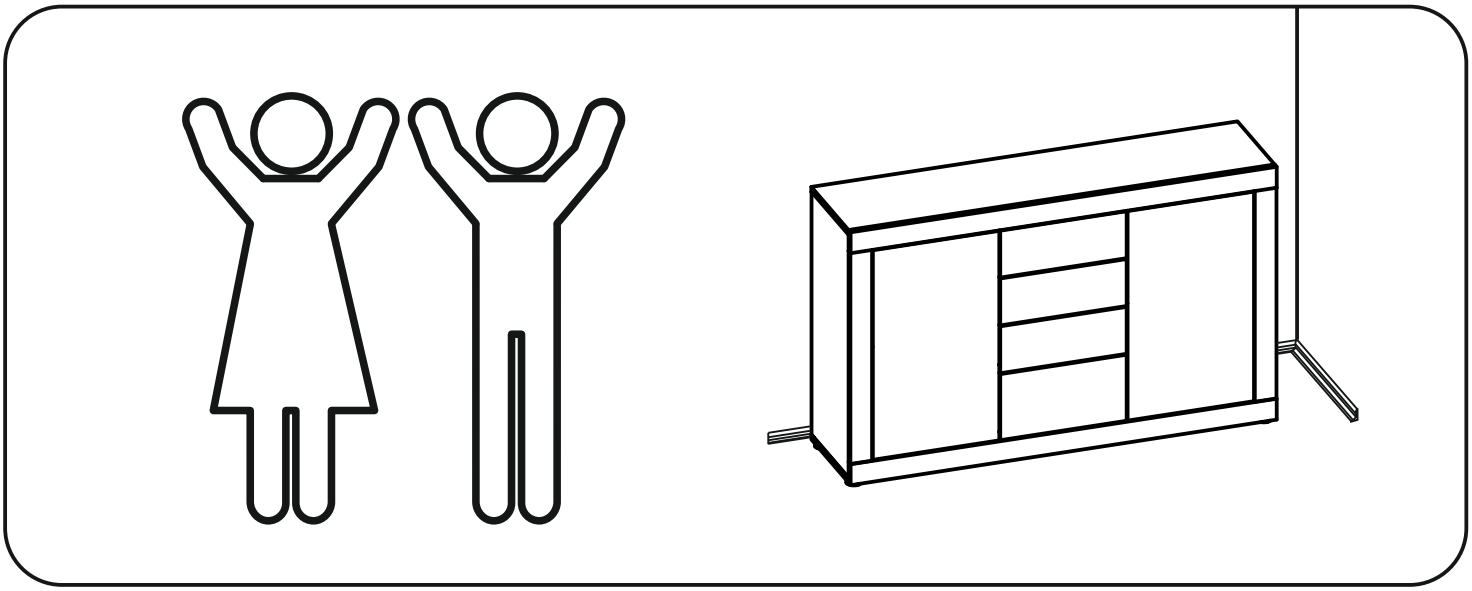

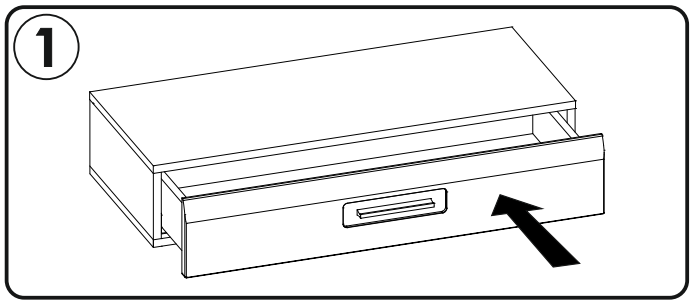
1

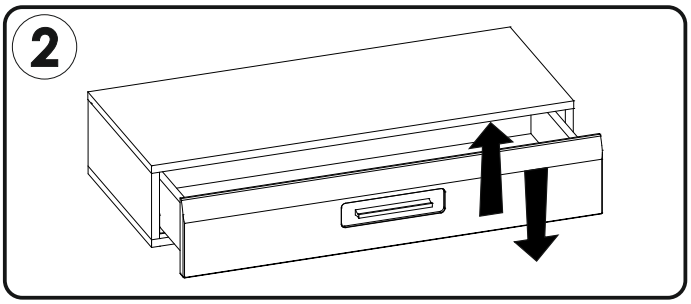
2

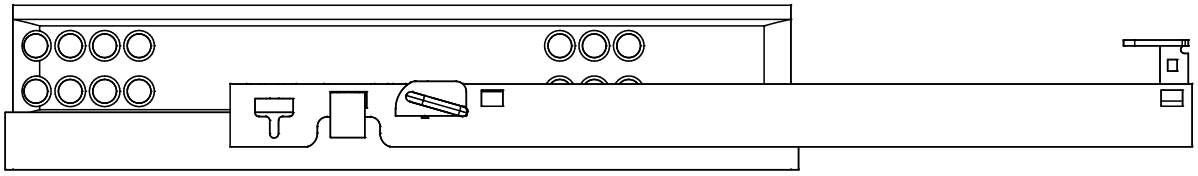

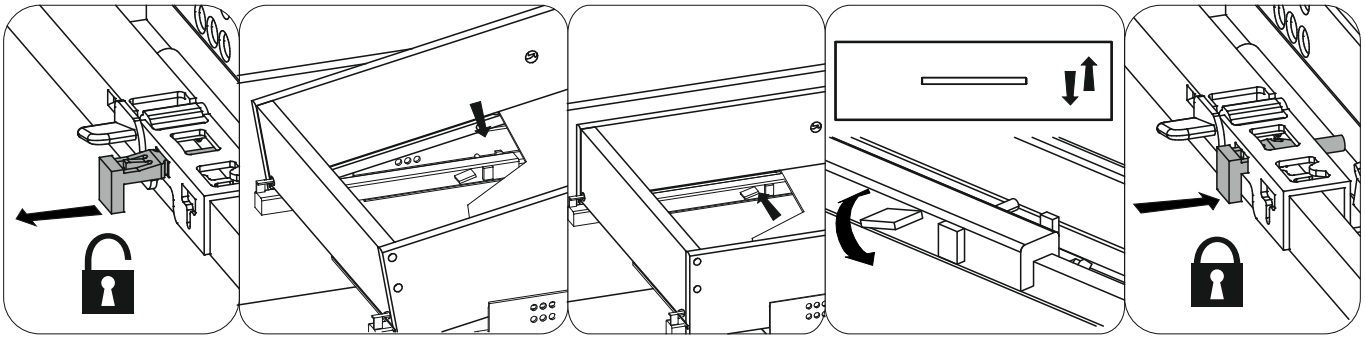

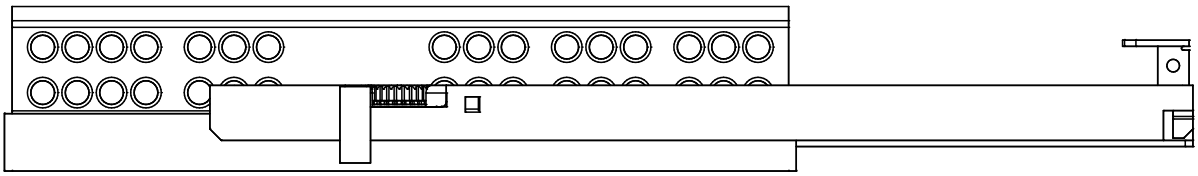

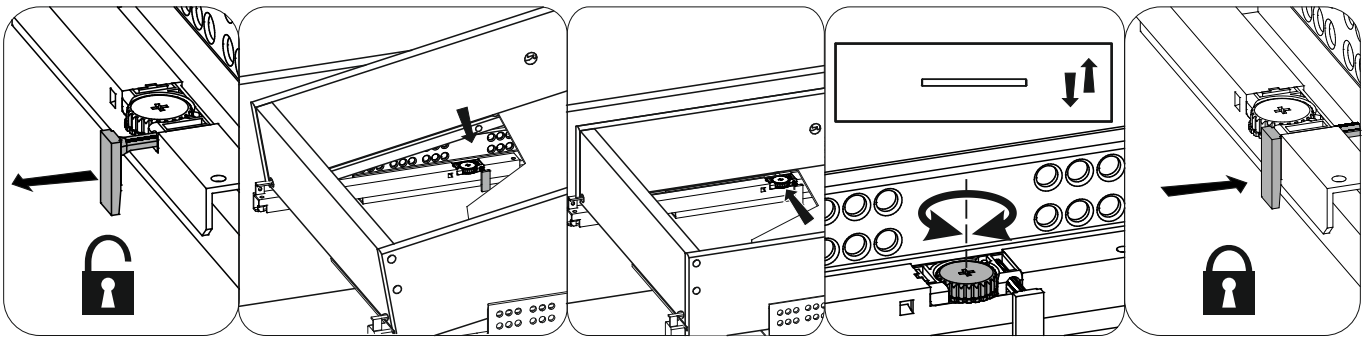

5WiXDY32

A1 8 x 35 mm	**x65**	
C2 5 x 13 mm	**x4**	
D2	**x8**	
E0 Ø16	**x14**	
E1 15 x 12 mm	**x48**	
F1 6 x 34 mm	**x48**	
G1 7 x 50 mm	**x6**	
H1 L - 70 mm	**x2**	
I0 3 x 13 mm	**x4**	
I2 4 x 16 mm	**x2**	
K7 4 x 22 mm	**x4**	
M	**x1**	
M4 3 mm	**x1**	
N0 3 X 13 mm	**x2**	
N1 3 x 16 mm	**x50**	
O3	**x8**	
P24	**x1**	
Q1	**x2**	
Q9	**x2**	
R4	**x6**	
R5	**x2**	
R8	**x2**	
R16	**x2**	
S17	**x8**	
T13 L - 310 mm	**x1**	
Z	**x1**	

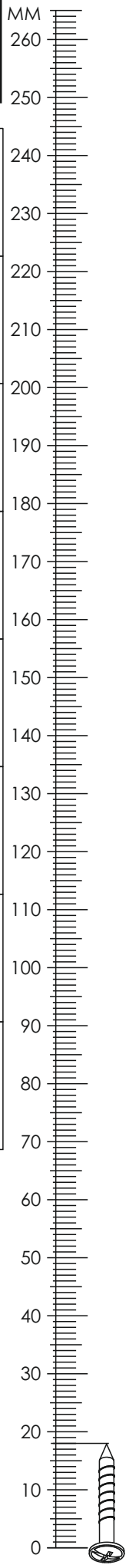

5WiXDY32

BE CH 18 28 00

x1

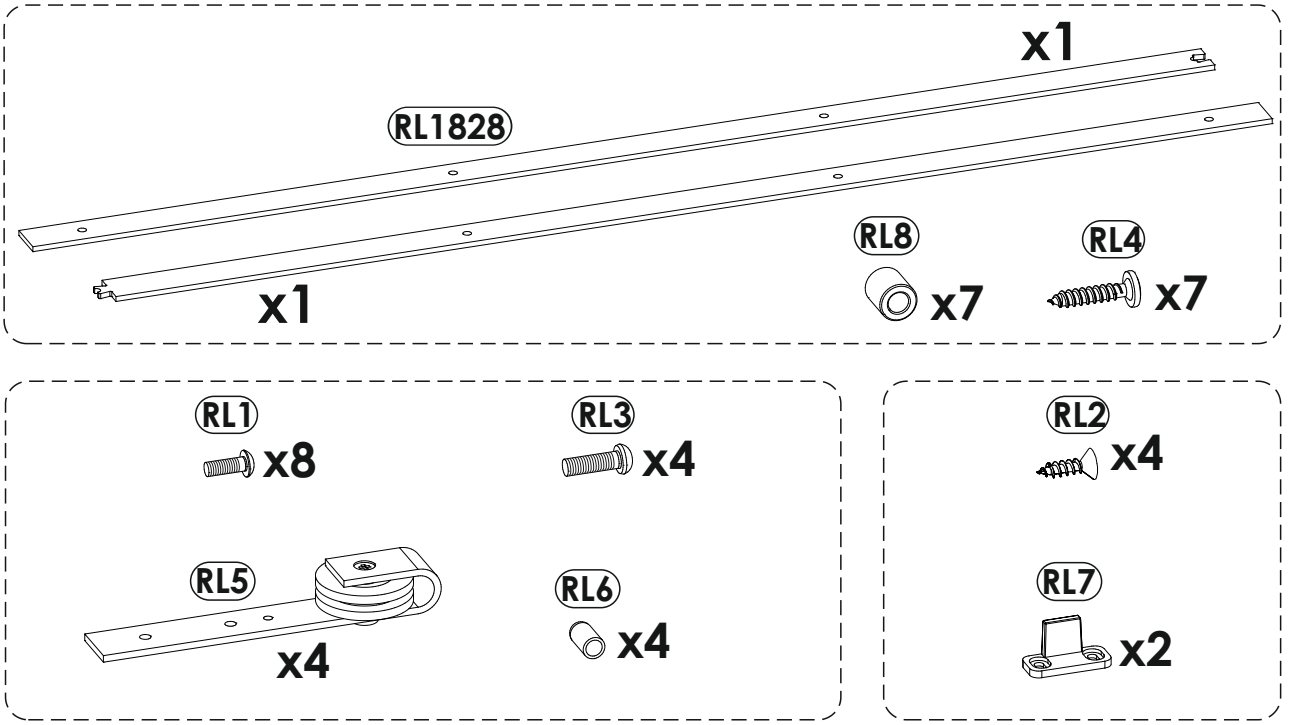

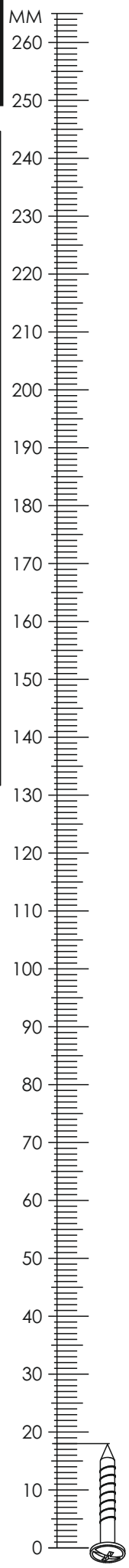

5WiXDY32

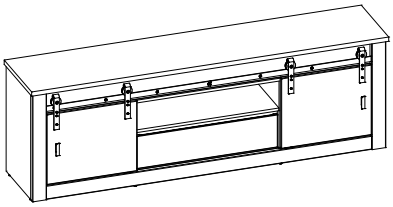

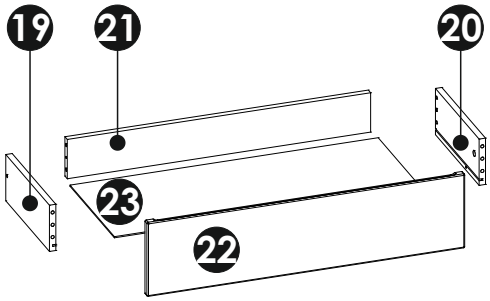

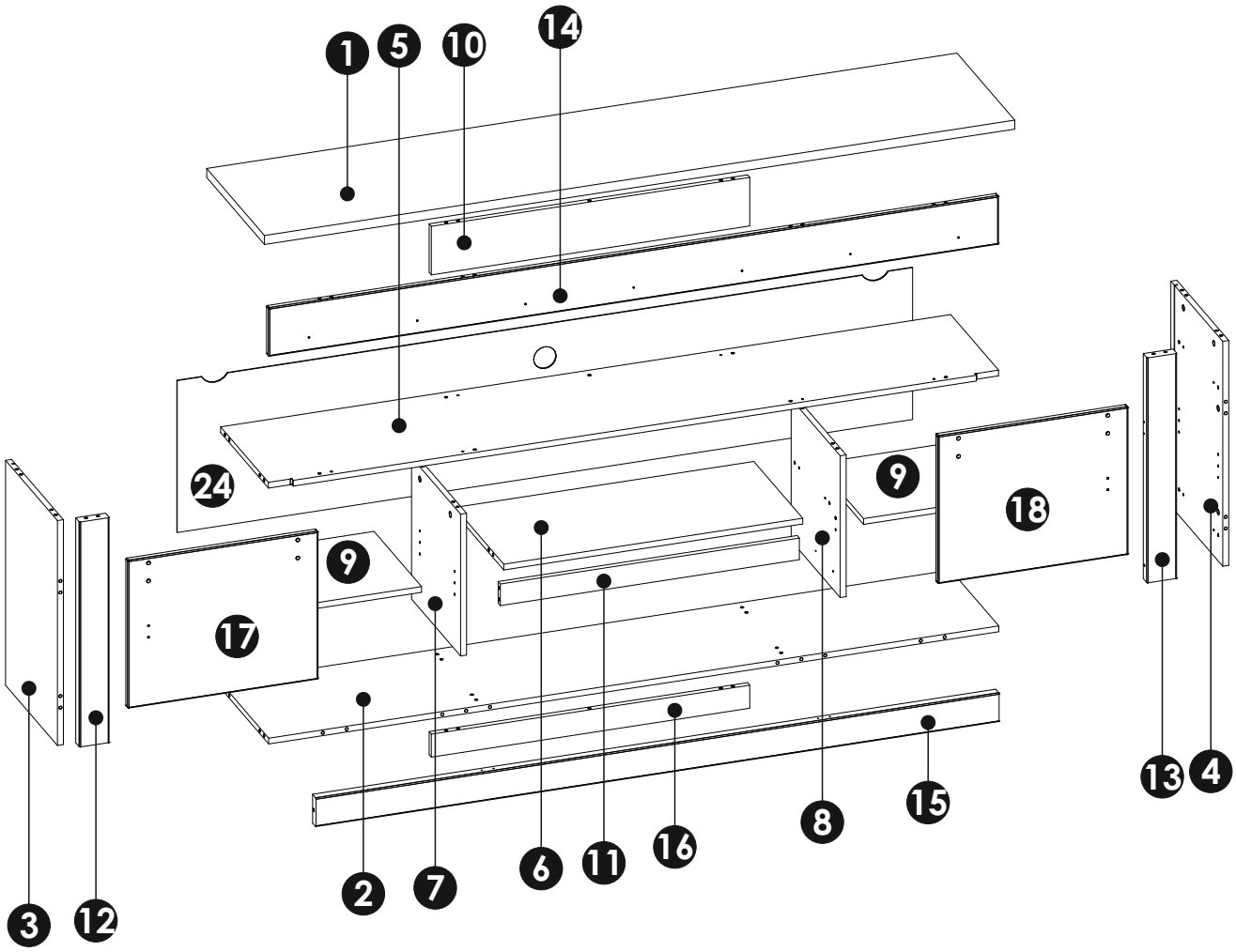

1	2010	425	25	x1	3/3
2	1956	354	16	x1	2/3
3	625	382	16	x1	1/3
4	625	382	16	x1	1/3
5	1956	362	16	x1	2/3
6	801	360	16	x1	1/3
7	394	361	16	x1	2/3
8	394	361	16	x1	2/3

9	561	350	16	x2	2/3
10	853	135	16	x1	3/3
11	801	60	16	x1	3/3
12	625	80	28	x1	1/3
13	625	80	28	x1	1/3
14	1956	135	16	x1	3/3
15	1830	80	25	x1	3/3
16	853	64	16	x1	3/3

17	411	510	16	x1	1/3
18	411	510	16	x1	1/3
19	300	120	16	x1	1/3
20	300	120	16	x1	1/3
21	759	102	16	x1	3/3
22	795	192	16	x1	3/3
23	771	305	3	x1	1/3
24	1970	422	3	x1	3/3

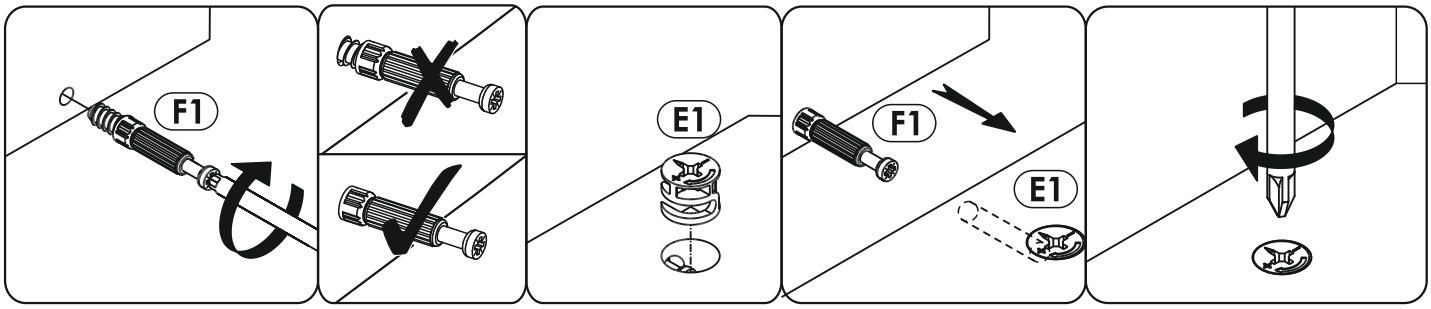

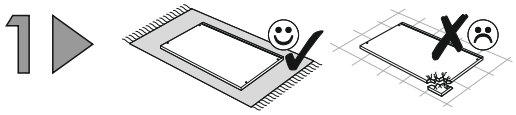

A1 x4 8 x 35 mm	C2 x2 5 x 13 mm	E1 x2 15 x 12 mm
	F1 x3 6 x 34 mm	T13 x1 L - 310 mm

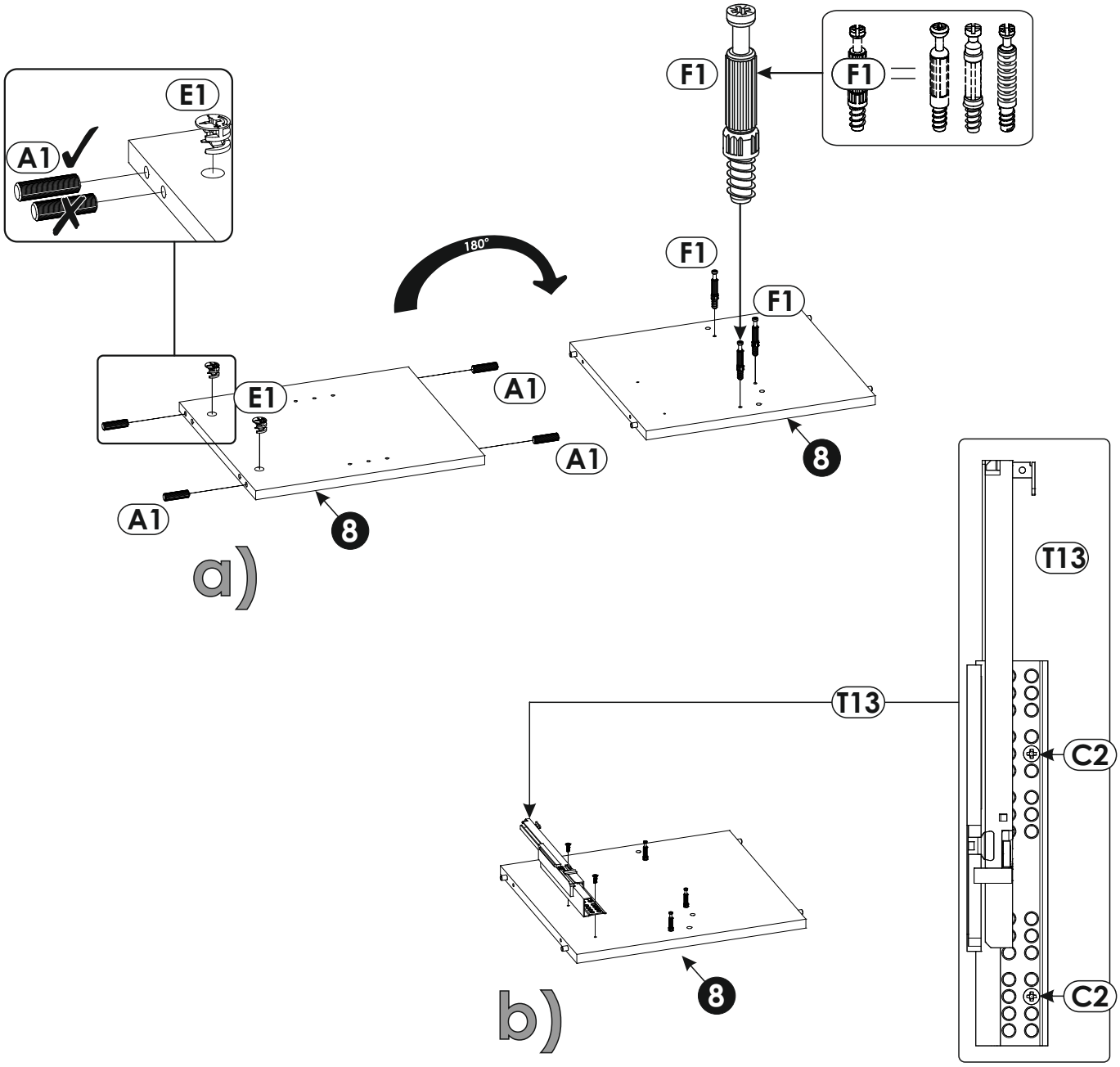

2

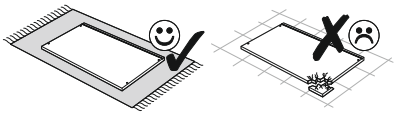

A1 x2	E1 x2
8 x 35 mm	15 x 12 mm

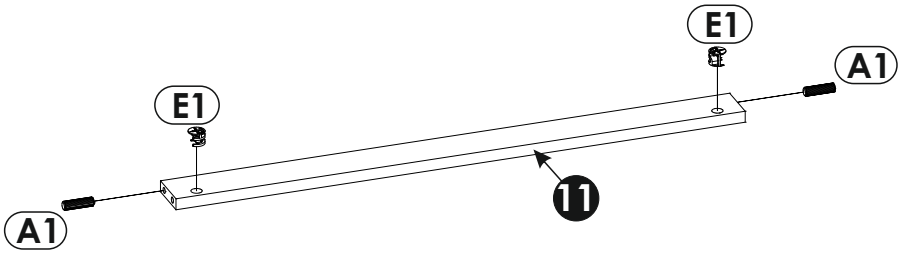

3

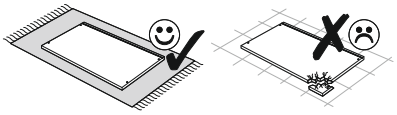

A1 x4	E1 x4
8 x 35 mm	15 x 12 mm

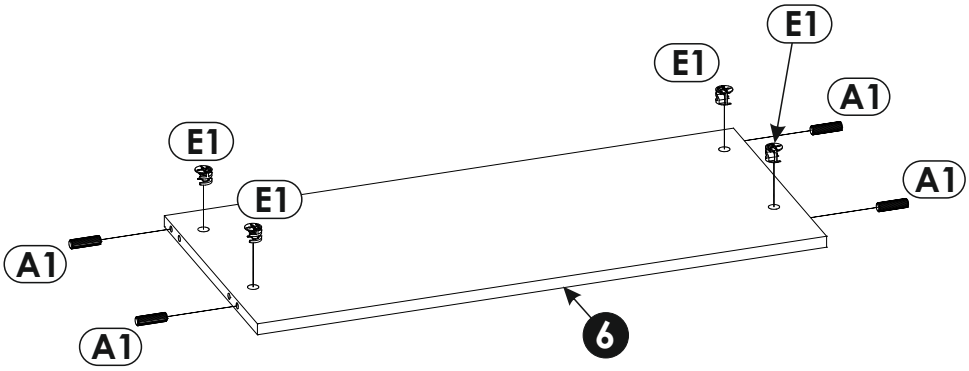

4

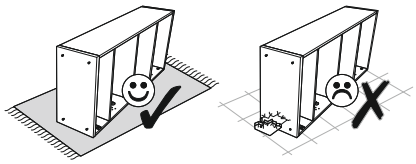

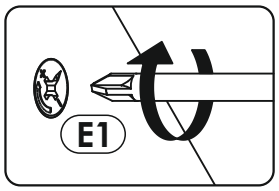

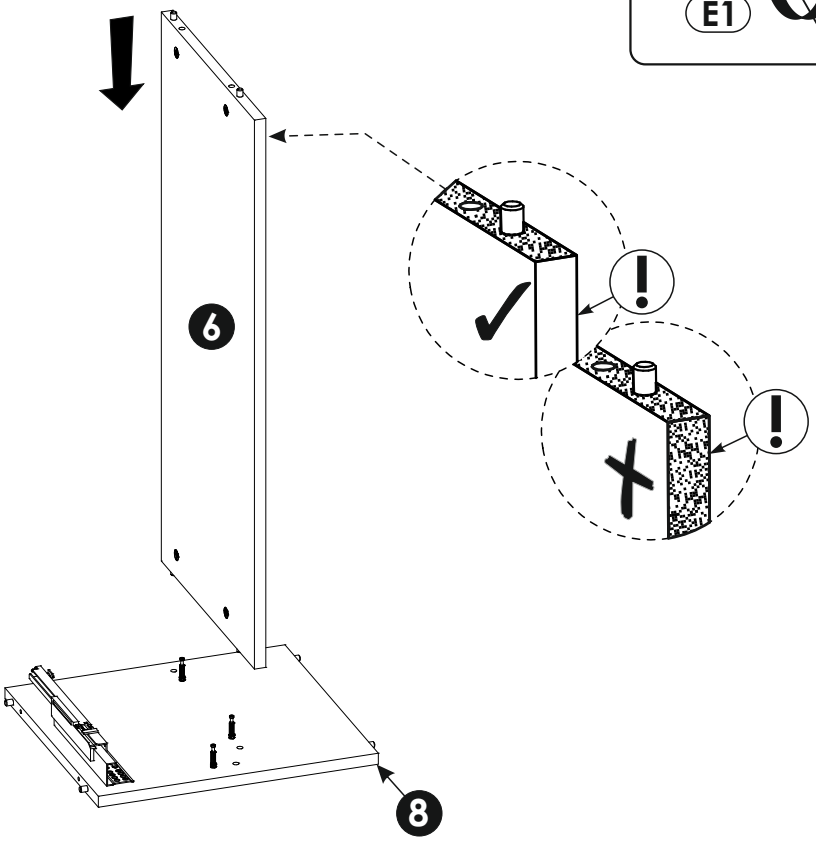

5

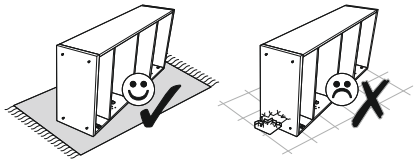

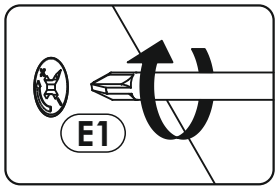

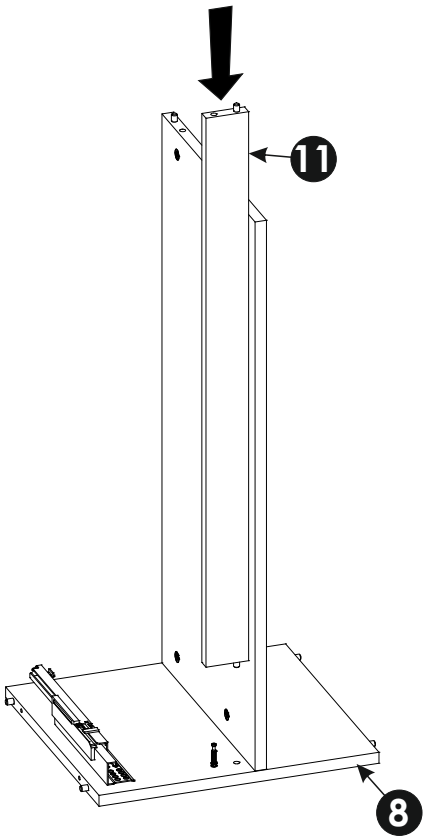

6

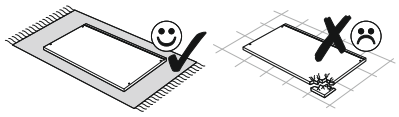

A1 x4 8 x 35 mm	C2 x2 5 x 13 mm	E1 x2 15 x 12 mm
	F1 x3 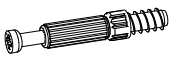 6 x 34 mm	T13 x1 L - 310 mm

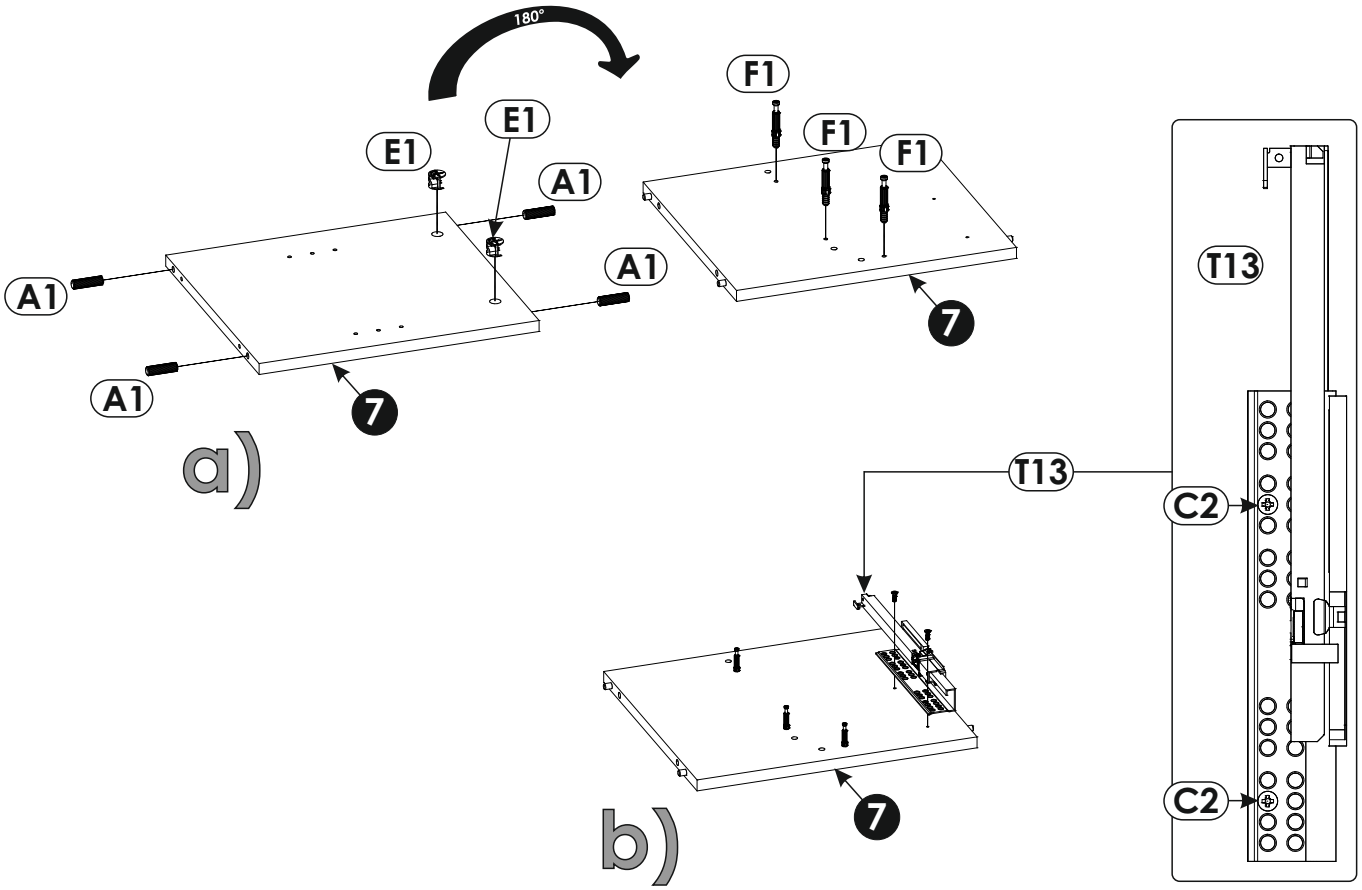

7

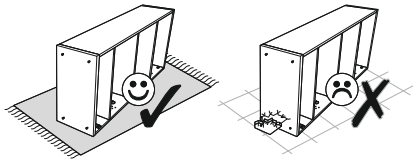

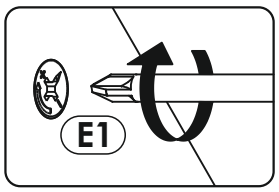

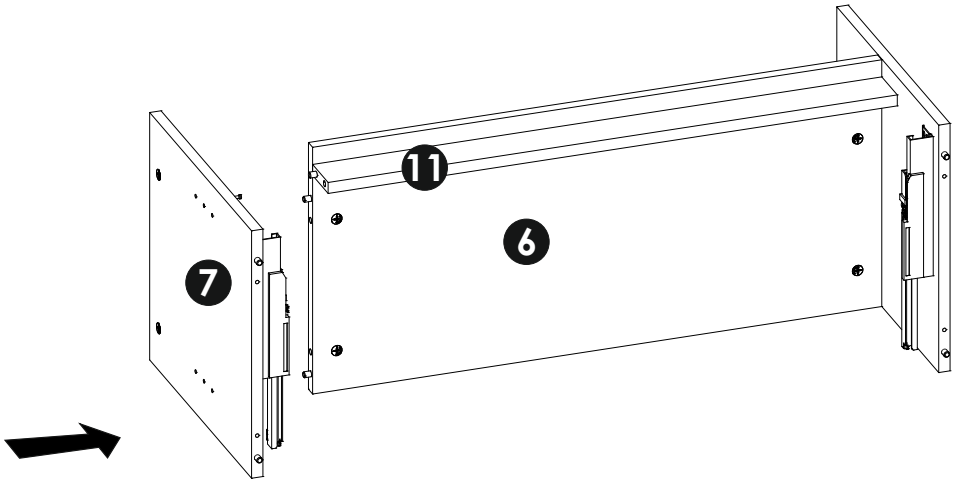

8

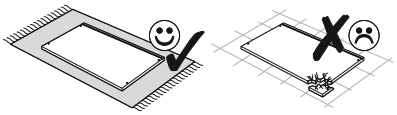

A1 x10	E1 x8	F1 x2
8 x 35 mm	15 x 12 mm	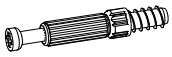 6 x 34 mm

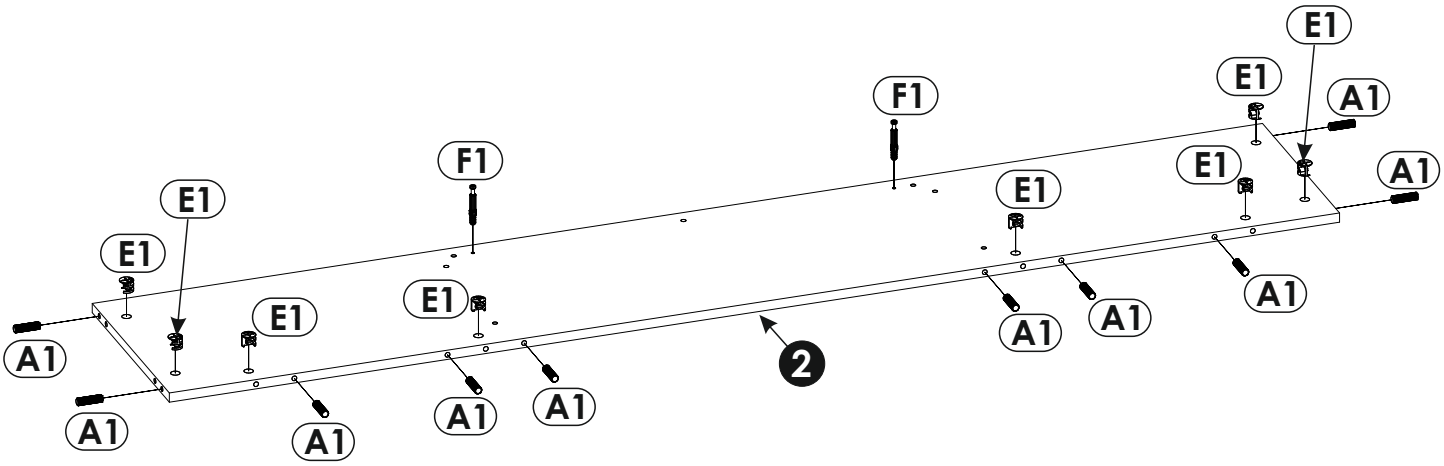

9

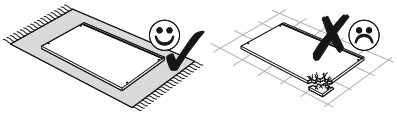

A1 x3	E1 x2
8 x 35 mm	15 x 12 mm

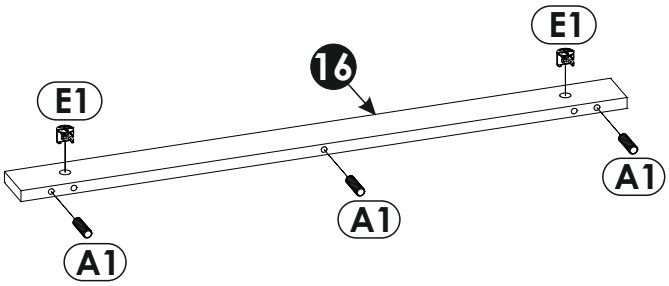

10

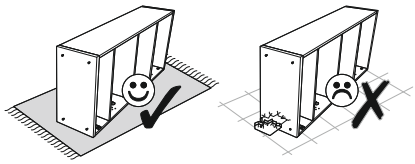

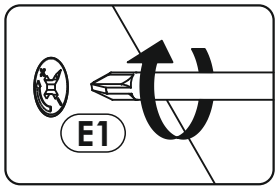

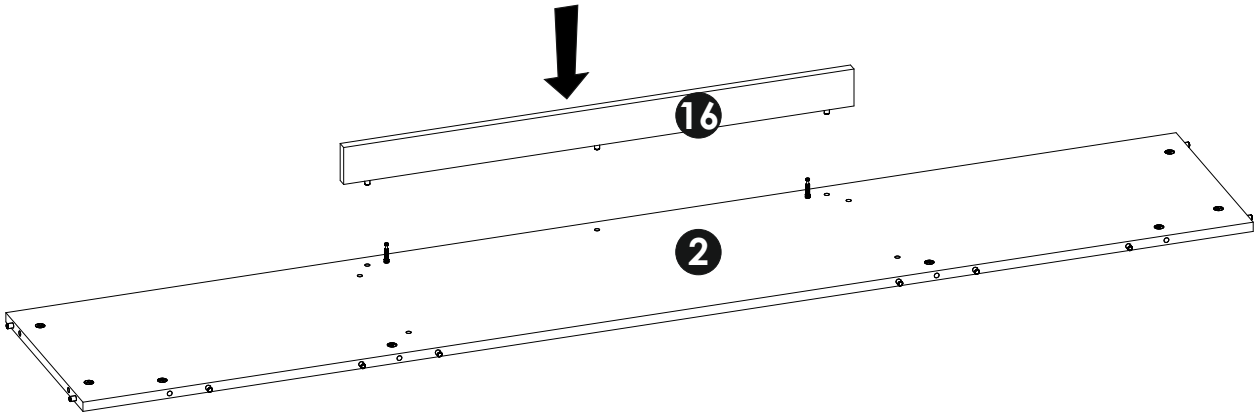

11

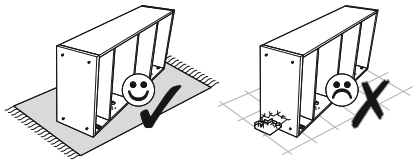

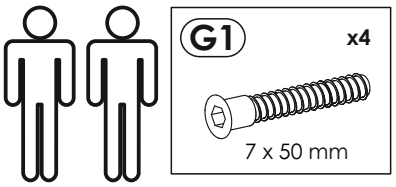

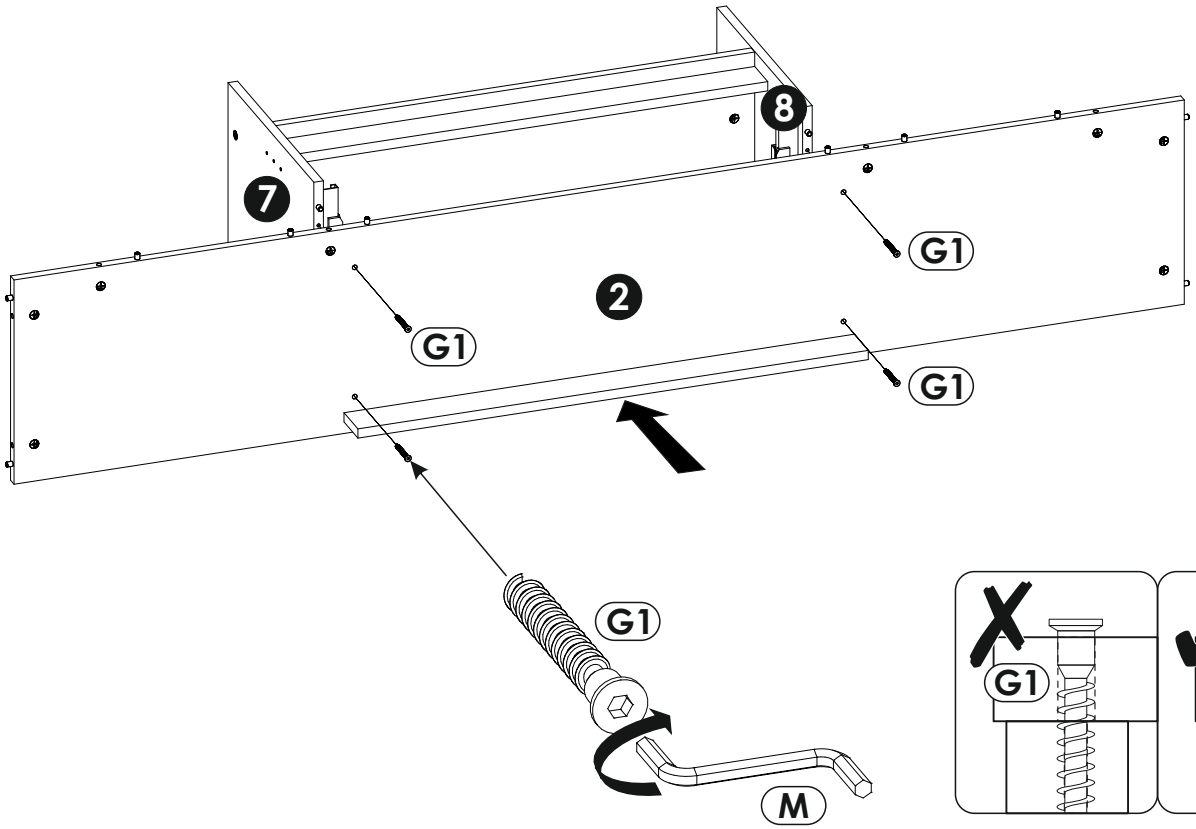

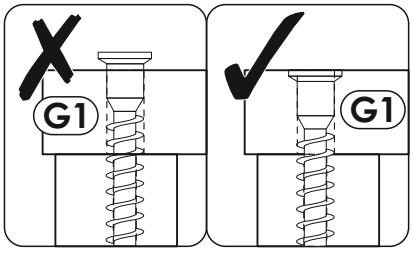

12

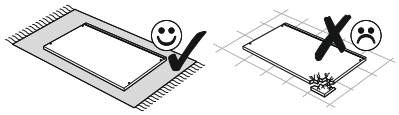

A1 x4	E1 x4	F1 x4
8 x 35 mm	15 x 12 mm	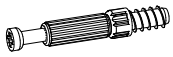 6 x 34 mm

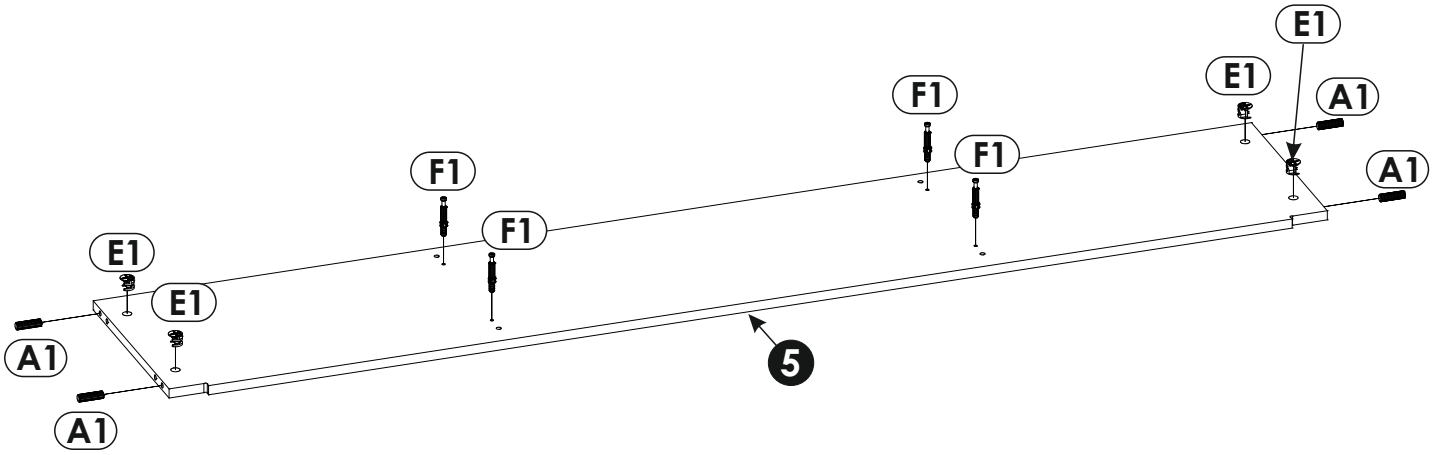

13

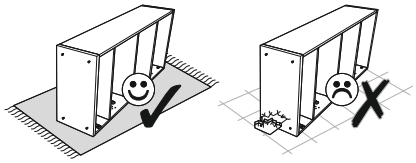

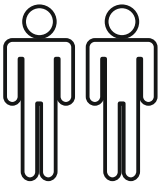

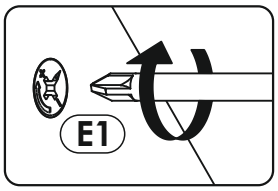

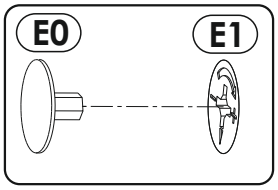

E0 x4
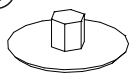 Ø16

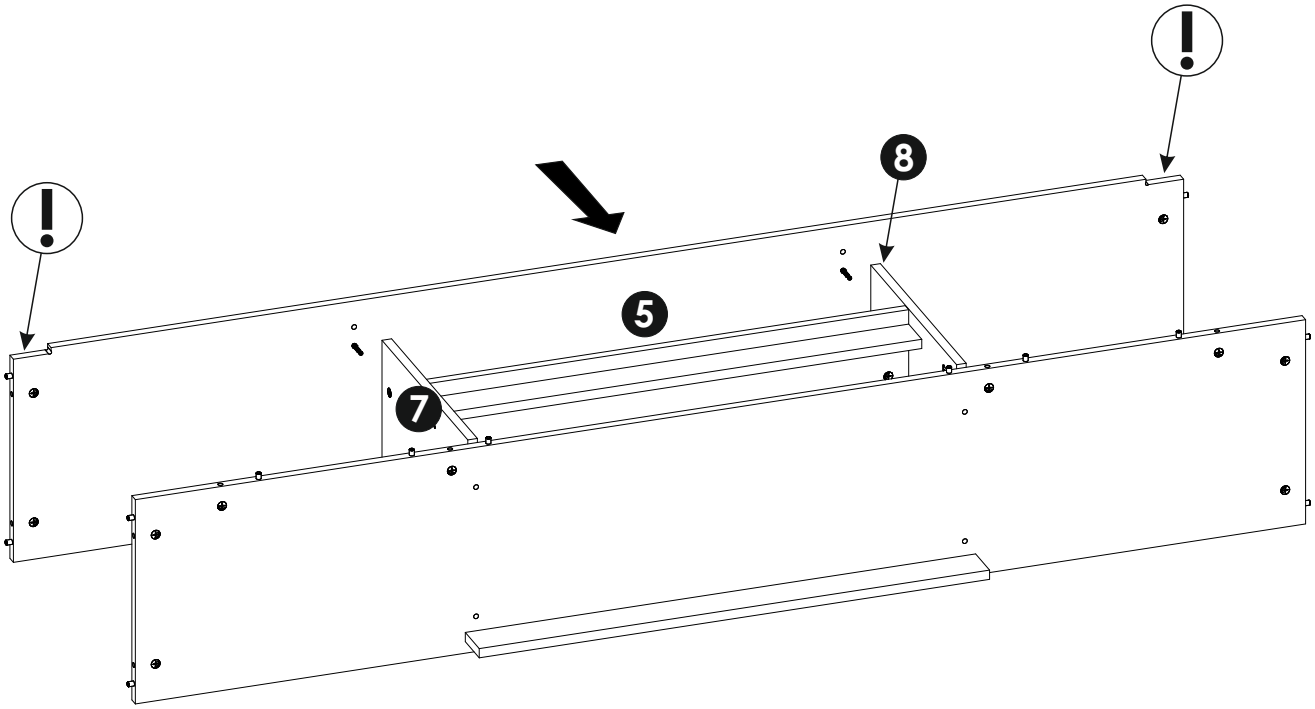

14

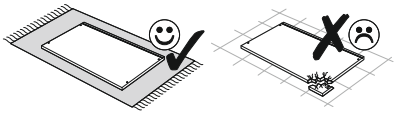

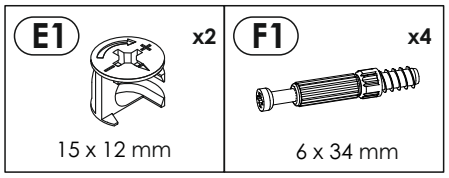

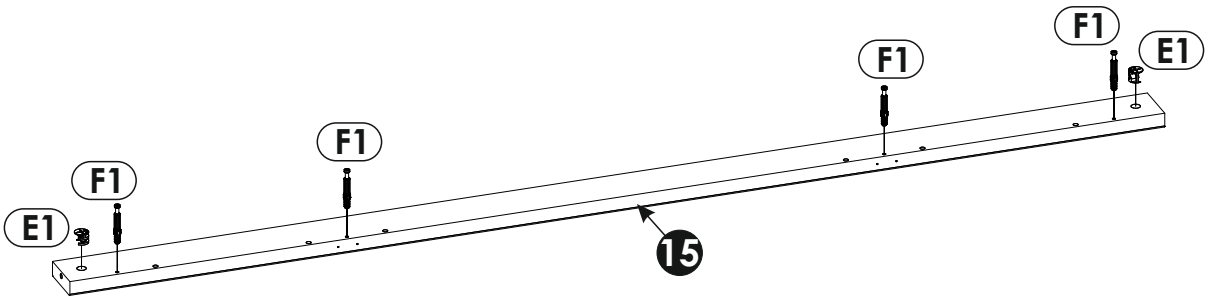

15

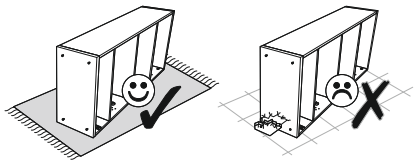

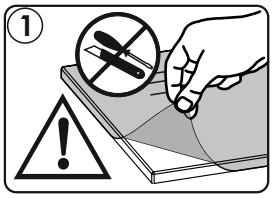

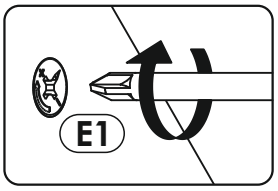

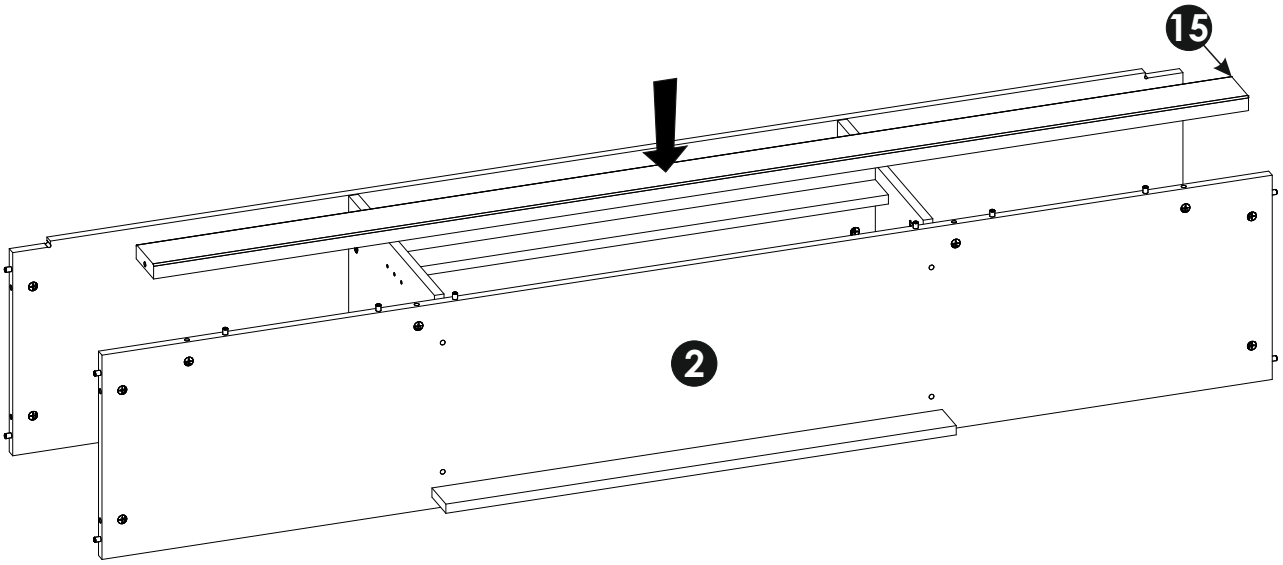

16

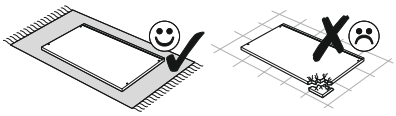

A1 x4	E1 x4	F1 x4
8 x 35 mm	15 x 12 mm	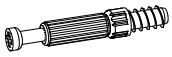 6 x 34 mm

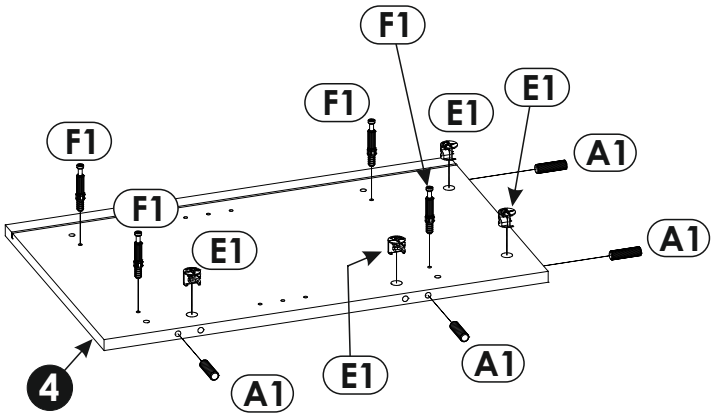

17

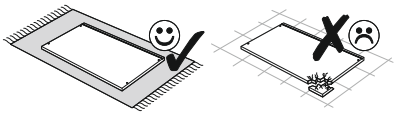

A1 x2	F1 x3
8 x 35 mm	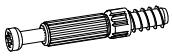 6 x 34 mm

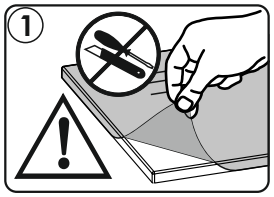

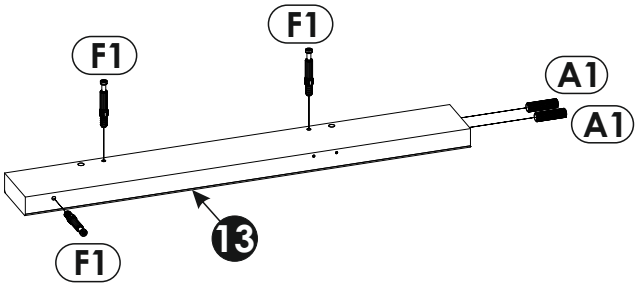

18

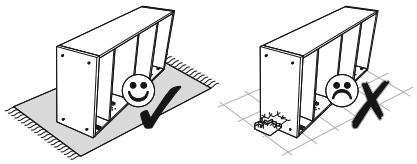

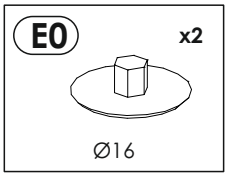

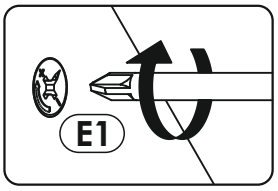

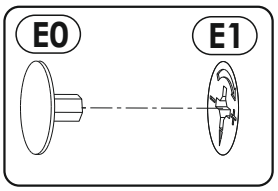

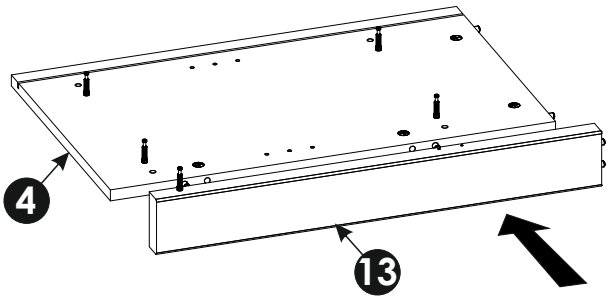

19

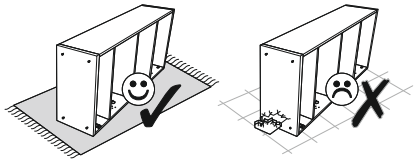

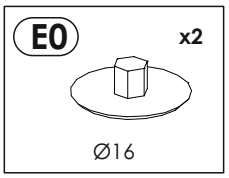

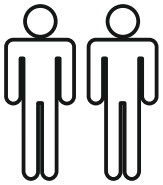

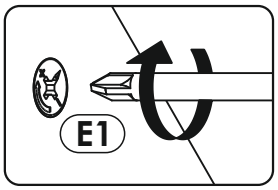

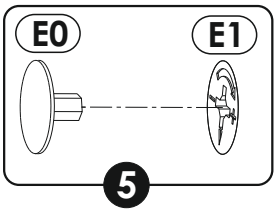

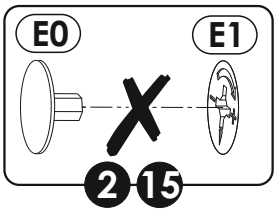

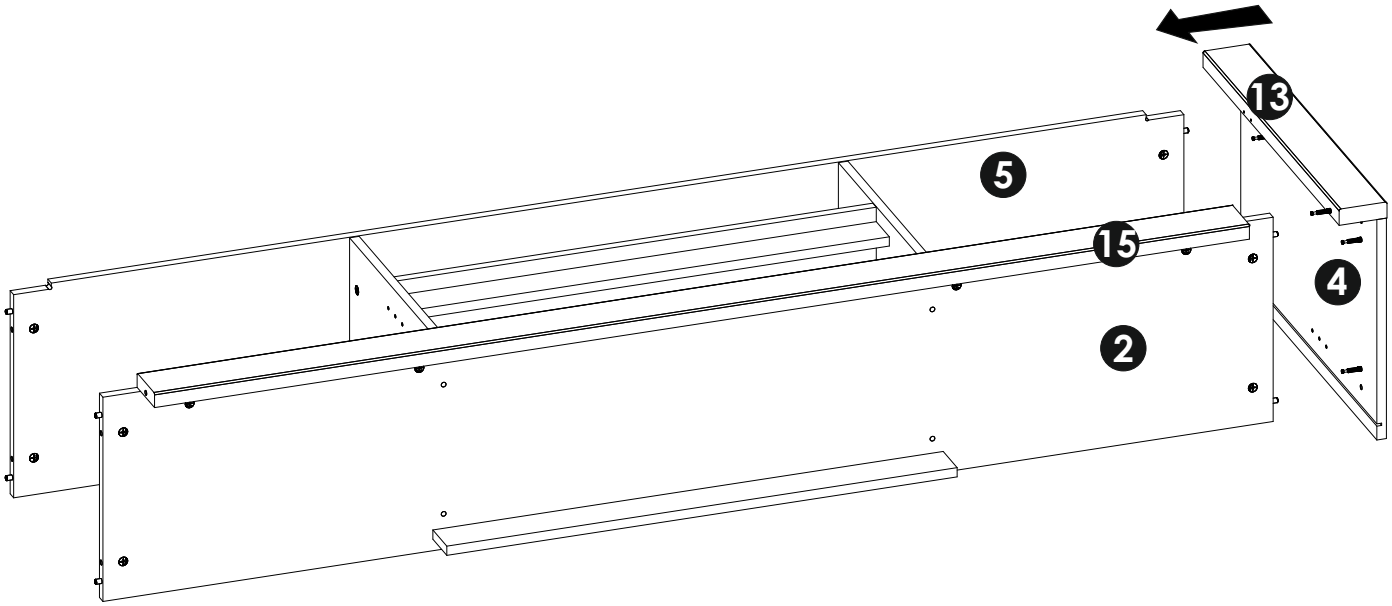

20

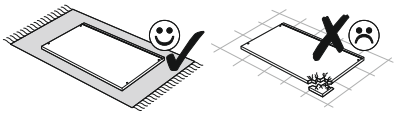

A1 x4	E1 x4	F1 x4
8 x 35 mm	15 x 12 mm	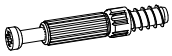 6 x 34 mm

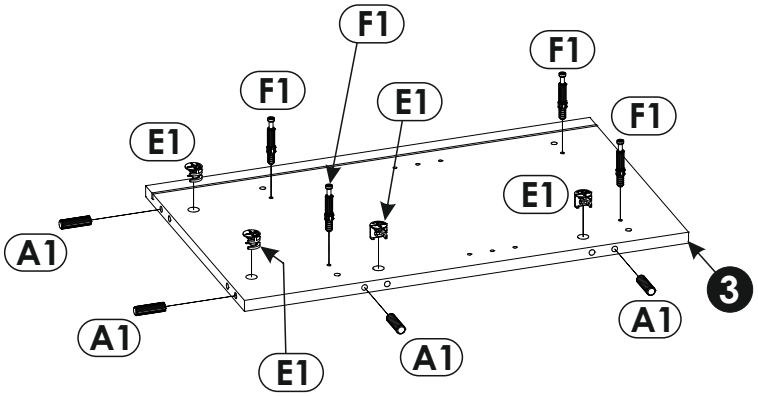

21

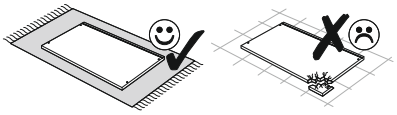

A1 x2	F1 x3
8 x 35 mm	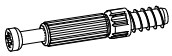 6 x 34 mm

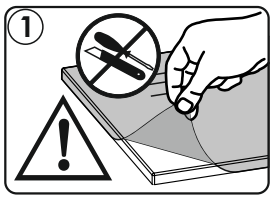

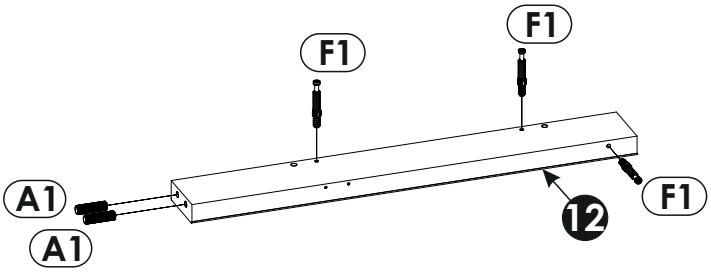

22

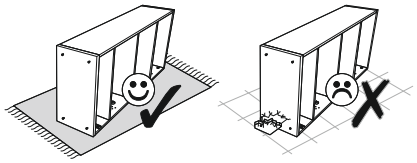

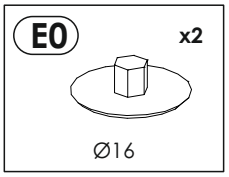

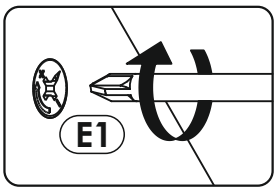

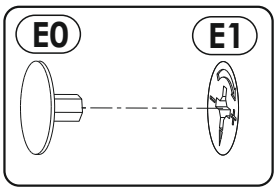

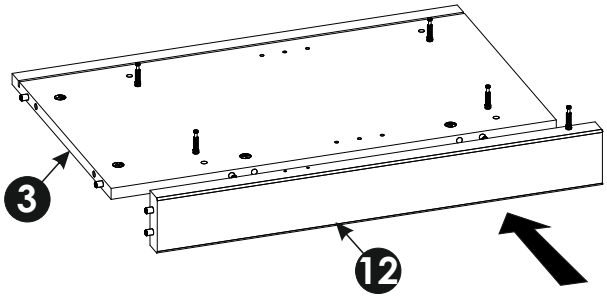

23

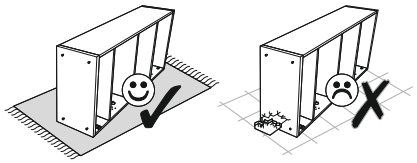

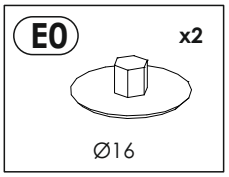

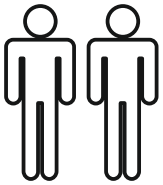

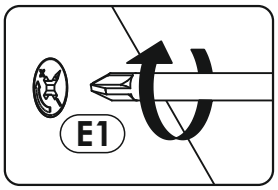

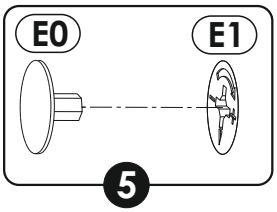

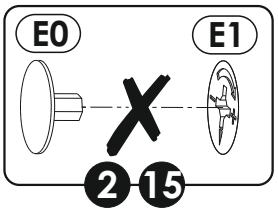

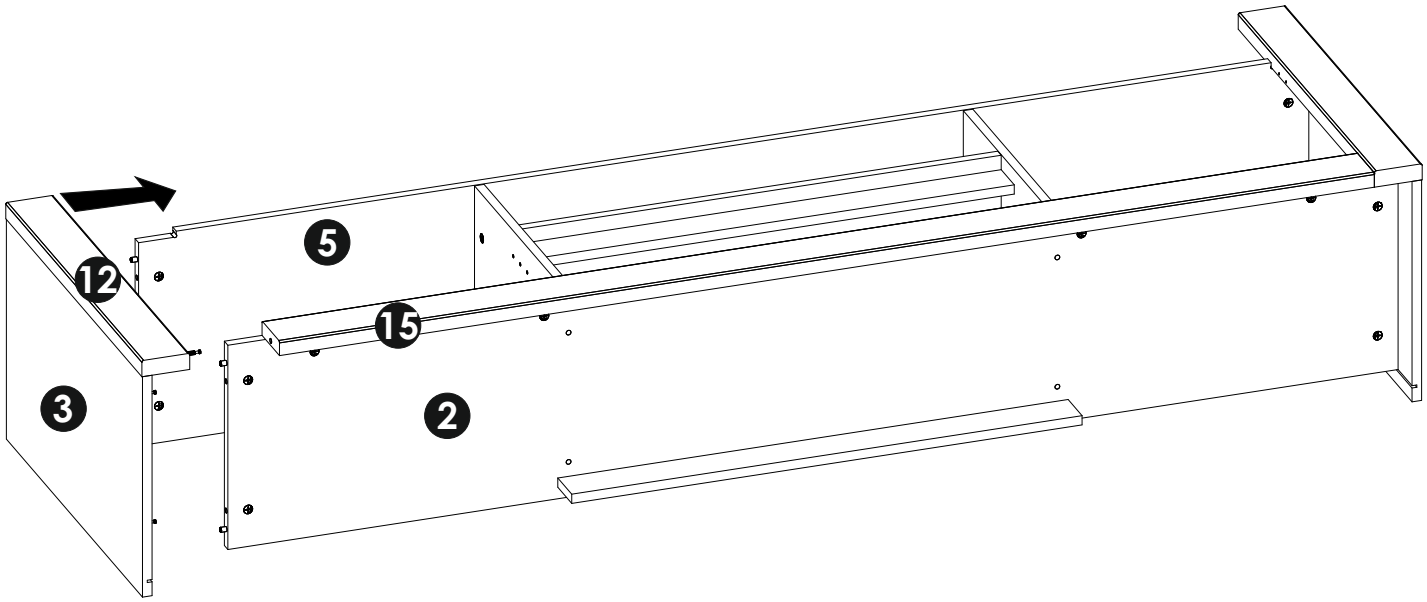

24

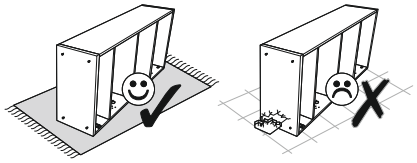

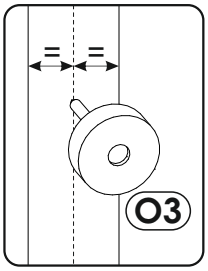
=
=
O3

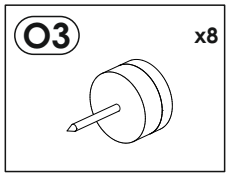
O3
x8

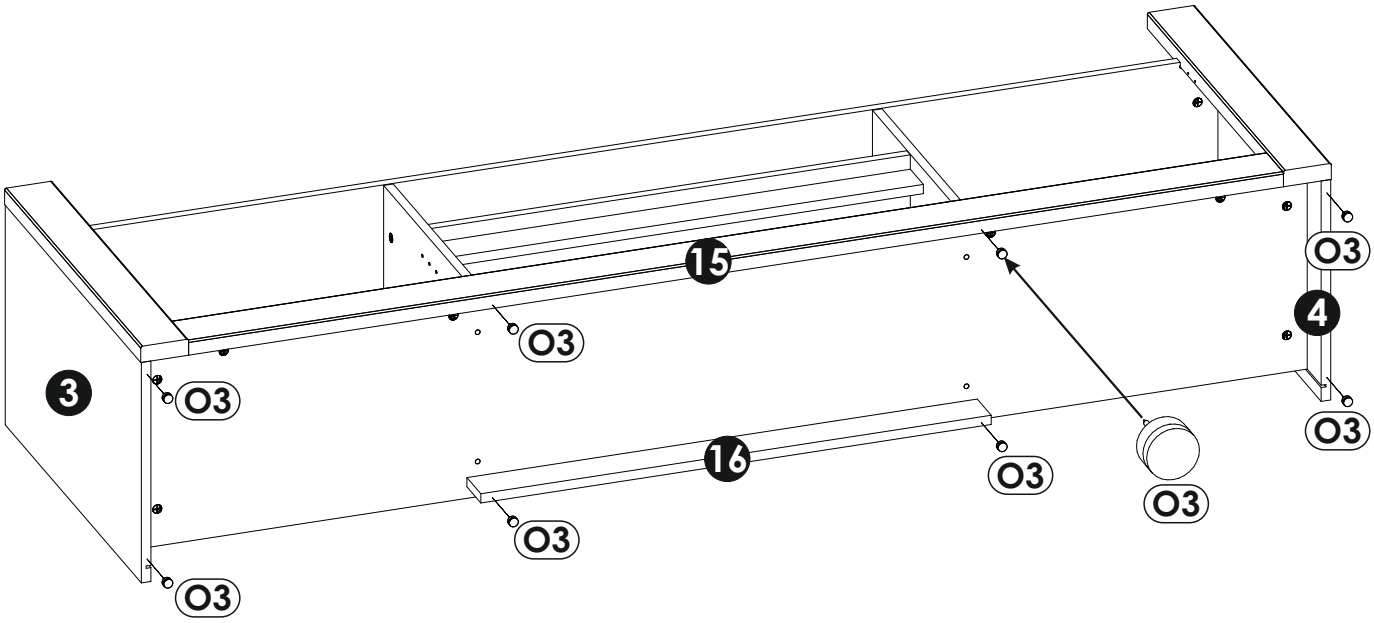
15
O3
O3
4
3
O3
O3
16
O3
O3
O3
O3

25

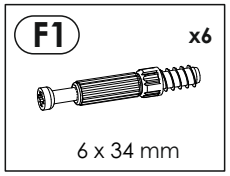
F1
x6
6 x 34 mm

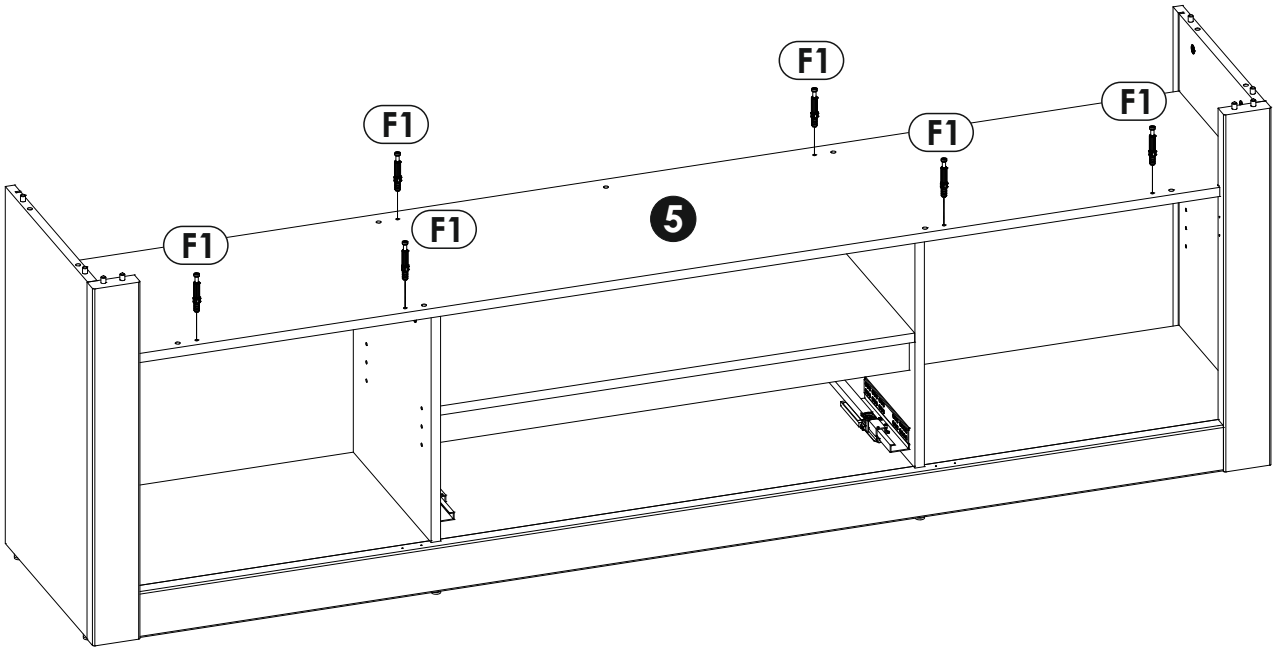
F1
F1
F1
F1
F1
F1
5

26

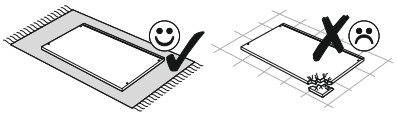

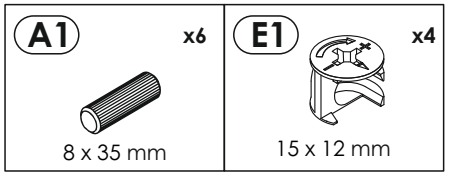

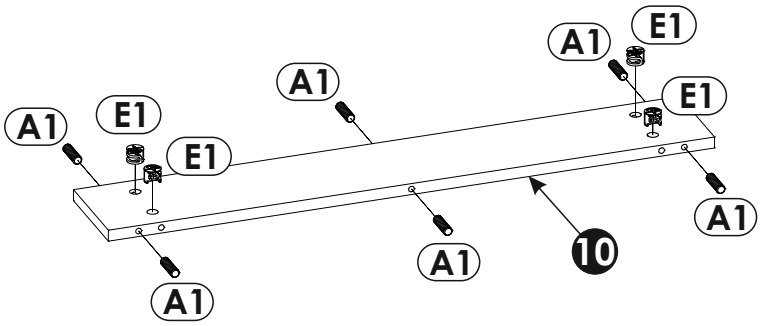

27

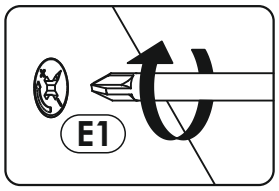

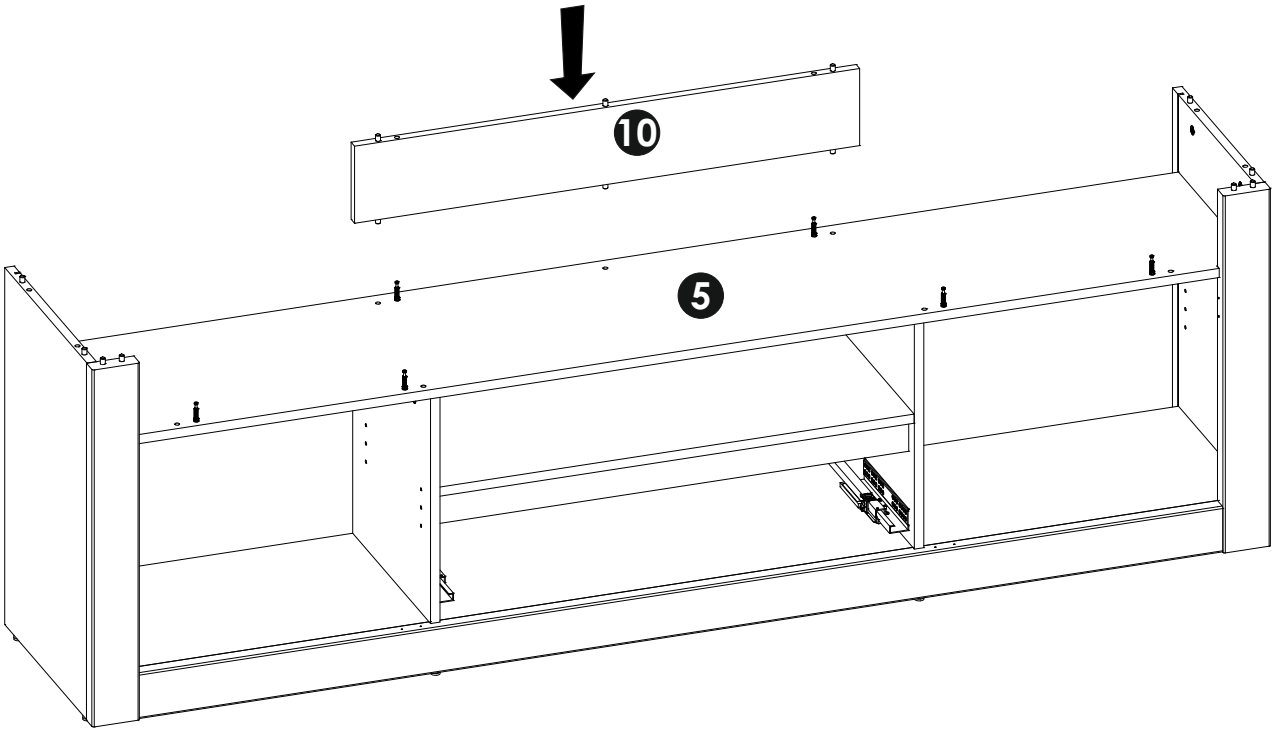

28

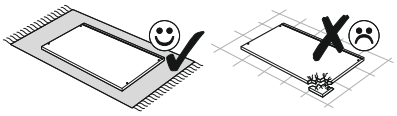

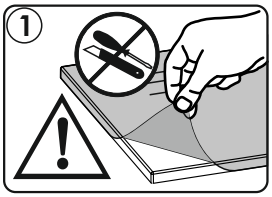

A1 x8	E1 x8
8 x 35 mm	15 x 12 mm

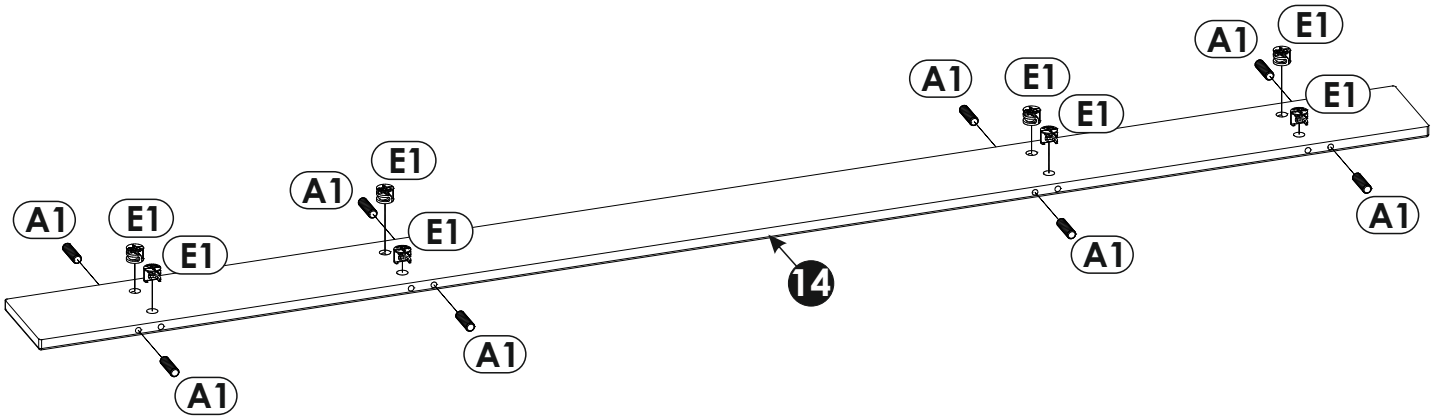

29

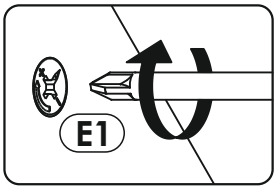

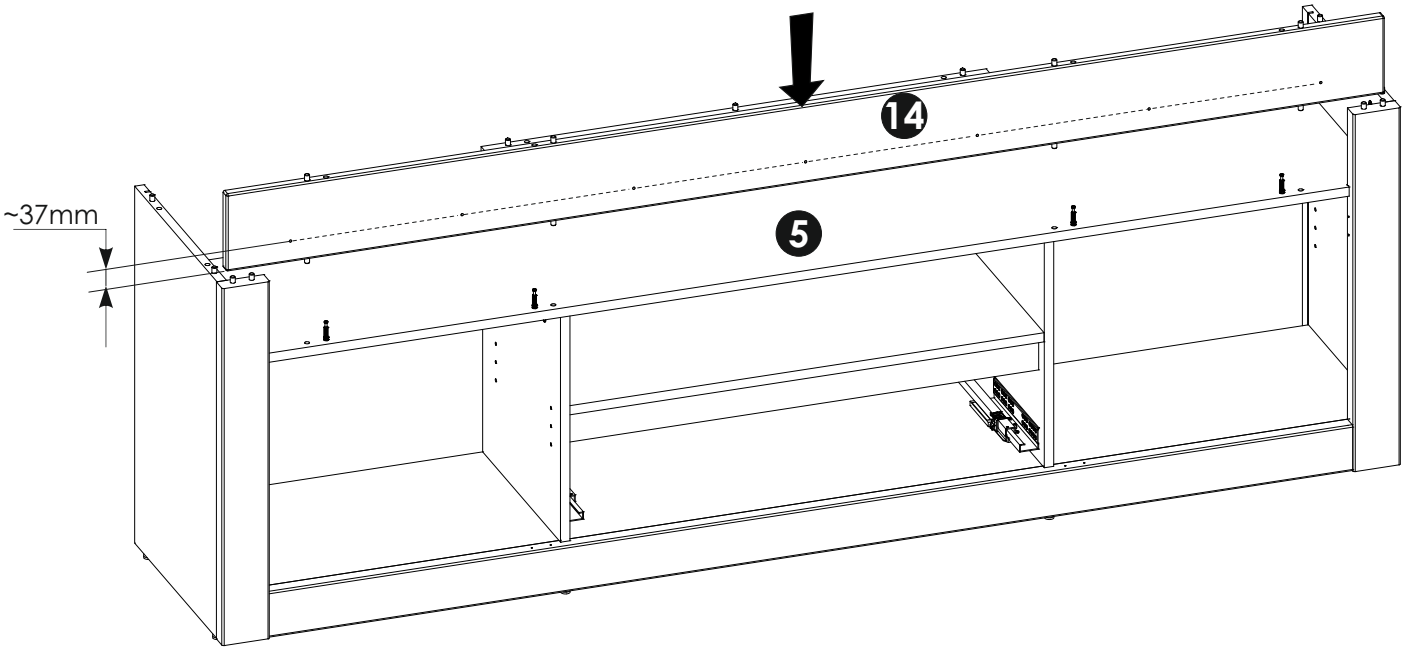

30

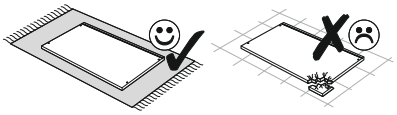

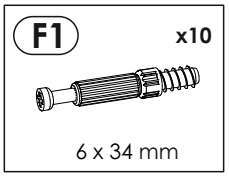

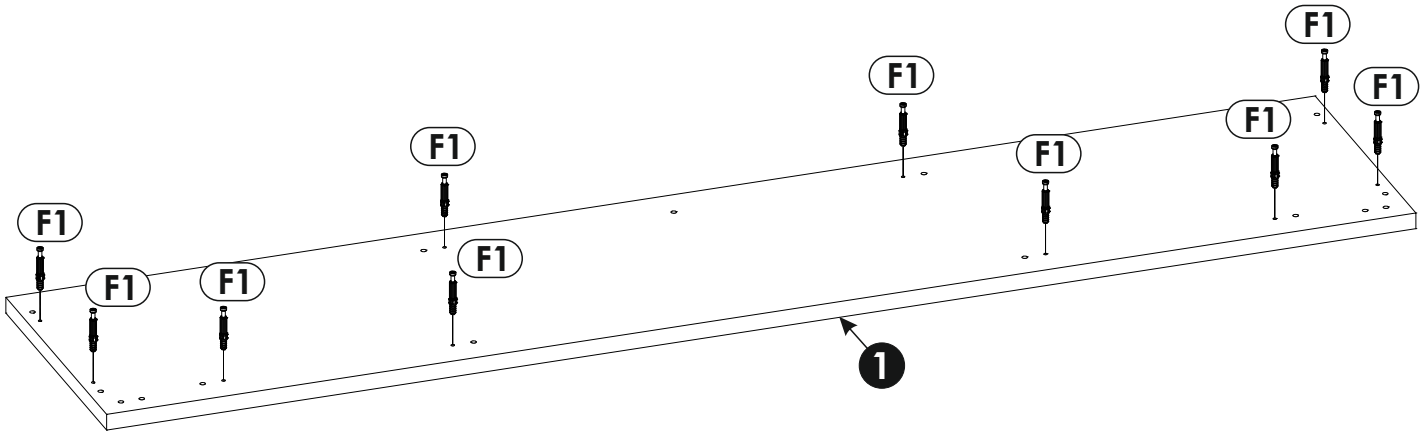

31

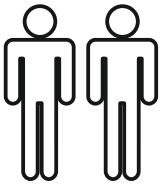

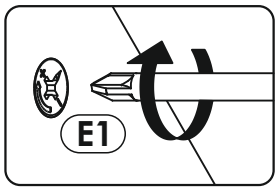

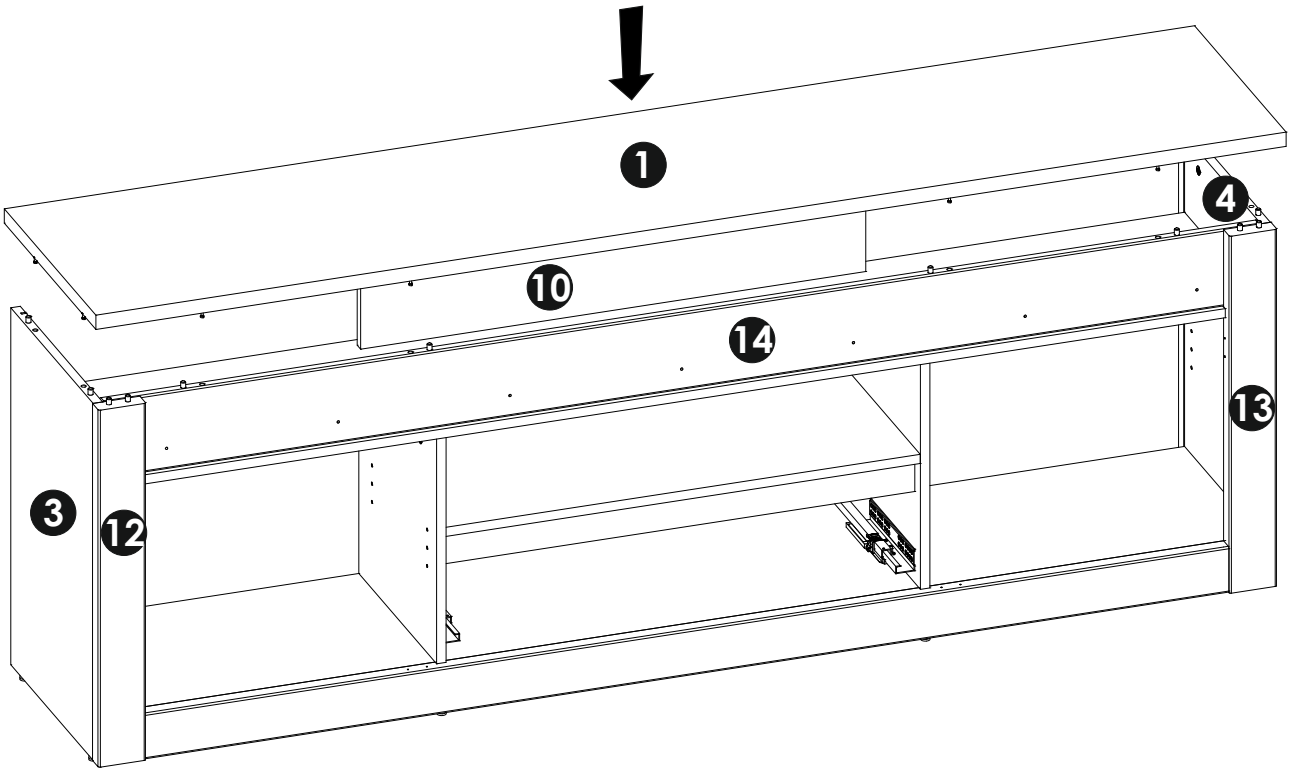

32

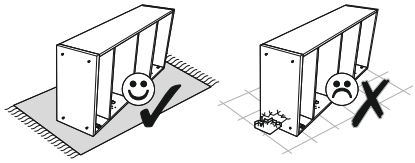

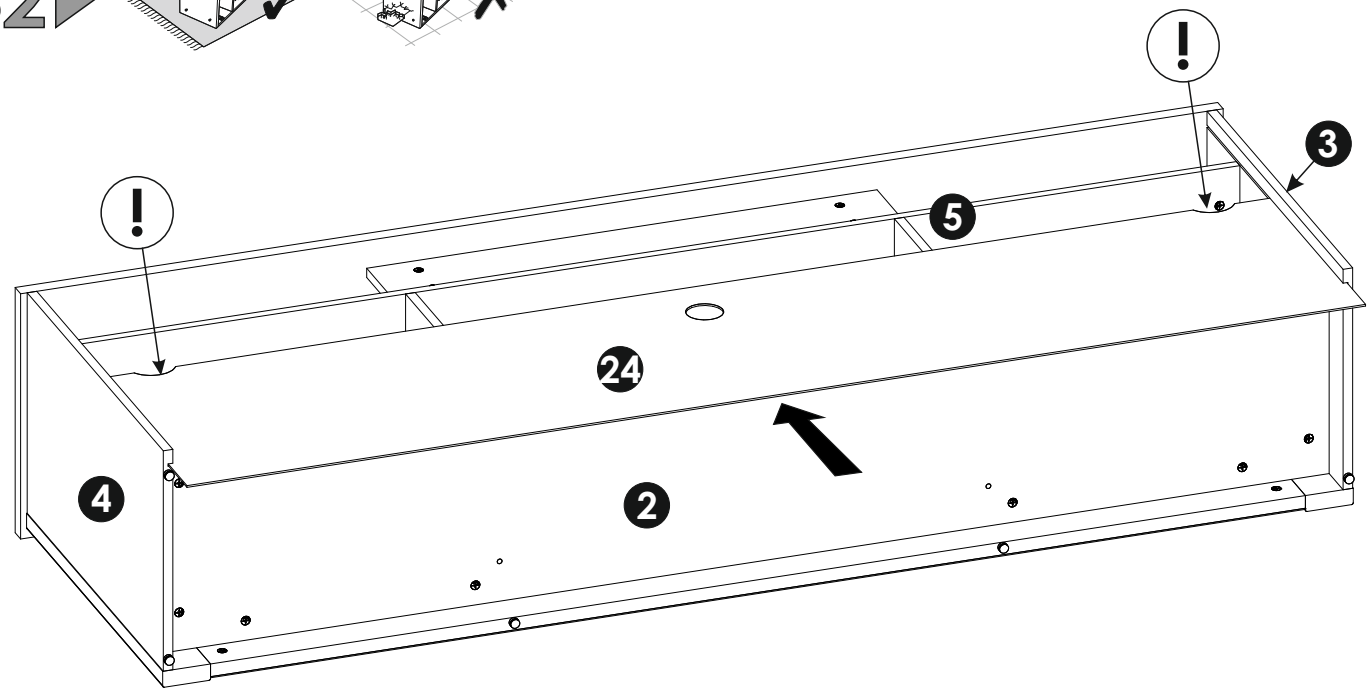

33

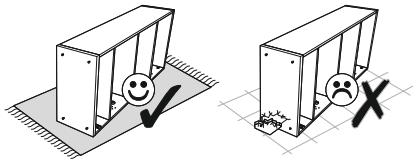

A=B

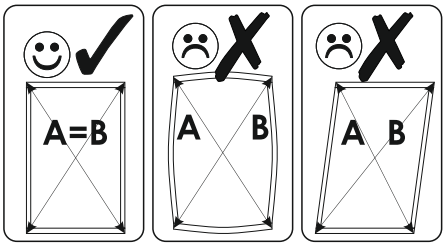

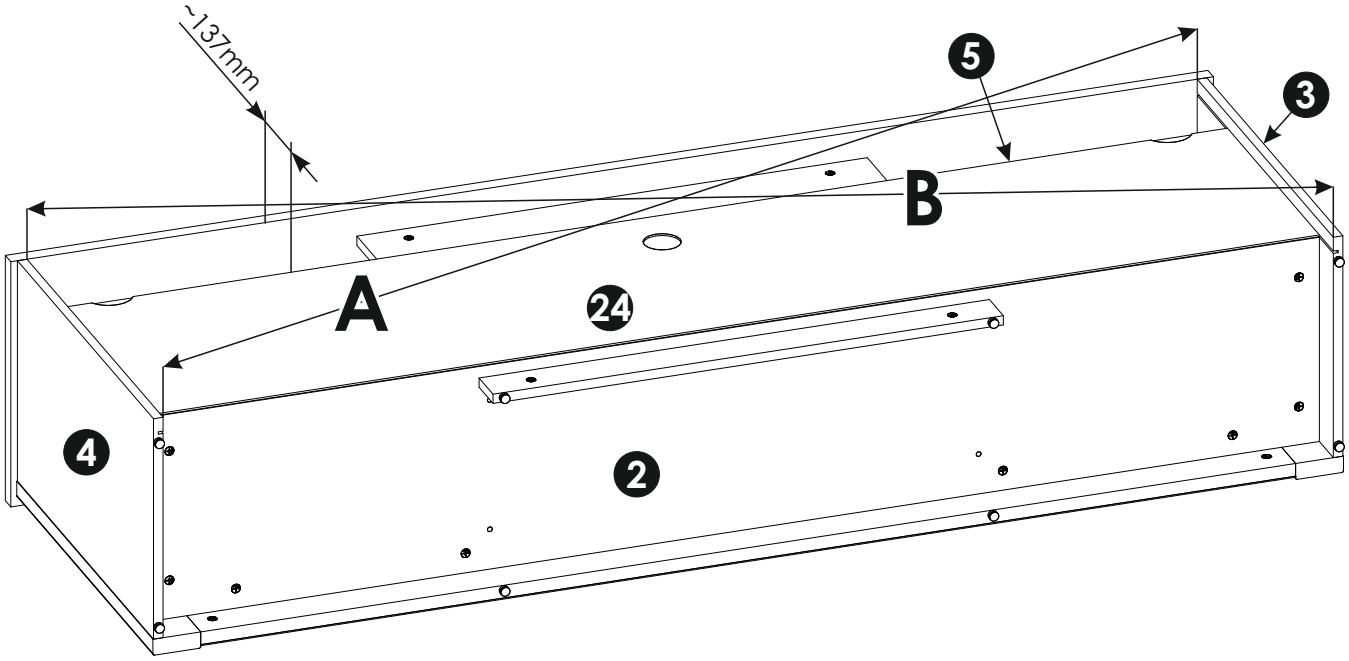

34

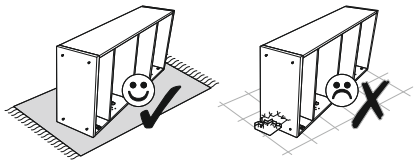

N1 x38	R4 x4
3 X 16 mm	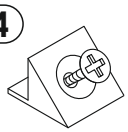

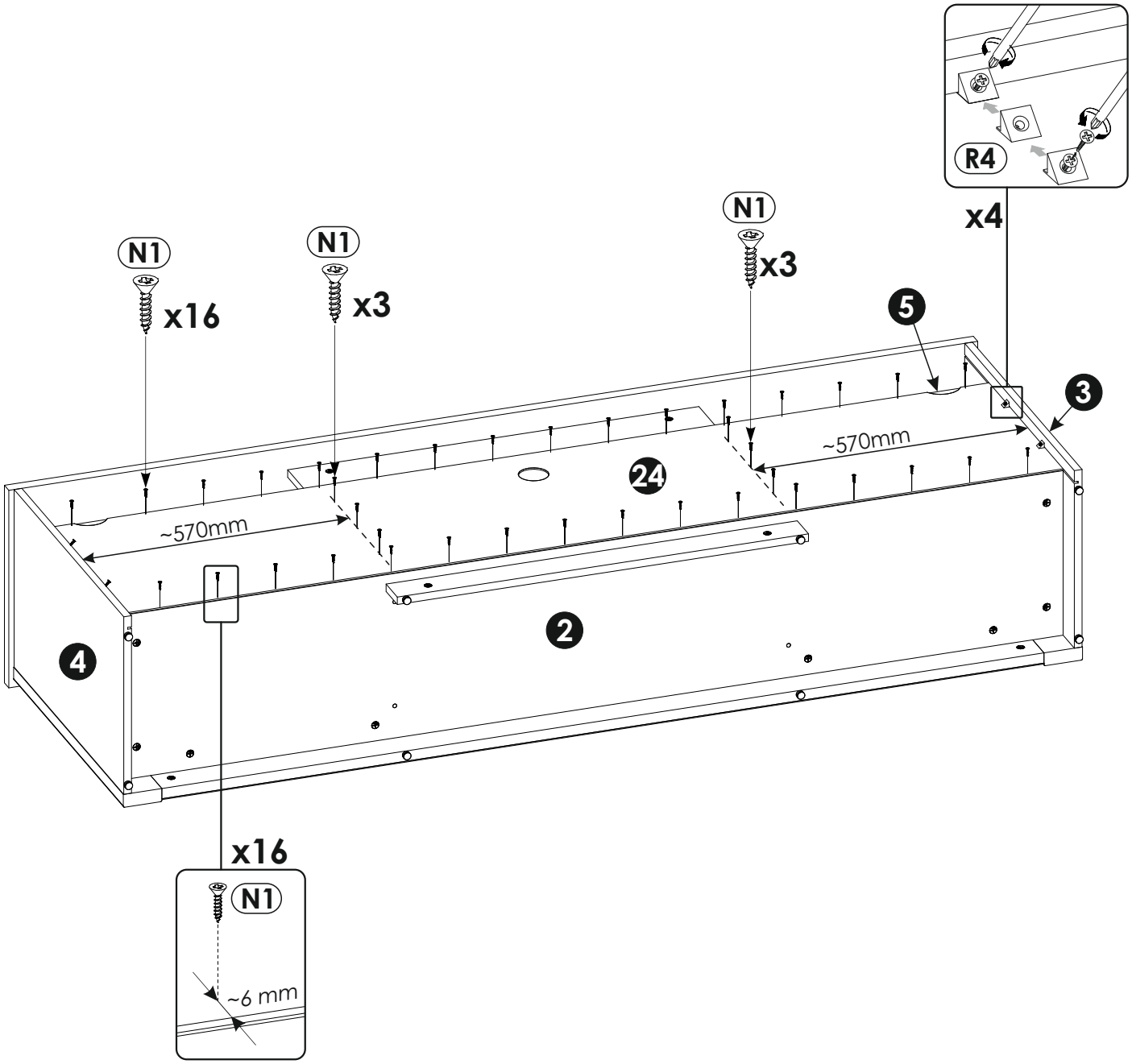

35

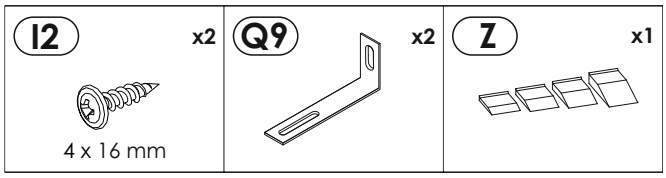

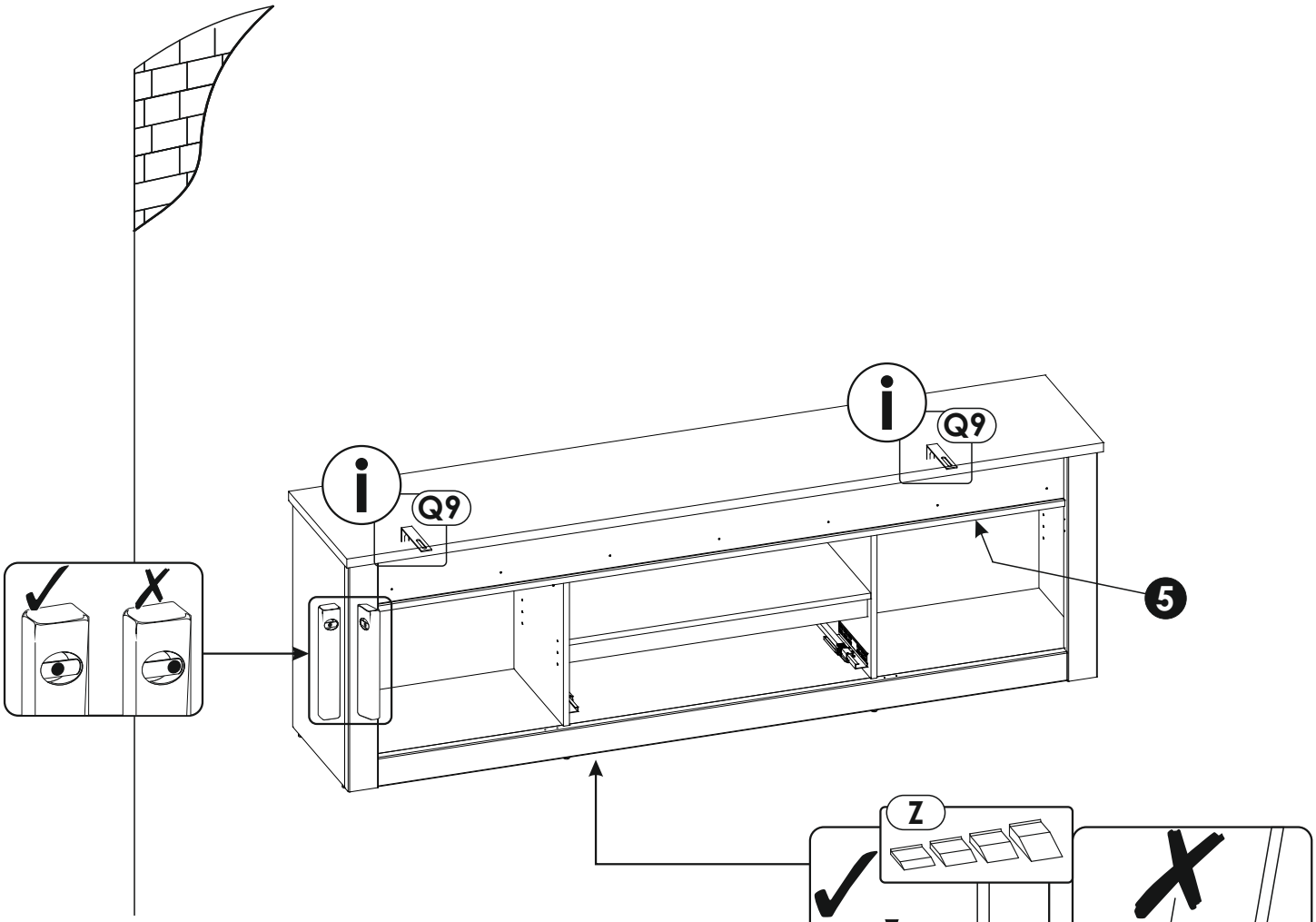

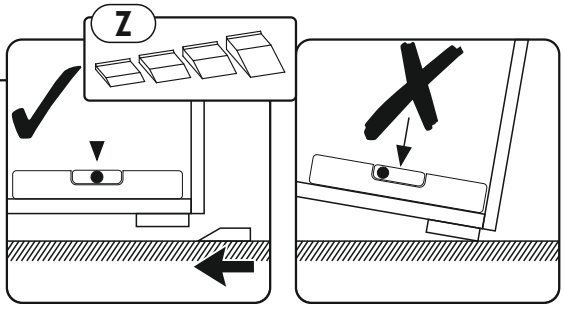

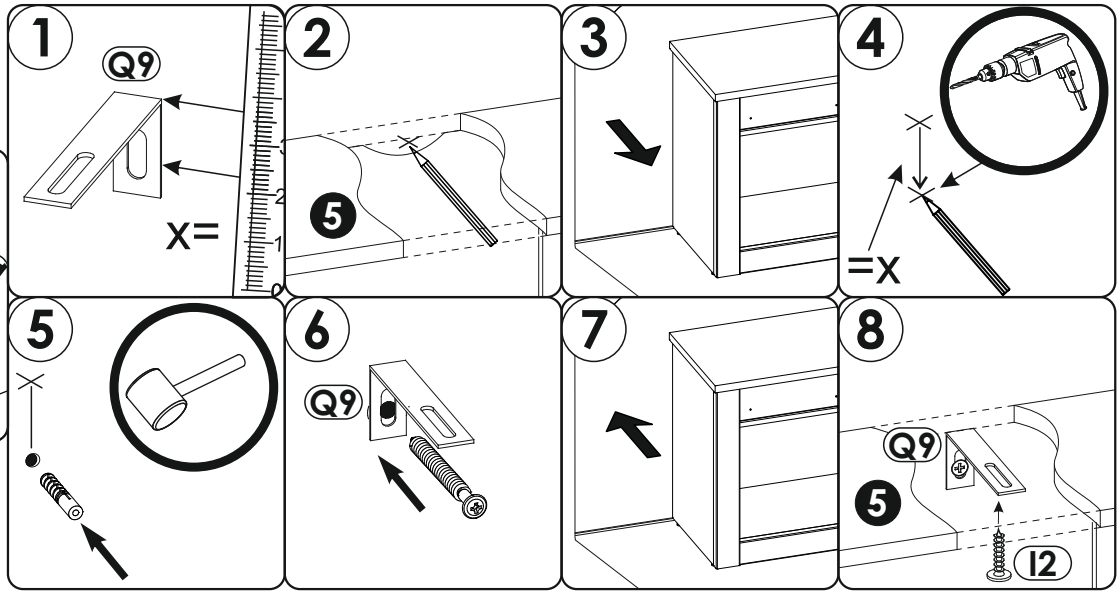

36

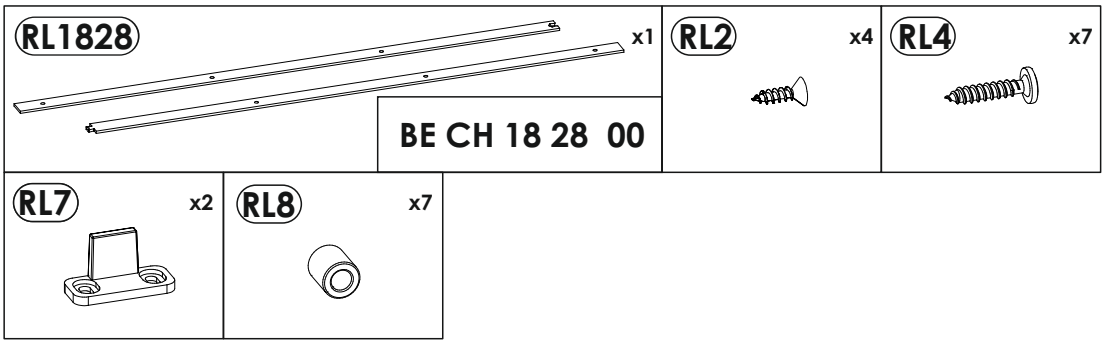
RL1828
x1
BE CH 18 28 00
RL2
x4
RL4
x7
RL7
x2
RL8
x7

a.

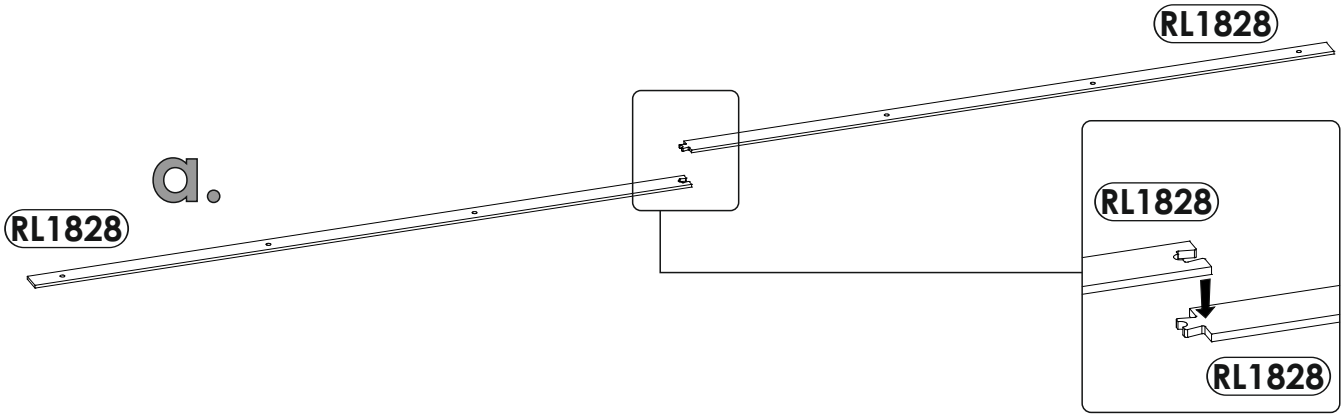
RL1828
RL1828
RL1828
RL1828

b.

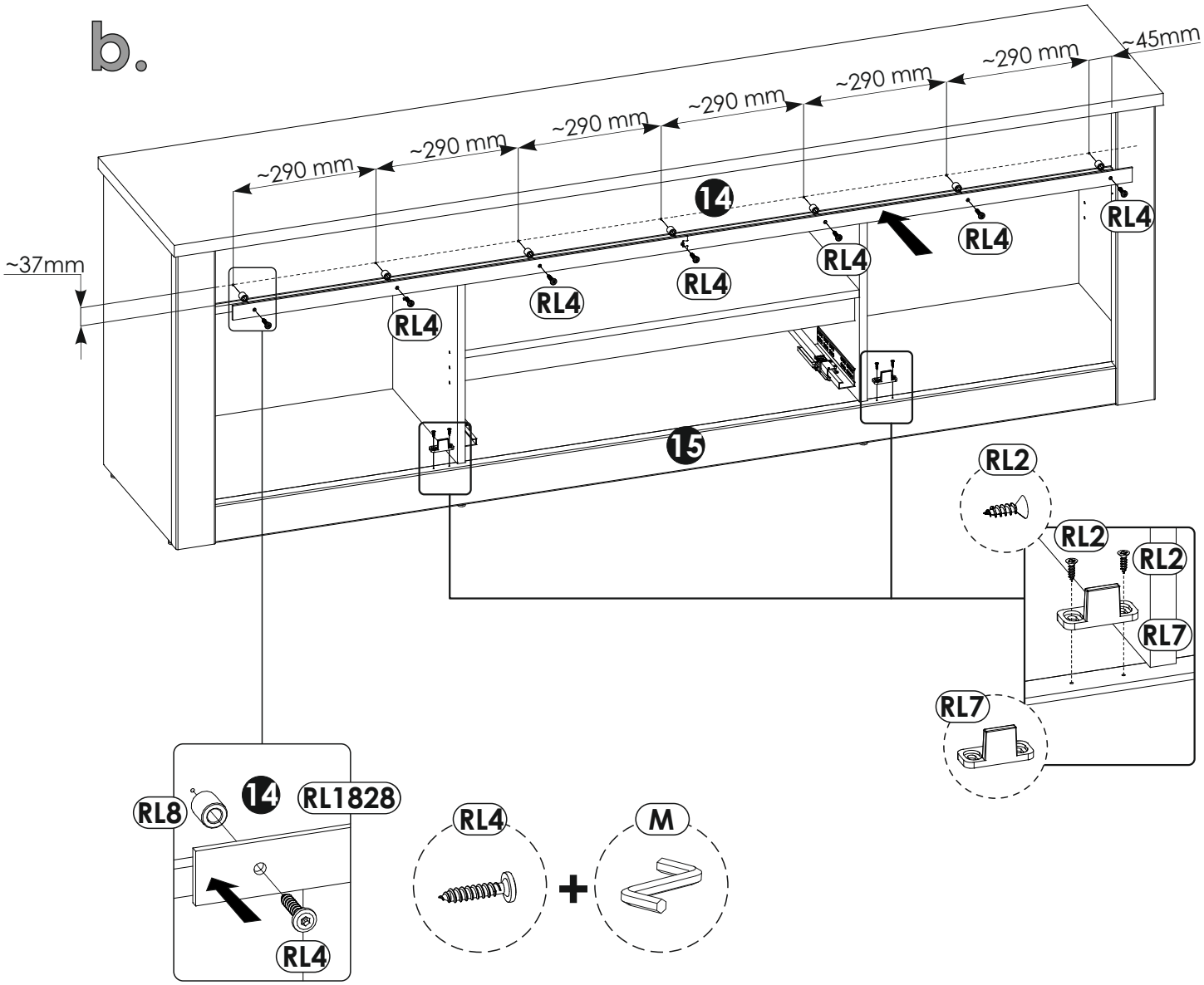
~290 mm
~290 mm
~290 mm
~290 mm
~290 mm
~290 mm
~45mm
~37mm
14
15
RL4
RL4
RL4
RL4
RL4
RL4
RL2
RL2
RL2
RL7
RL7
RL8
14
RL1828
RL4
RL4
M

37

D2 x8	I0 x4	P24 x1	R16 x2
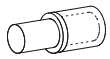	3 x 13 mm	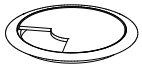	

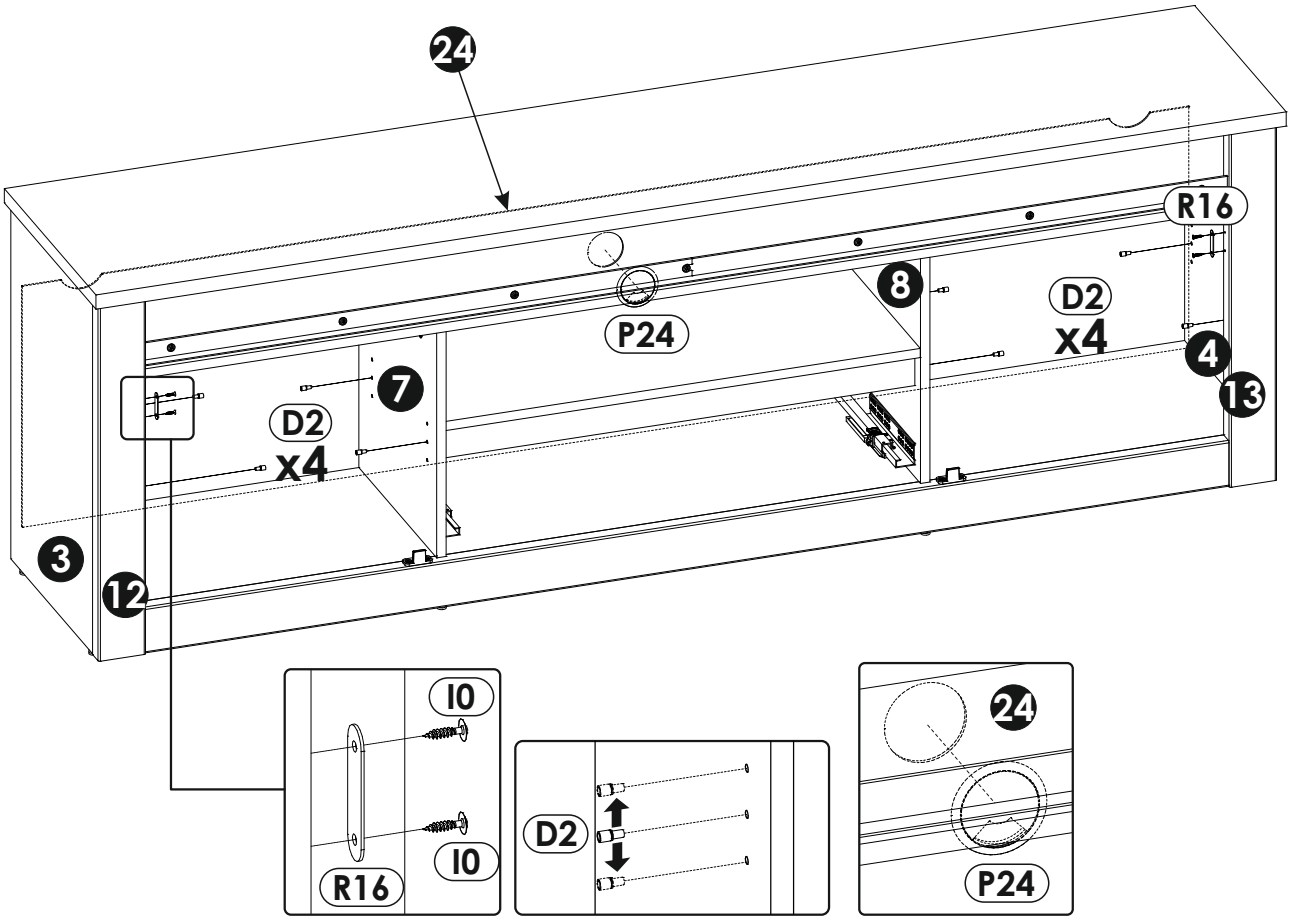

38

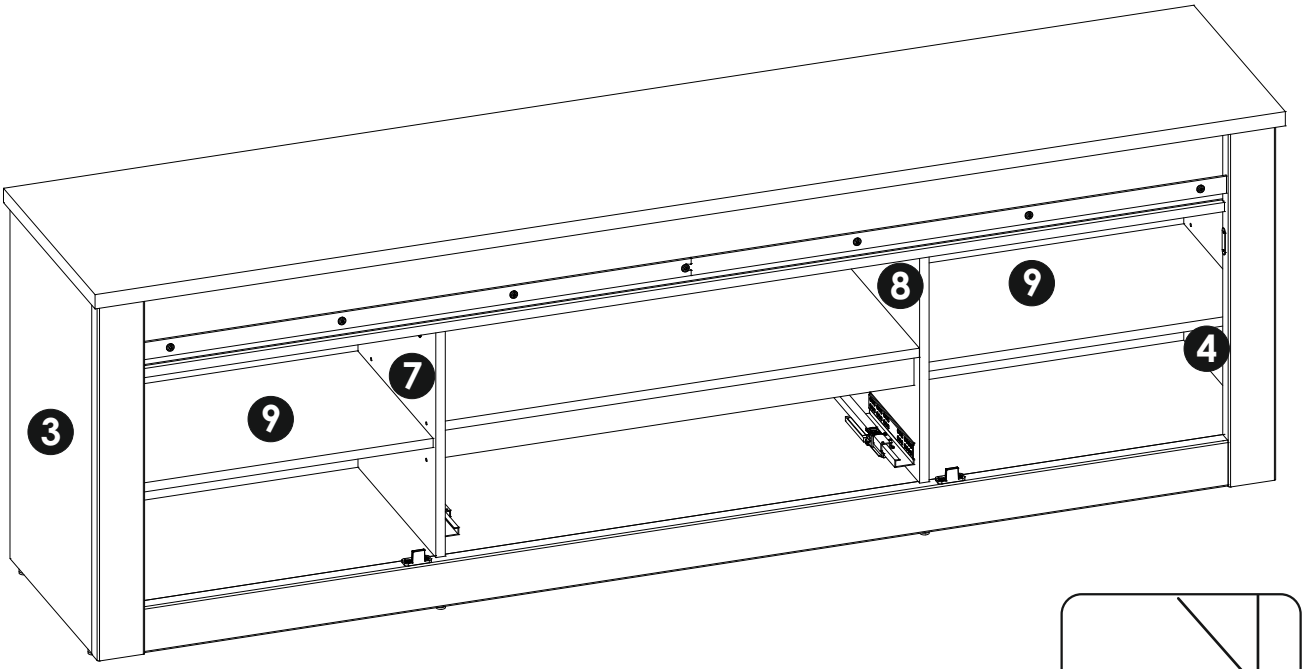

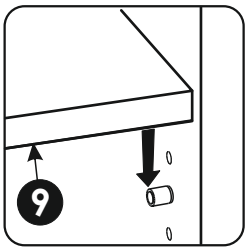

39

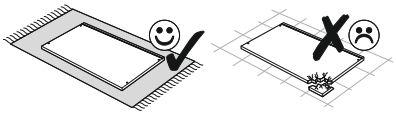

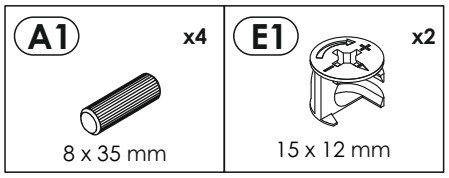
A1
x4
8 x 35 mm
E1
x2
15 x 12 mm

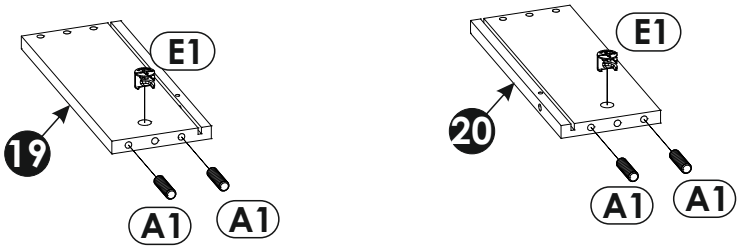
E1
19
A1
A1
E1
20
A1
A1

40

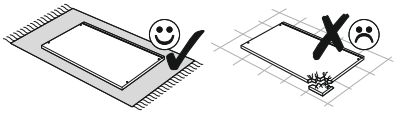

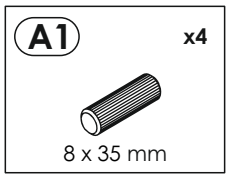
A1
x4
8 x 35 mm

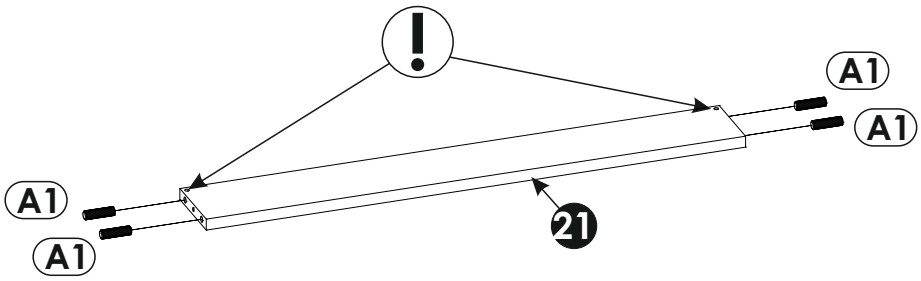
A1
A1
A1
A1
21

41

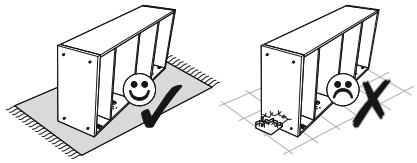

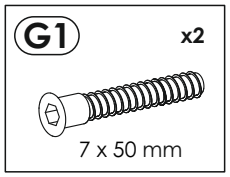
G1
x2
7 x 50 mm

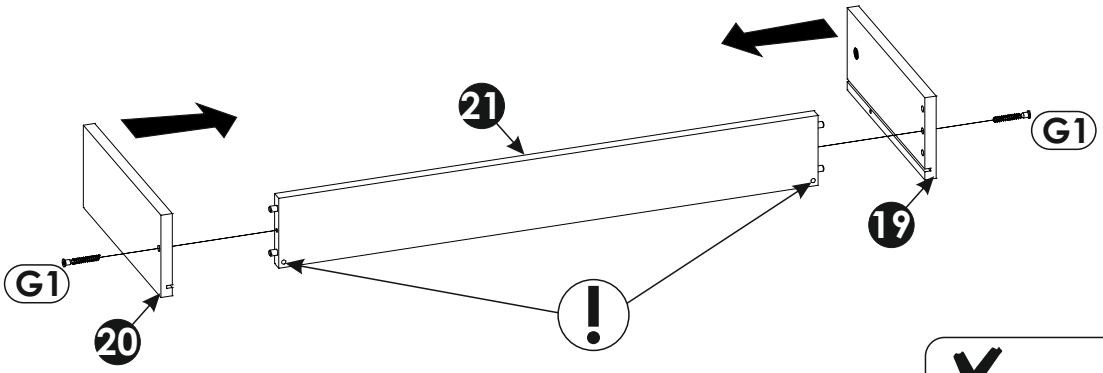
21
G1
19
G1
20

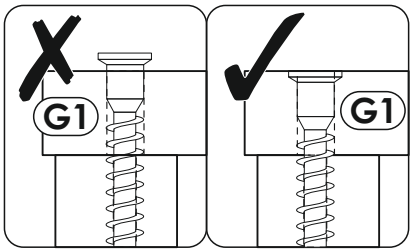
G1
G1

42

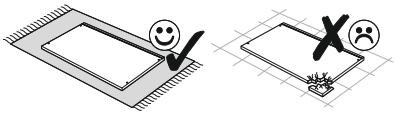

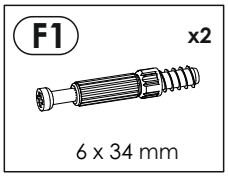

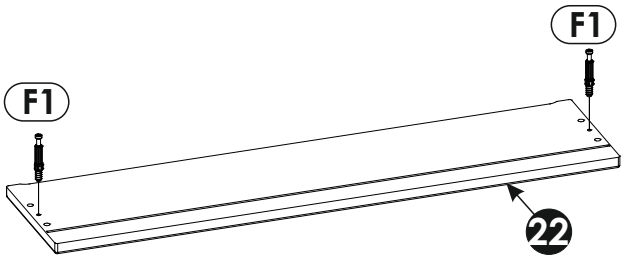

43

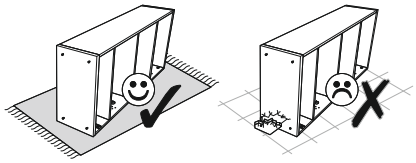

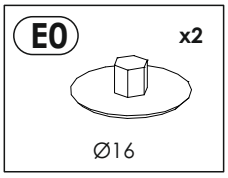

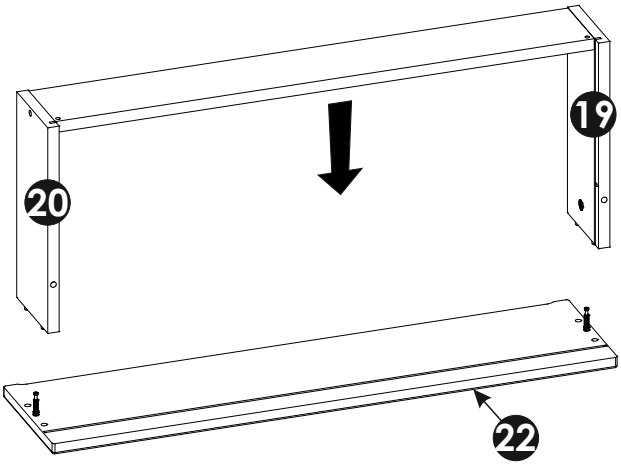

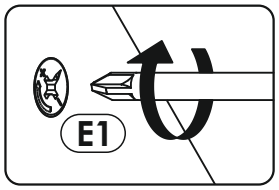

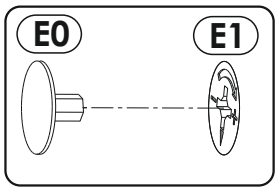

44

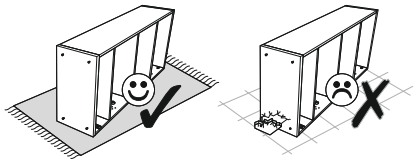

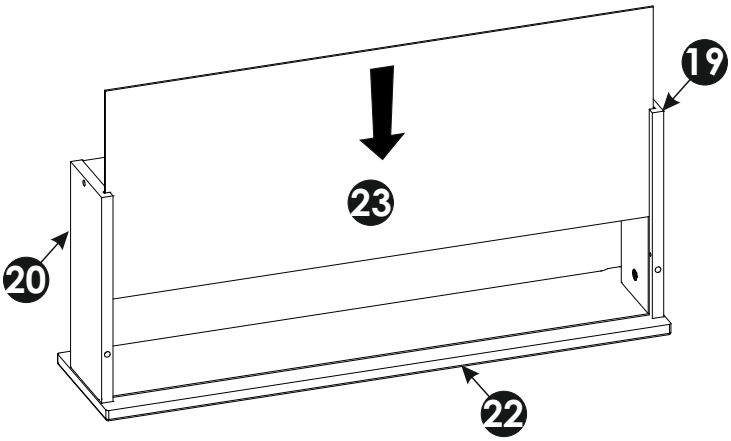

45

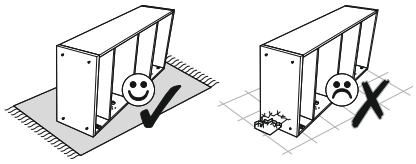

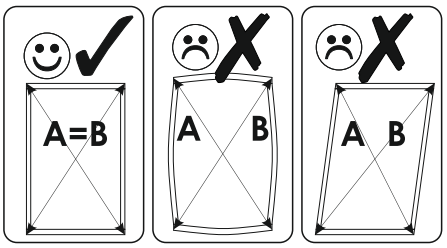
A=B
A
B
A
B

A=B

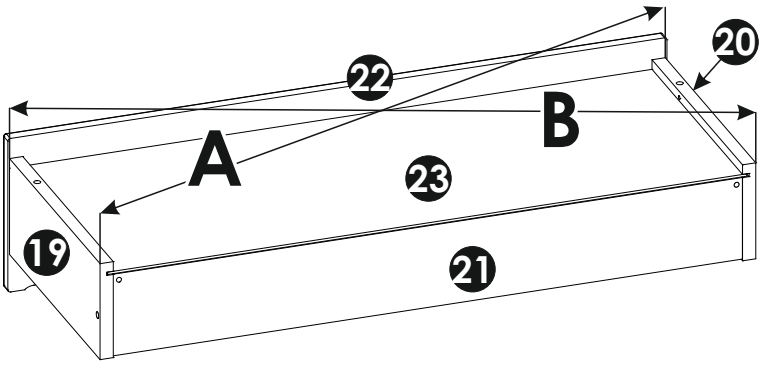
22
20
B
A
23
19
21

46

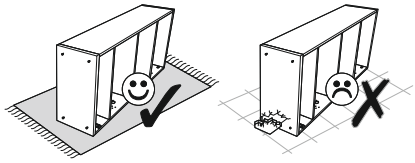

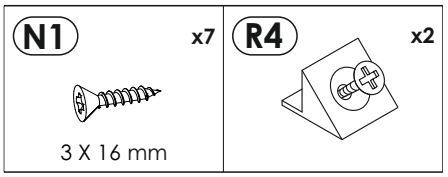
N1
x7
3 X 16 mm
R4
x2

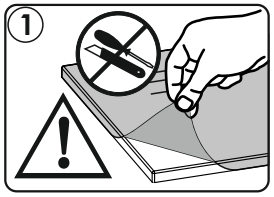
1

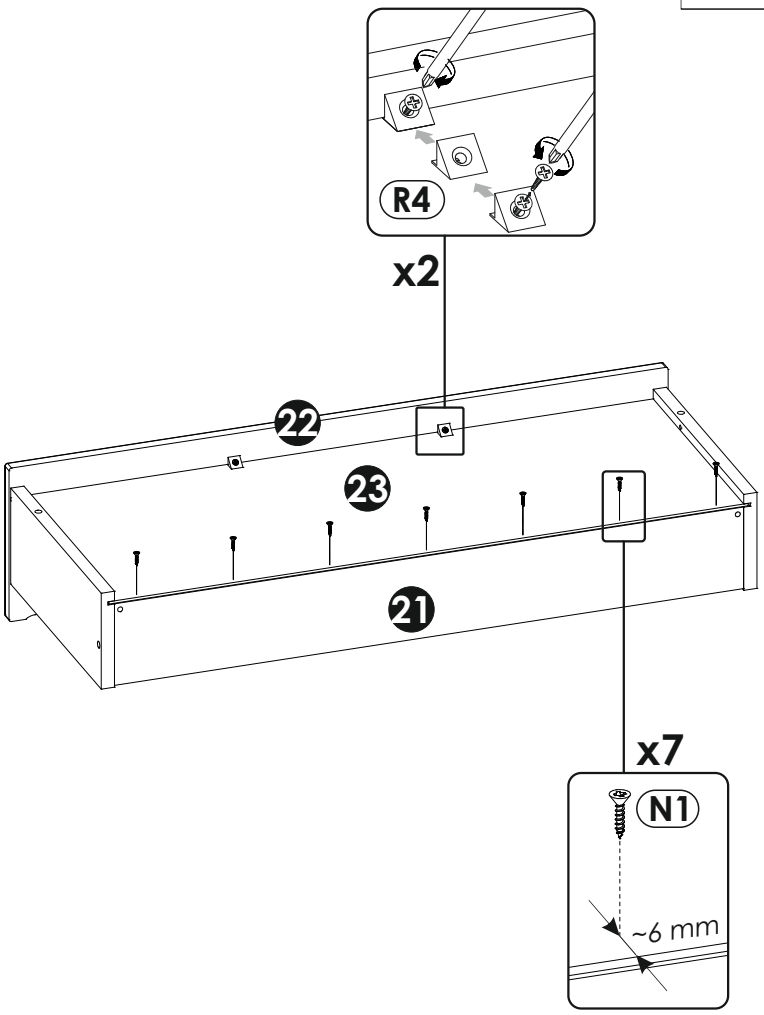
R4
x2
22
23
21
x7
N1
~6 mm

47

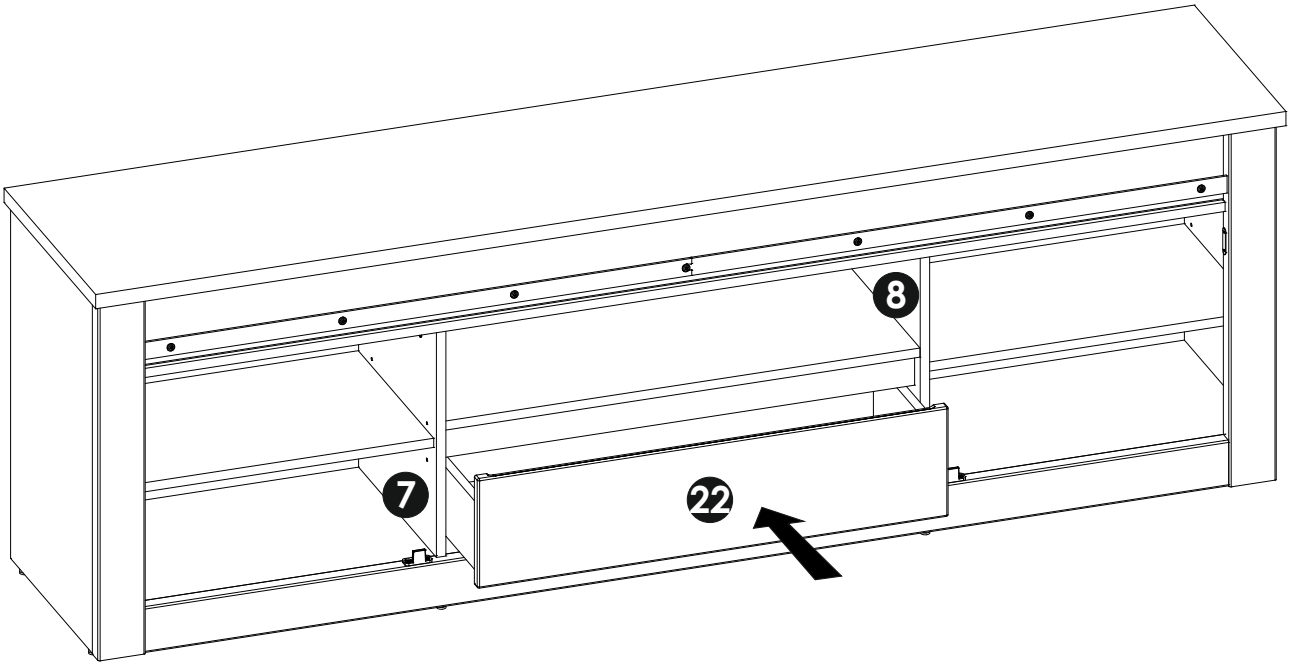

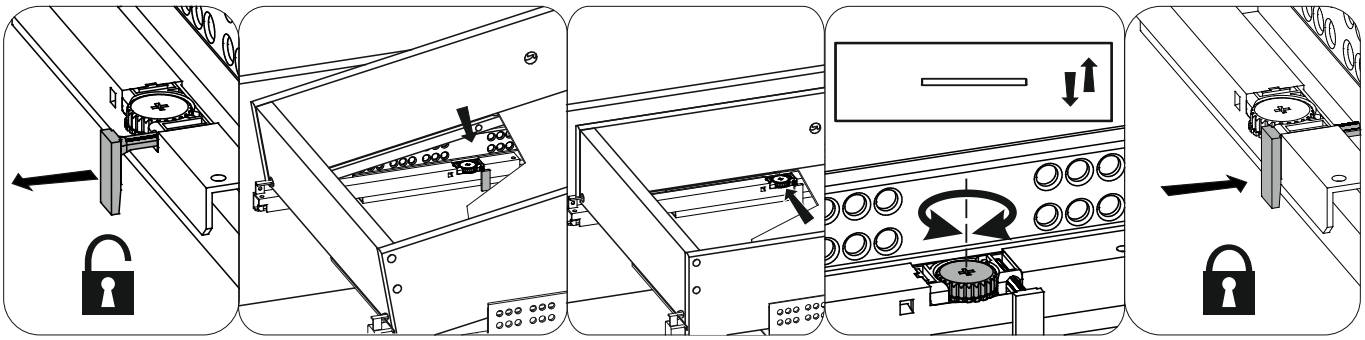

48

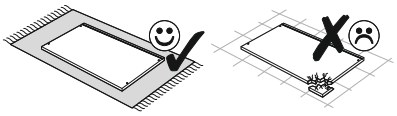

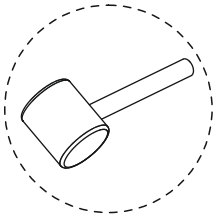

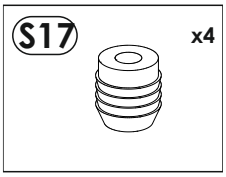

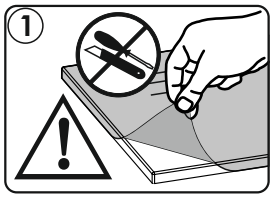

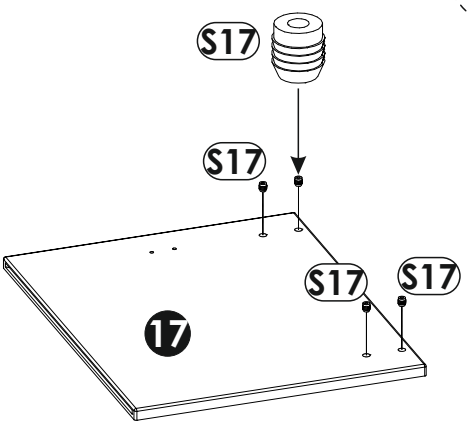

49

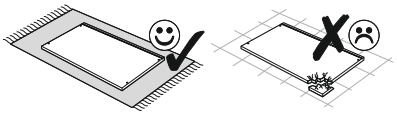

N0 x1 3 X 13 mm	N1 x2 3 X 16 mm	RL5 x2 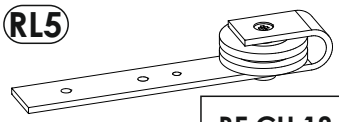 BE CH 18 28 00	
RL1 x4	R5 x1	R8 x1	Q1 x1 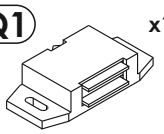

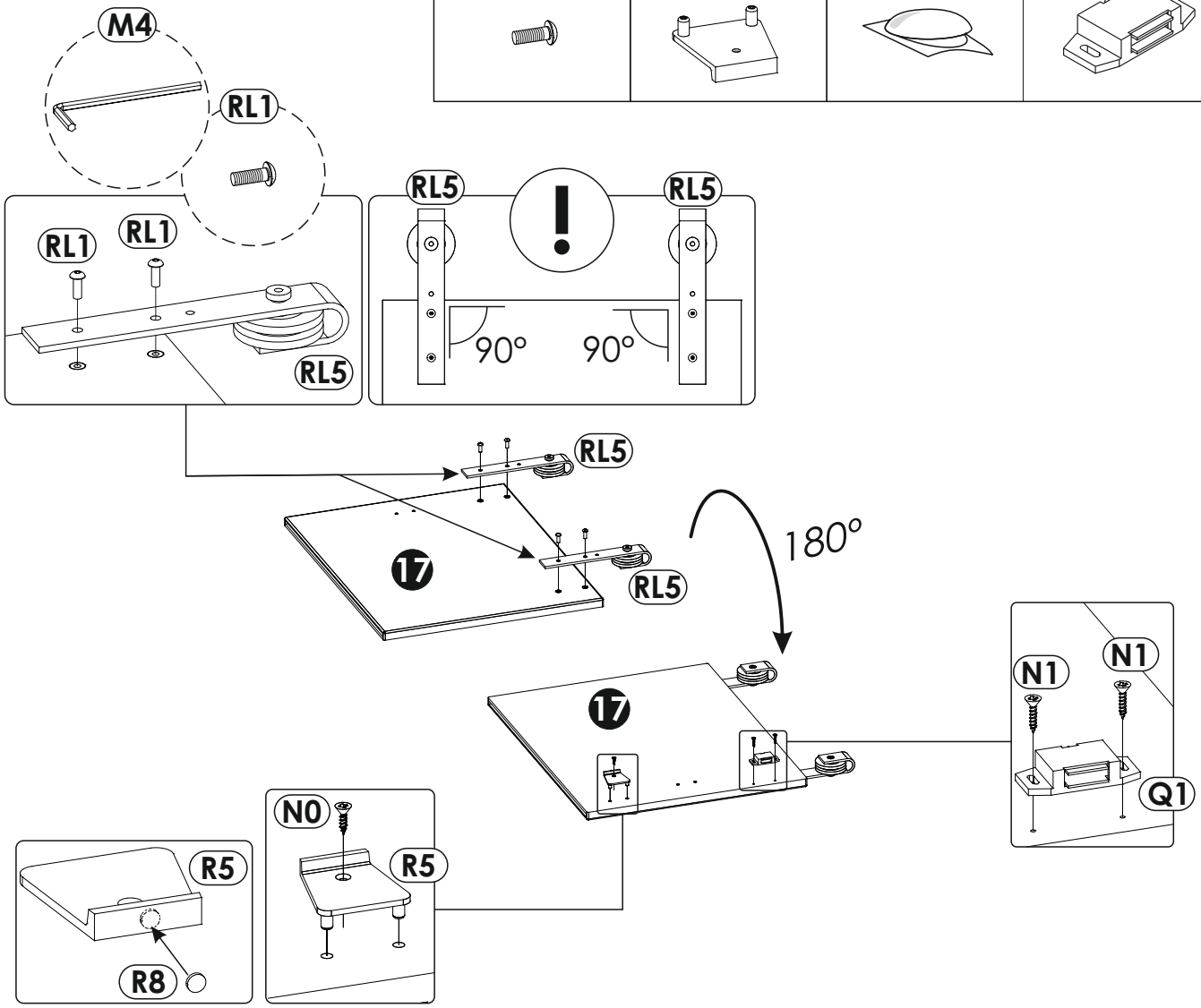

50

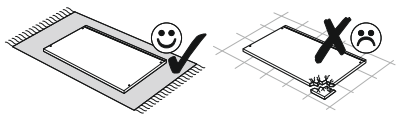

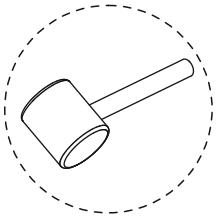

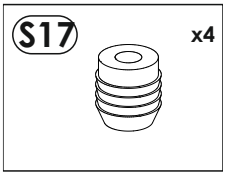

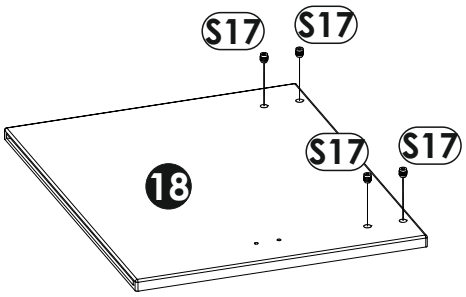

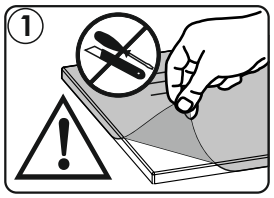

51

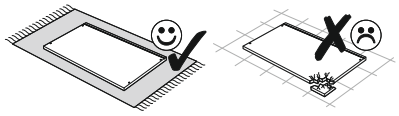

N0 x1 3 X 13 mm	N1 x2 3 X 16 mm	RL5 x2 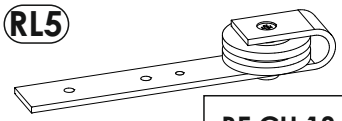 BE CH 18 28 00	
RL1 x4	R5 x1	R8 x1	Q1 x1 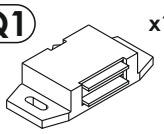

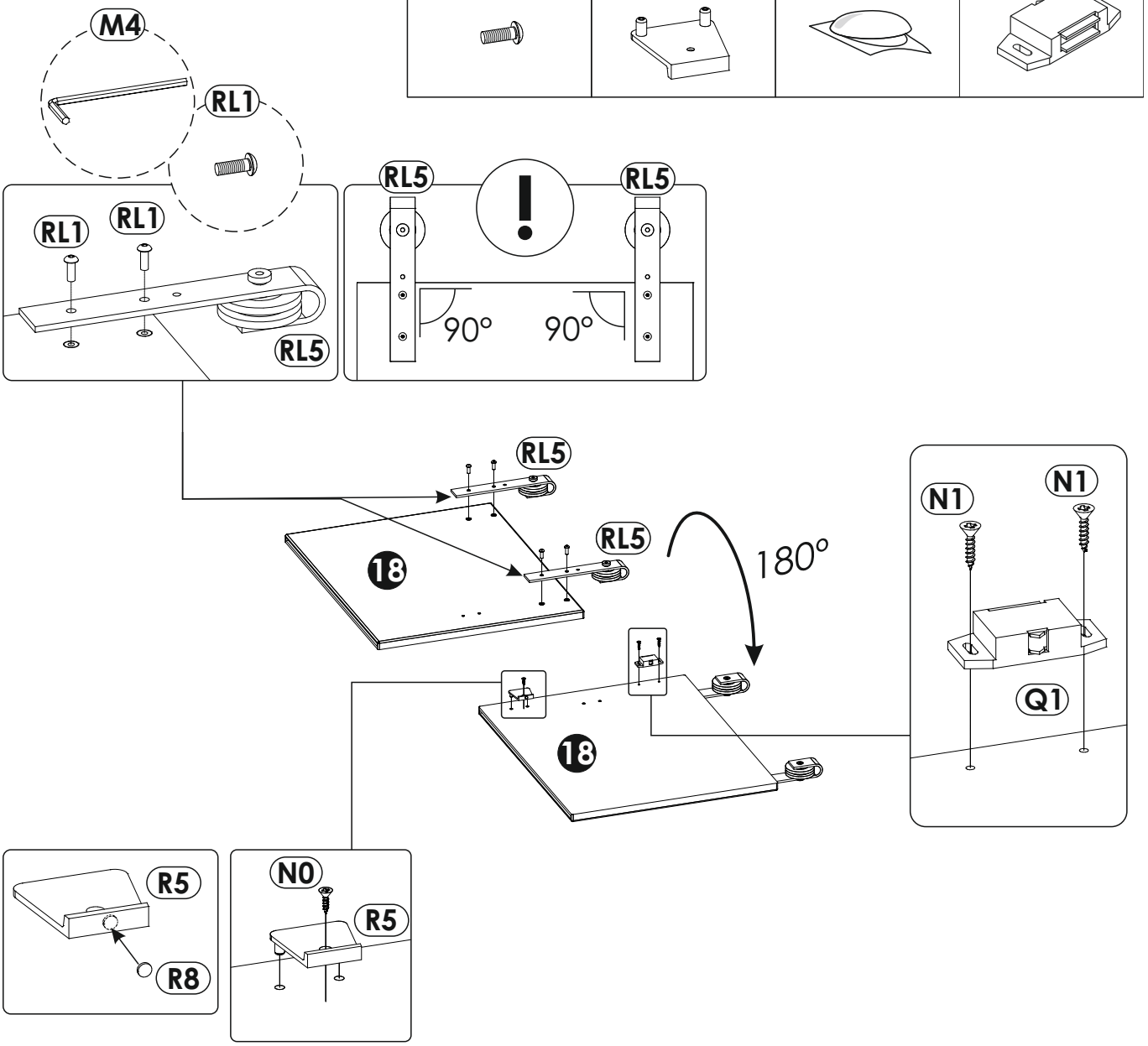

52

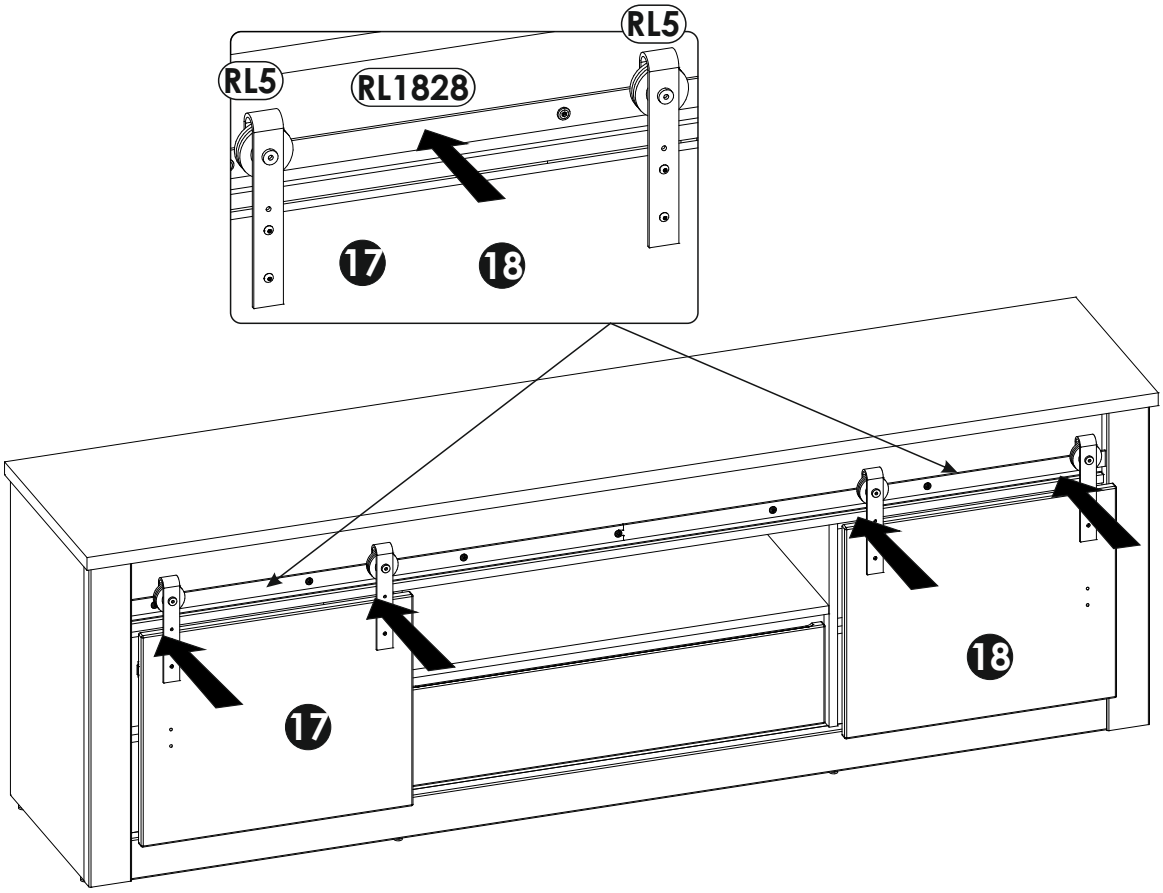

53

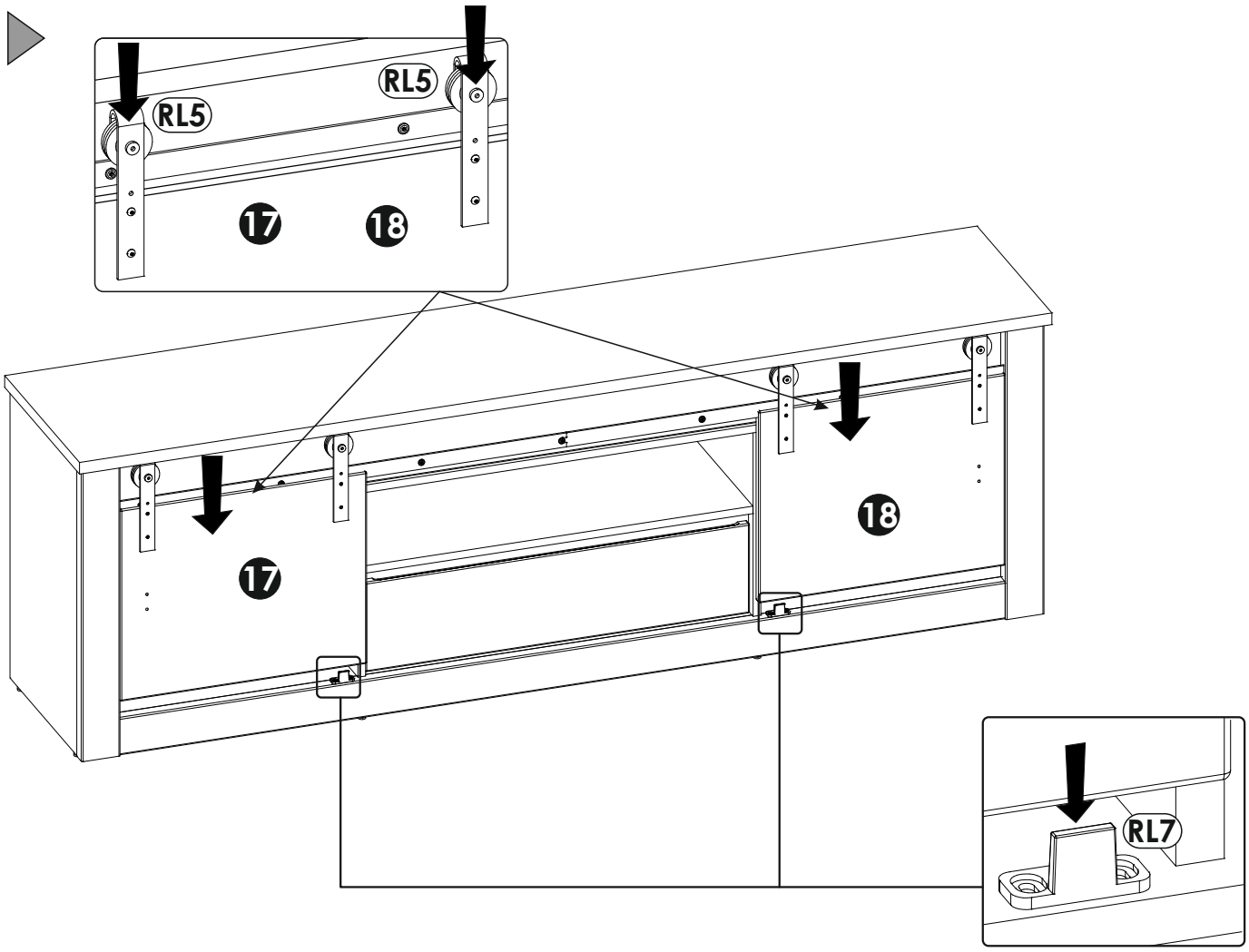

54

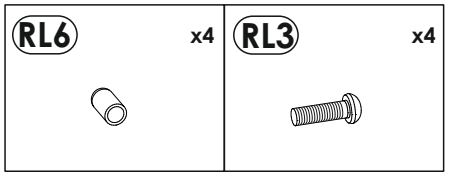

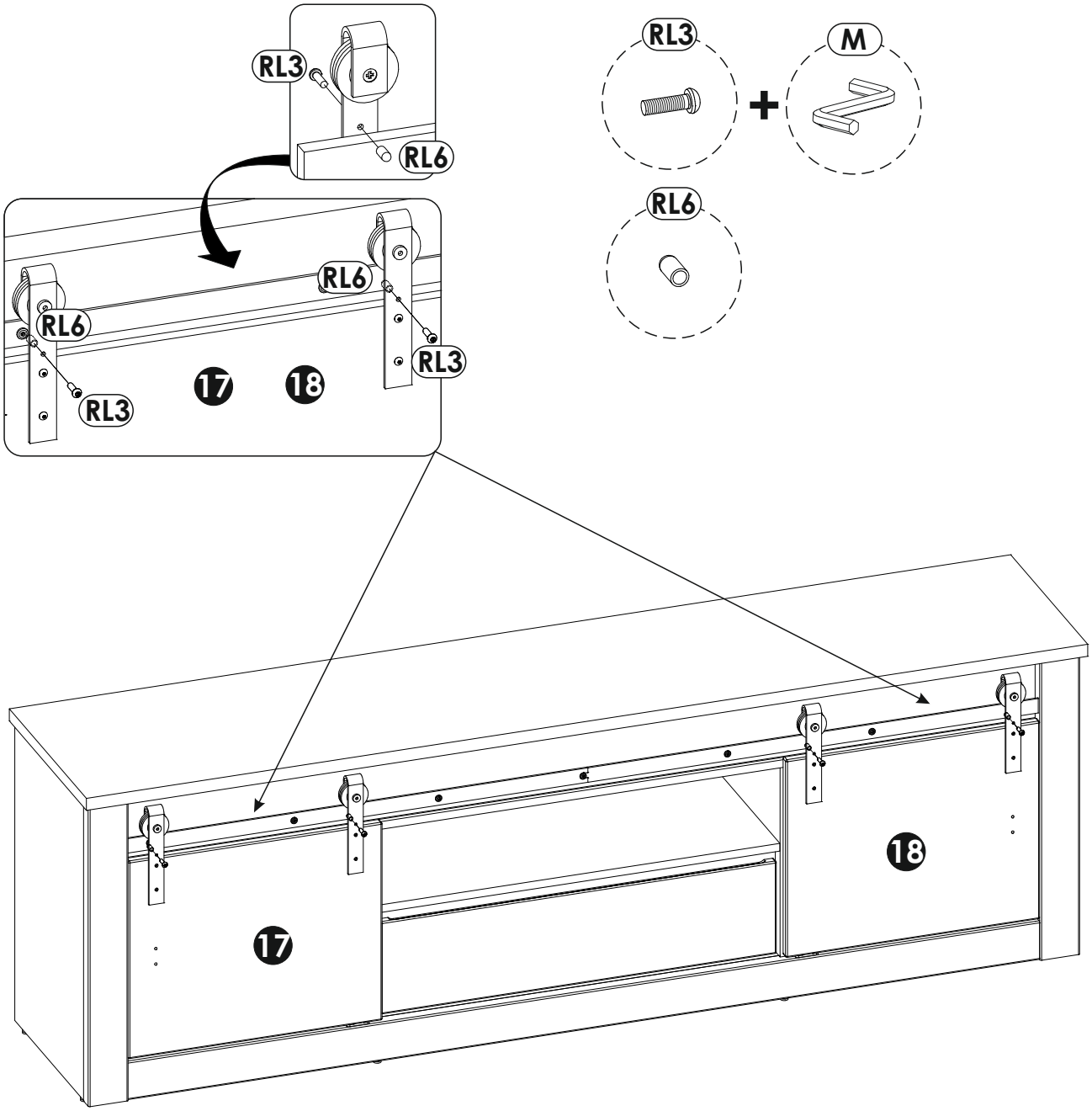

55

H1 x2	K7 x4
L - 70 mm	4 x 22 mm

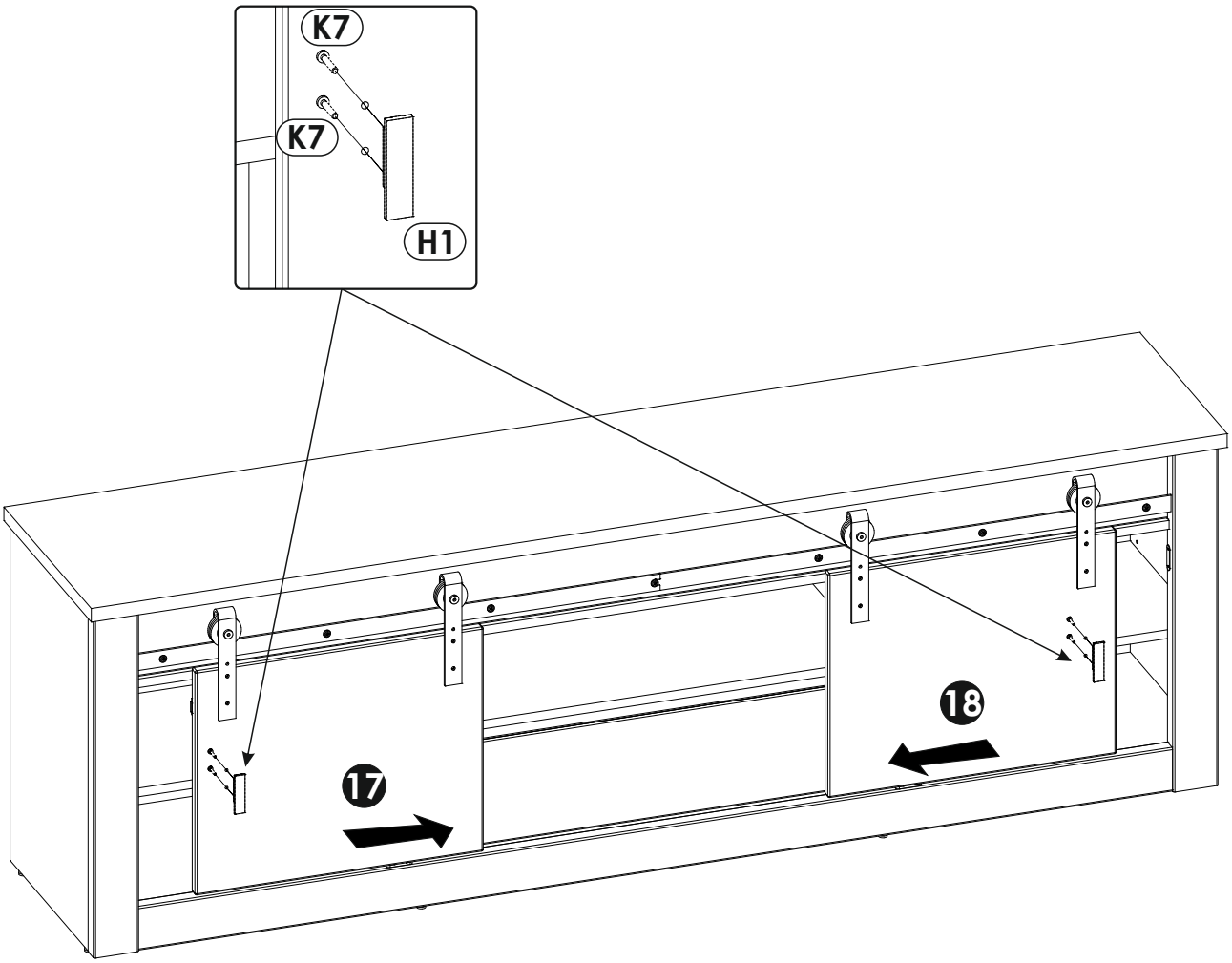

56

max

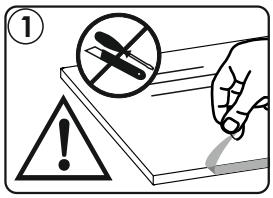
1

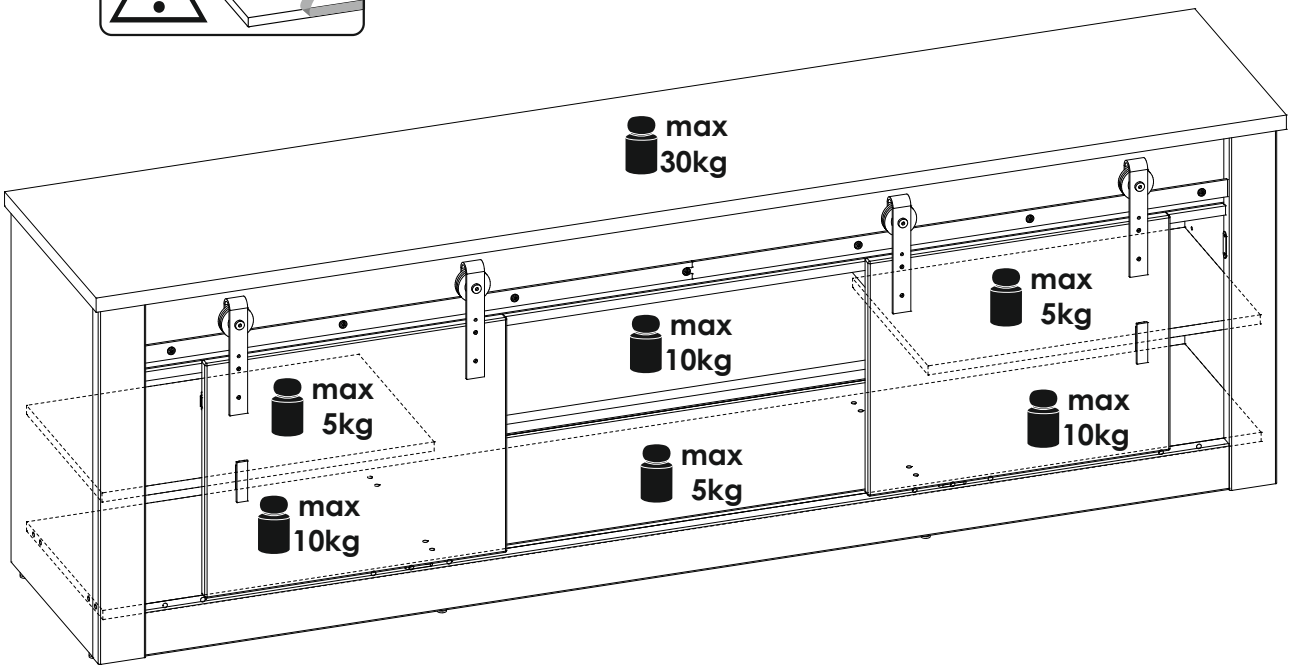
max
30kg
max
5kg
max
10kg
max
5kg
max
10kg
max
5kg
max
10kg

2
24 H

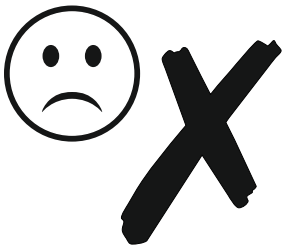

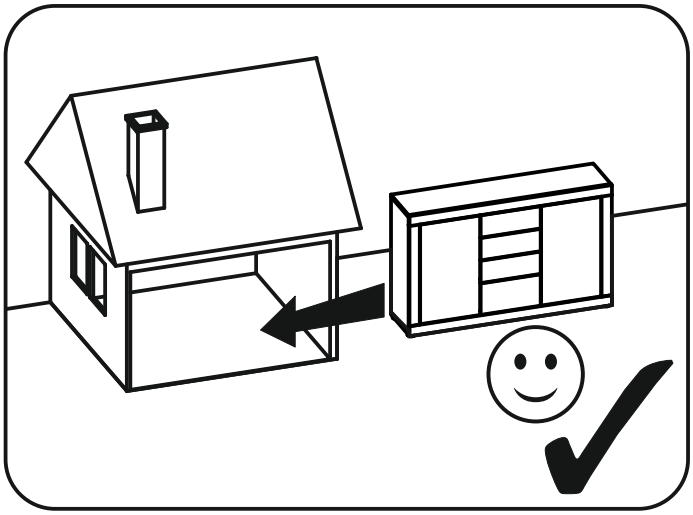

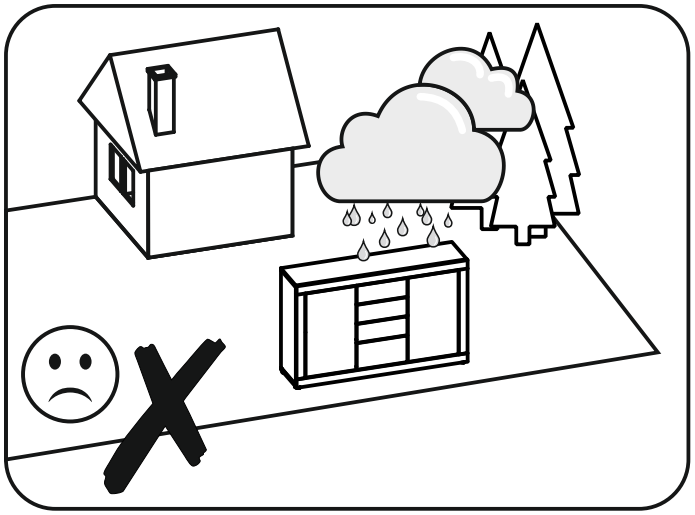

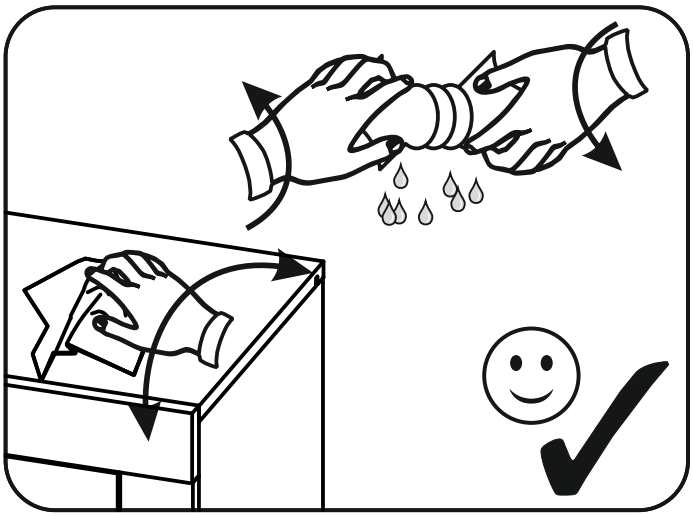

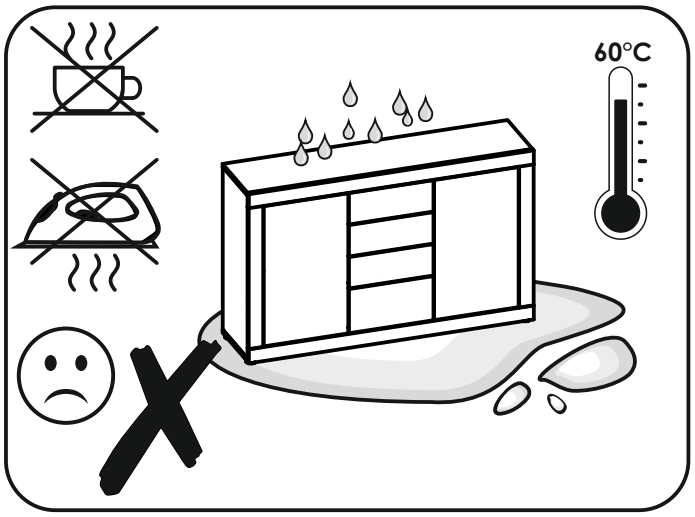
60°C

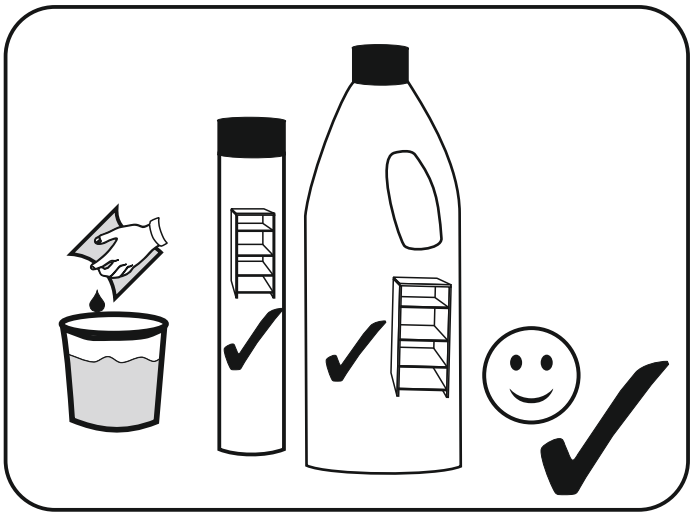

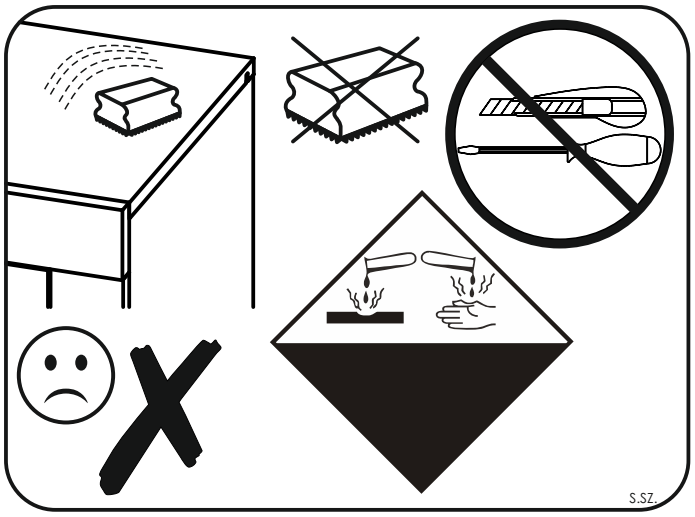
S.SZ.

5WiXDY72

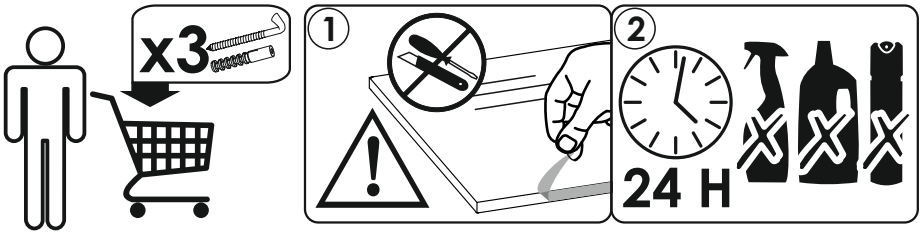

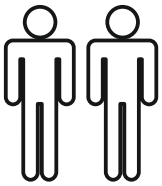

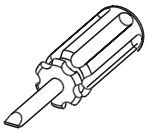

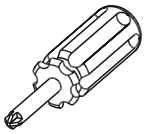

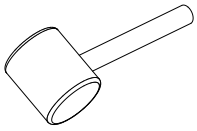

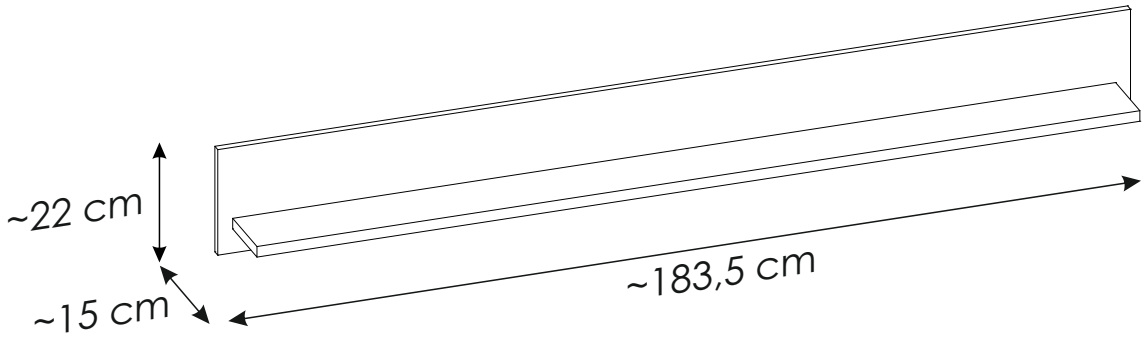

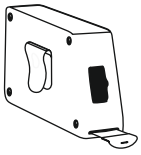

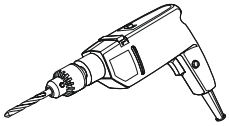

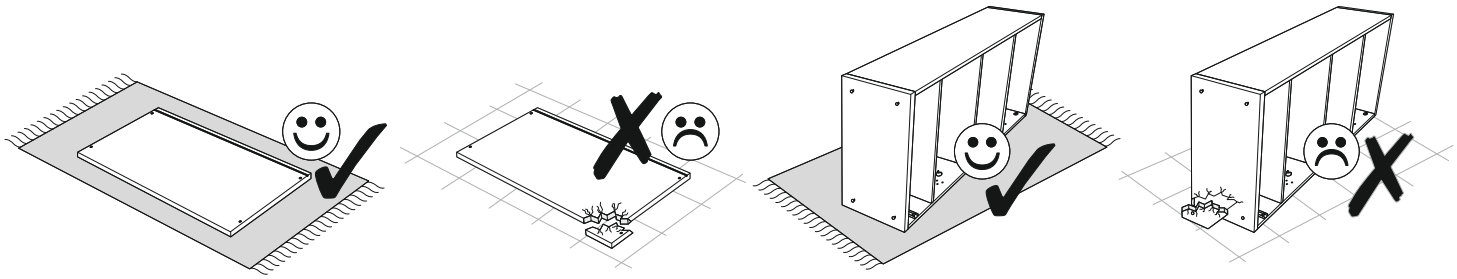

PL.
UWAGA! Mebel należy trwale zamocować do ściany, aby uniknąć ryzyka związanego z przewróceniem się mebla.
W paczce nie ma śrub mocujących, ponieważ rodzaj mocowania należy odpowiednio dobrać do rodzaju ściany. Dobierz właściwe do Twojego rodzaju ściany.

D.
ACHTUNG! Um alle mit dem Umkippen des Möbels verbundenen Risiken auszuschließen, muss das Möbel fest an der Wand verankert werden. Beschläge für die Wandbefestigung sind nicht beigepackt, da diese von der jeweiligen Wandbeschaffenheit abhängig sind. Bitte solche Befestigungschläge wählen, die für die heimischen Wände geeignet sind.

FR.
ATTENTION! Ce meuble doit être fixé en permanence au mur pour éviter les risques de chute. Les vis de fixation ne sont pas livrées car le type de fixation doit être choisi en fonction du type de mur. Sélectionnez les fixations adaptées au mur.

I.
ATTENZIONE! Il mobile deve essere permanentemente fissato alla parete per evitare i rischi derivanti da un ribaltamento del mobile. La confezione non include le viti di fissaggio, in quanto il tipo di fissaggio deve essere scelto in base al tipo di parete. Utilizzare viti appropriate in base al materiale della parete.

HR.
NAPOMENA! Namještaj mora biti trajno pričvršćen za zid, kako bi se izbjegao rizik od njegova prevrtanja. U paketu nema vijaka za pričvršćivanje, jer se vrsta montaže mora prilagoditi vrsti zida. Odaberite pravu vrstu prema Vašoj vrsti zida.

EN.
WARNING! To prevent this furniture from tripping over, fix it to the wall permanently. Fixing devices are not included since different wall materials require different types of fixing devices. Please make sure you chose the correct ones for your type of wall.

SK.
POZOR! Nábytok musí byť trvalo pripevnený k stene tak, aby sa zamedzilo riziku prevrátenia. Balík neobsahuje upevňovacie skrutky, pretože typ upevnenia je treba vybrať podľa typu steny. Vyberte typ vhodný pre Vašu stenu.

CZ.
POZOR! Nábytek je nutné pevně připevnit ke zdi, abychom se vyhnuli riziku spojenému s jeho převrhnutím. Součástí balení nejsou připevňovací šrouby, protože způsoby připevění je nutné zvolit podle druhu stěny. Vyberte správný pro Váš typ stěny.

RU.
ПРИМЕЧАНИЕ! Эту мебель необходимо всегда прикреплять к стене, чтобы избежать рисков, связанных с переворотом мебели. В пакете нет крепежных винтов, потому что тип крепления должен быть выбран в соответствии с типом стены. Выберите, пожалуйста, правильные винты к вашей стене.

RO.
ATENȚIE!Mobila trebuie ancorată permanent în perete pentru a evita riscul de răsturnare a mobilei. În pachet nu sunt incluse șuruburile de fixare, deoarece tipul de ancoraj trebuie ales în funcție de tipul de perete. Alegeți șuruburile potrivite pentru tipul Dvs. de perete.

TR.
DİKKAT!Devrilme riskini önlemek için mobilya duvara sabitlenmelidir. Sabitleme cıvataları pakete dahil değil, çünkü sabitleme tertibatının tipi, duvara tipine uygun olarak seçilmelidir. Onu duvarınızın tipine göre seçiniz.

AR.
ملاحظة!
يجب تثبيت الأثاث بإحكام إلى الحائط أو الجدار لتجنب خطر إنقلابه. لا تحتوي العلبة على مسامير التثبيت، إذ إنه ينبغي إستعمال المسامير المخصصة لنوعية الحائط أو الجدار. اختر المسامير التي تناسب جدارك.

E.
¡ATENCIÓN! El mueble debe ser fijado permanentemente a la pared para evitar el riesgo relacionado con el vuelco del mueble. En el paquete no hay tornillos de fijación, ya que se debe elegir el tipo de fijación adecuado para el tipo de pared. Elija el apropiado para su tipo de pared.

CN.
注意！本家具需要固定在墙上以免倒塌。
箱子里没有安装螺钉，
因为安装方式需要根据墙的类型调整。
请按照您的墙类型选择合适的安装方式.

SLO.
POZOR! Pohištvo trajno pritrdite na steno, da preprečite tveganje, da se prevrne. V paketu ni pritrdilnih vijakov, saj je treba način pritrditve ustrezno izbrati glede na vrsto stene. Izberite način, ki je ustrezen za vašo steno.

HU.
FIGYELEM! Rögzítse a bútorokat a falhoz, hogy elkerülje a bútor felborulásának kockázatát.
A készletben nem találhatók rögzítőcsavarok, mivel a rögzítés típusa a fal típusától függ.
Válassza ki a fal típusának megfelelő kötőelemeket.

NL.
OPMERKING!De meubelen moeten permanent aan de muur worden bevestigd om te voorkomen dat de meubelen kantelen. Er zitten geen bevestigingsschroeven in het pakket, omdat het type bevestiging moet worden gekozen op basis van het type muur. Kies de juiste voor uw type muur.

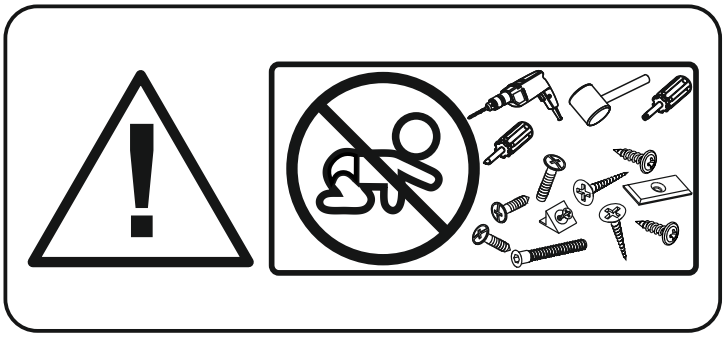

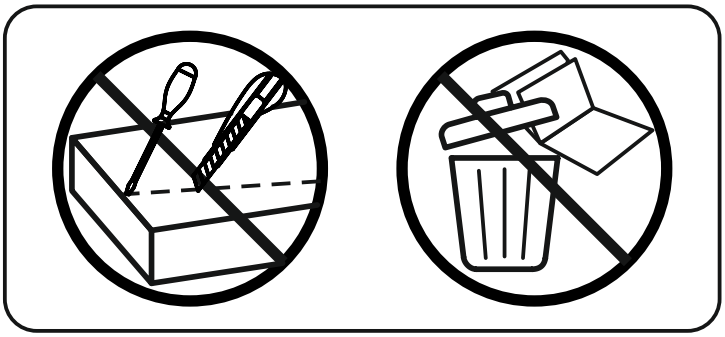

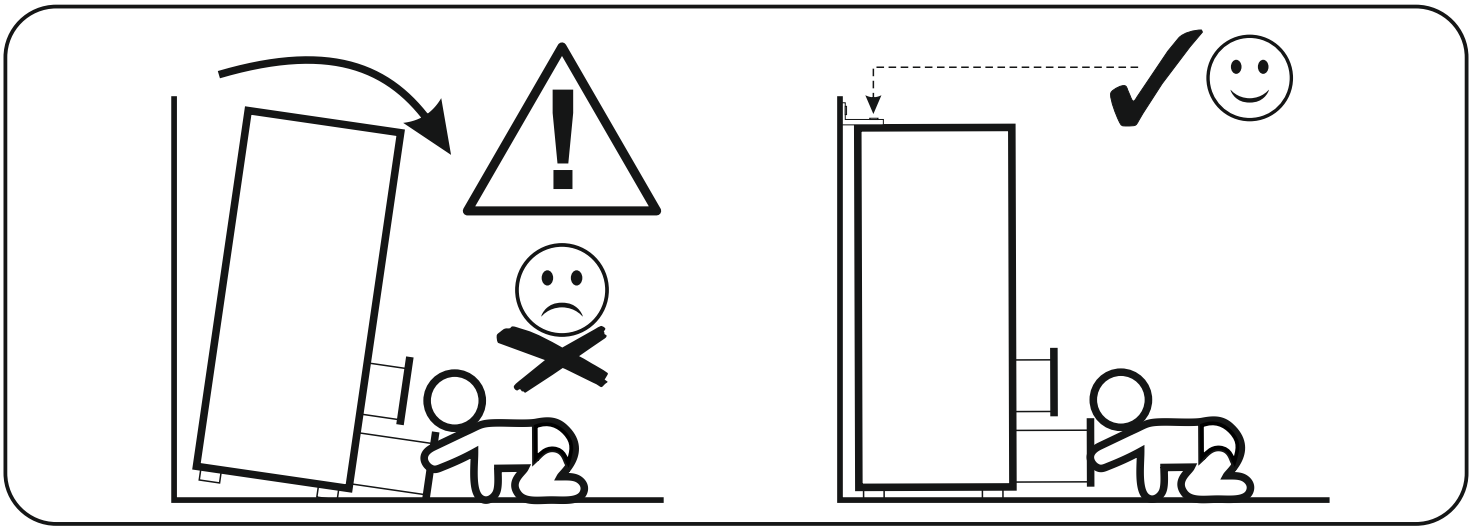

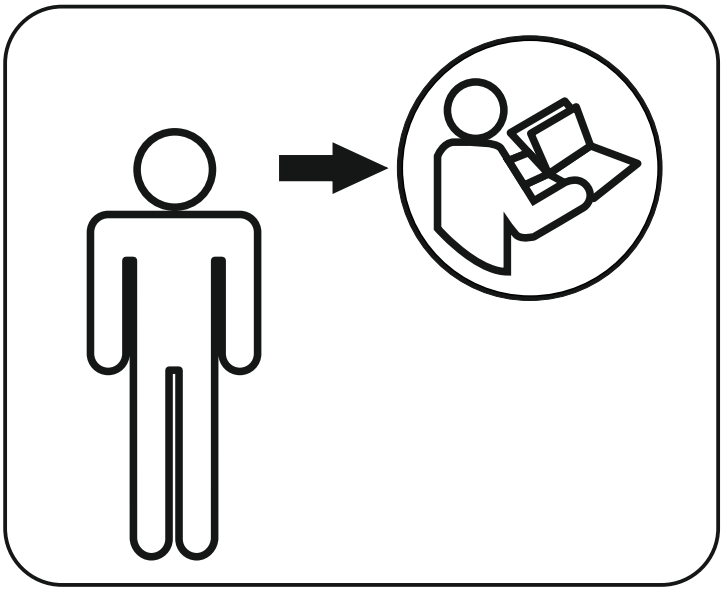

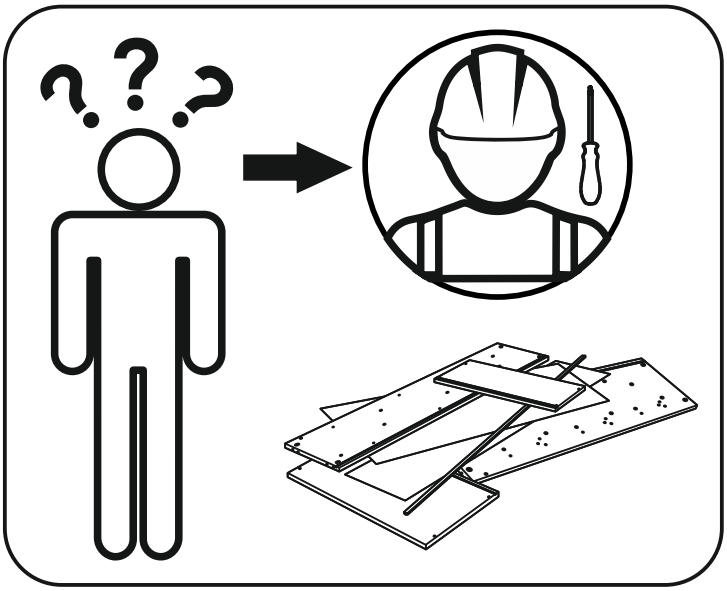

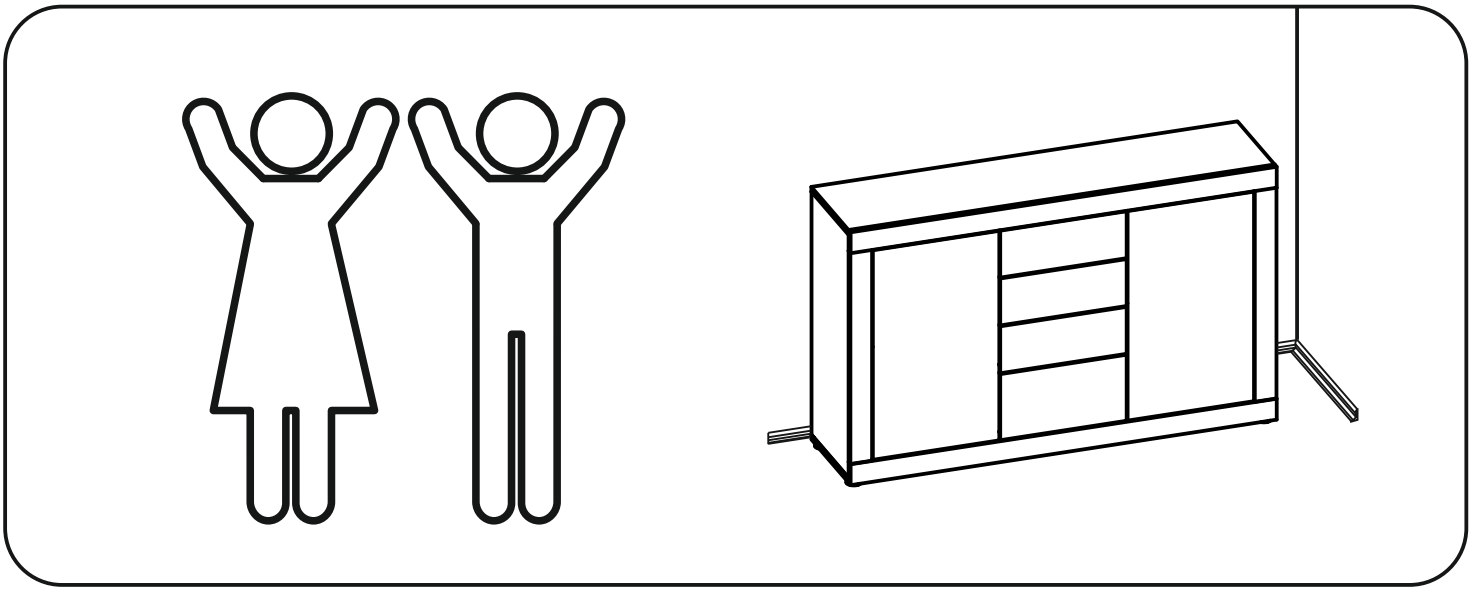

5WiXDY72

A1 8 x 35 mm	**C2** 5 x 13 mm	**G2** 7 x 60 mm 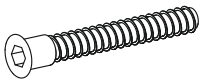
M 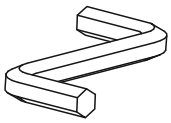	**P1** 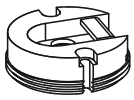	**R7**

A1	8 x 35 mm	**x8**
C2	5 x 13 mm	**x6**
G2	7 x 60 mm	**x4**
M		**x1**
P1		**x3**
R7		**x2**

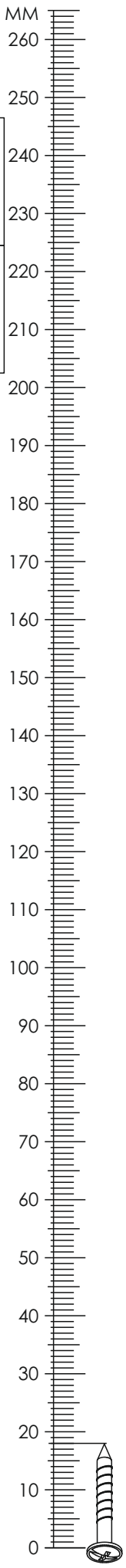

5WiXDY72

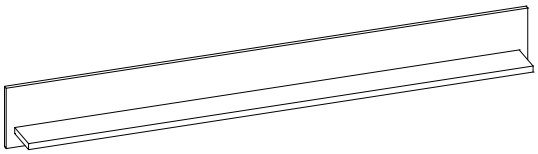

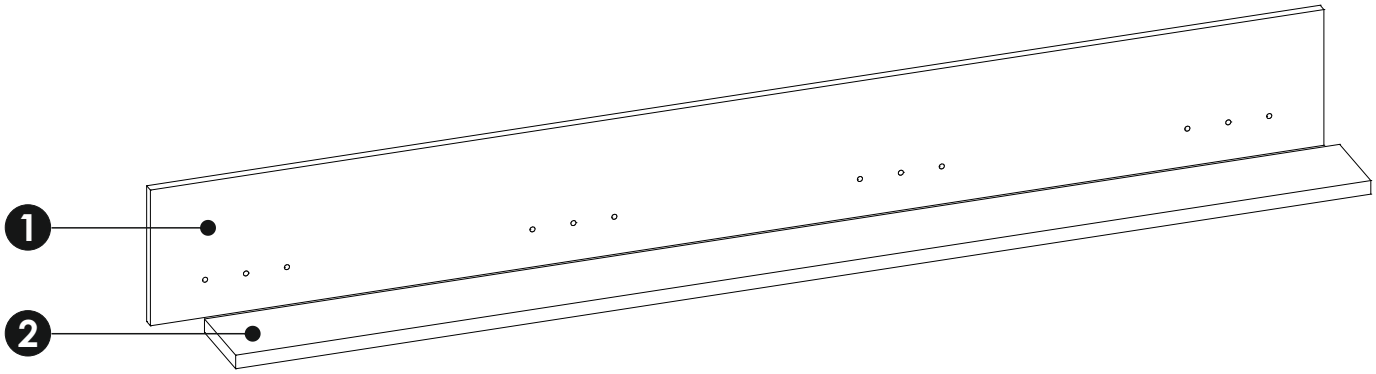

1	1835	220	16	x1	1/1
2	1775	134	22	x1	1/1

1

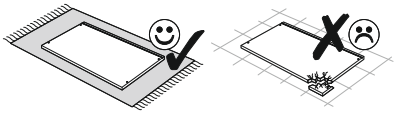

C2 x6	P1 x3	R7 x2
5 x 13 mm	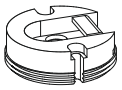	

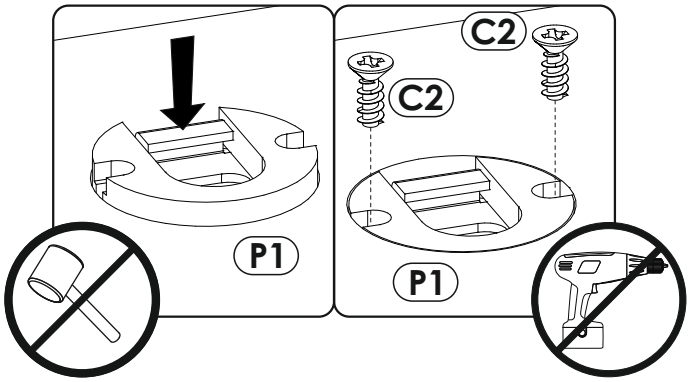

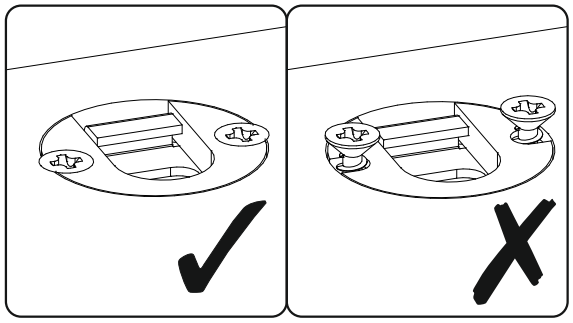

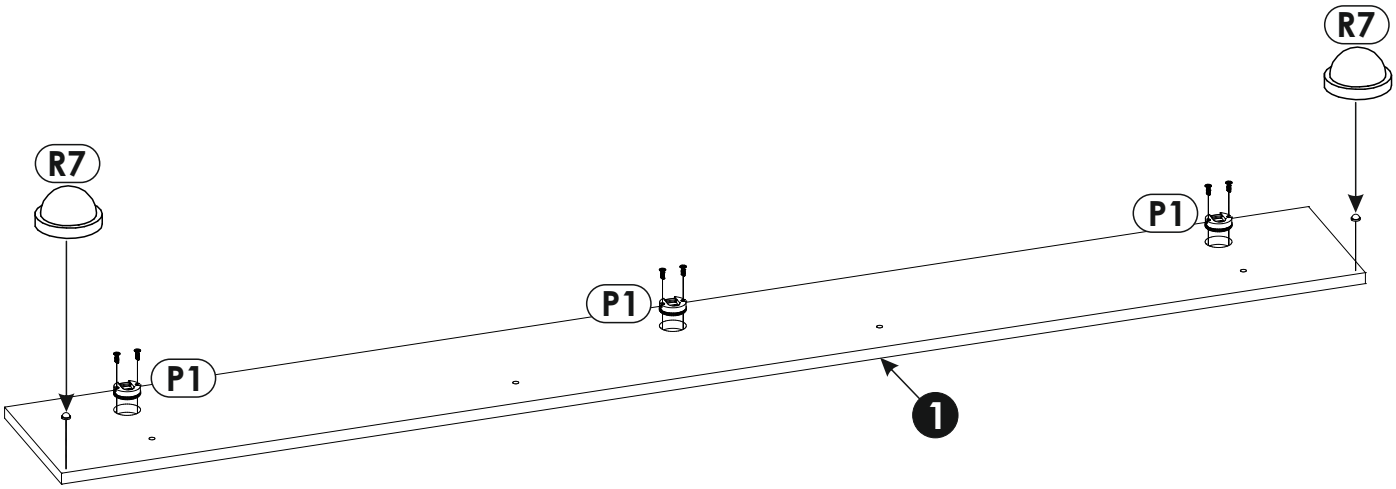

2

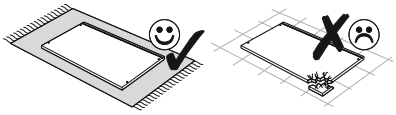

A1 x8
8 x 35 mm

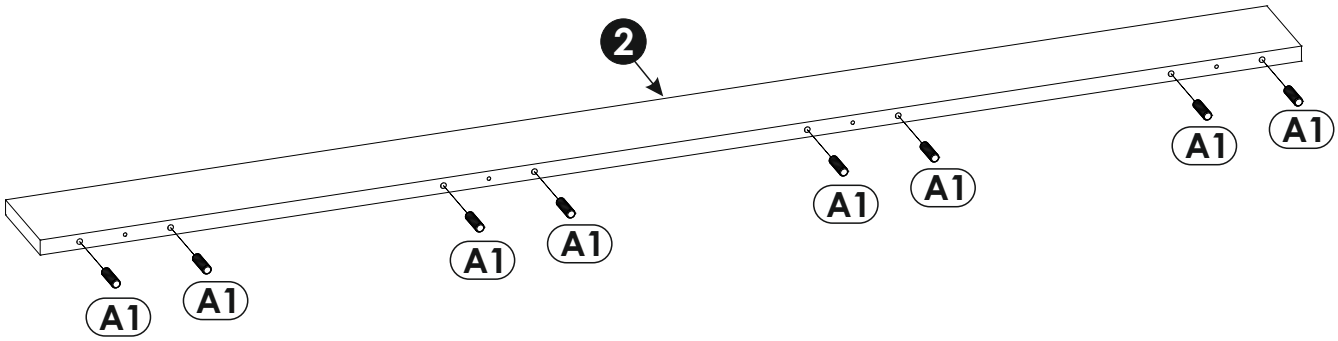

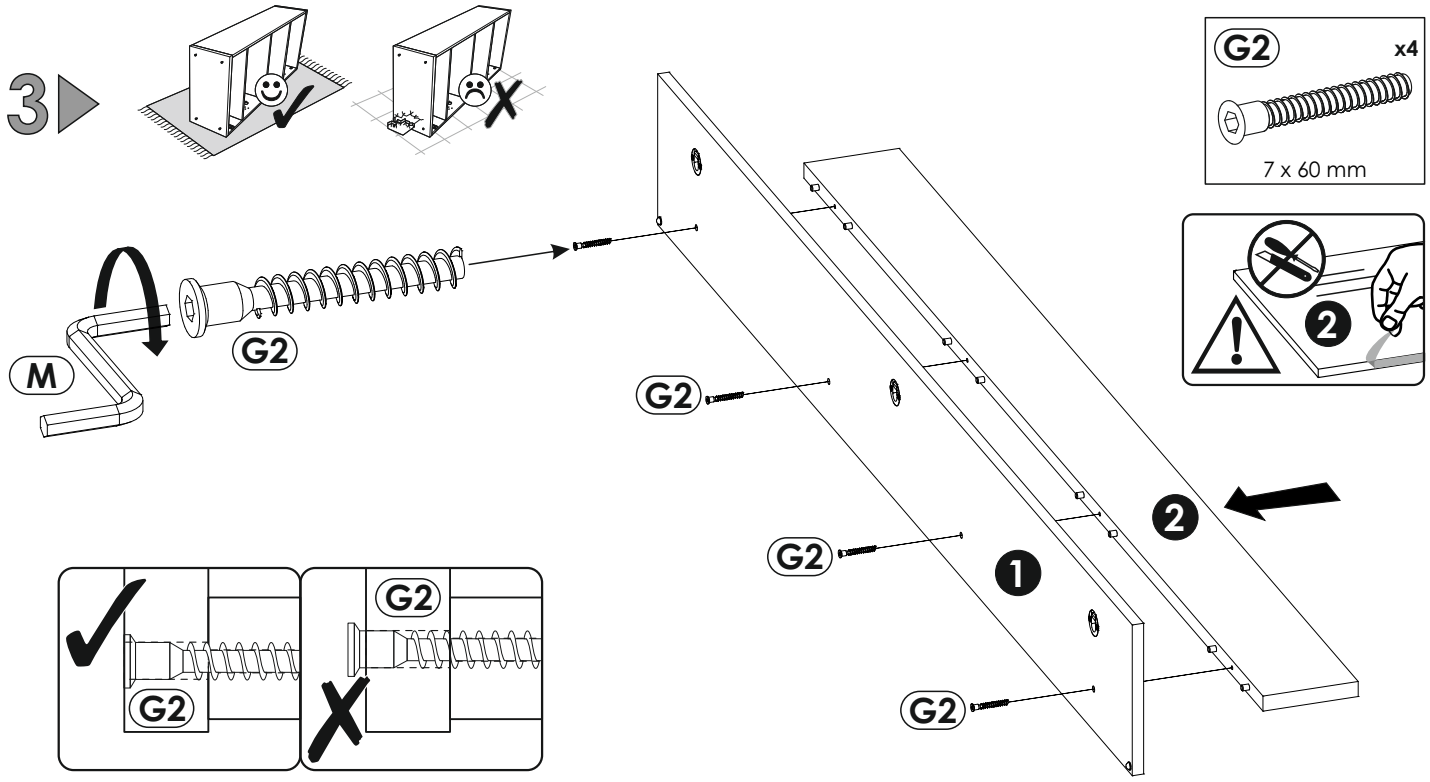
3
G2
x4
7 x 60 mm
M
G2
G2
G2
G2
G2
G2
1
2
2

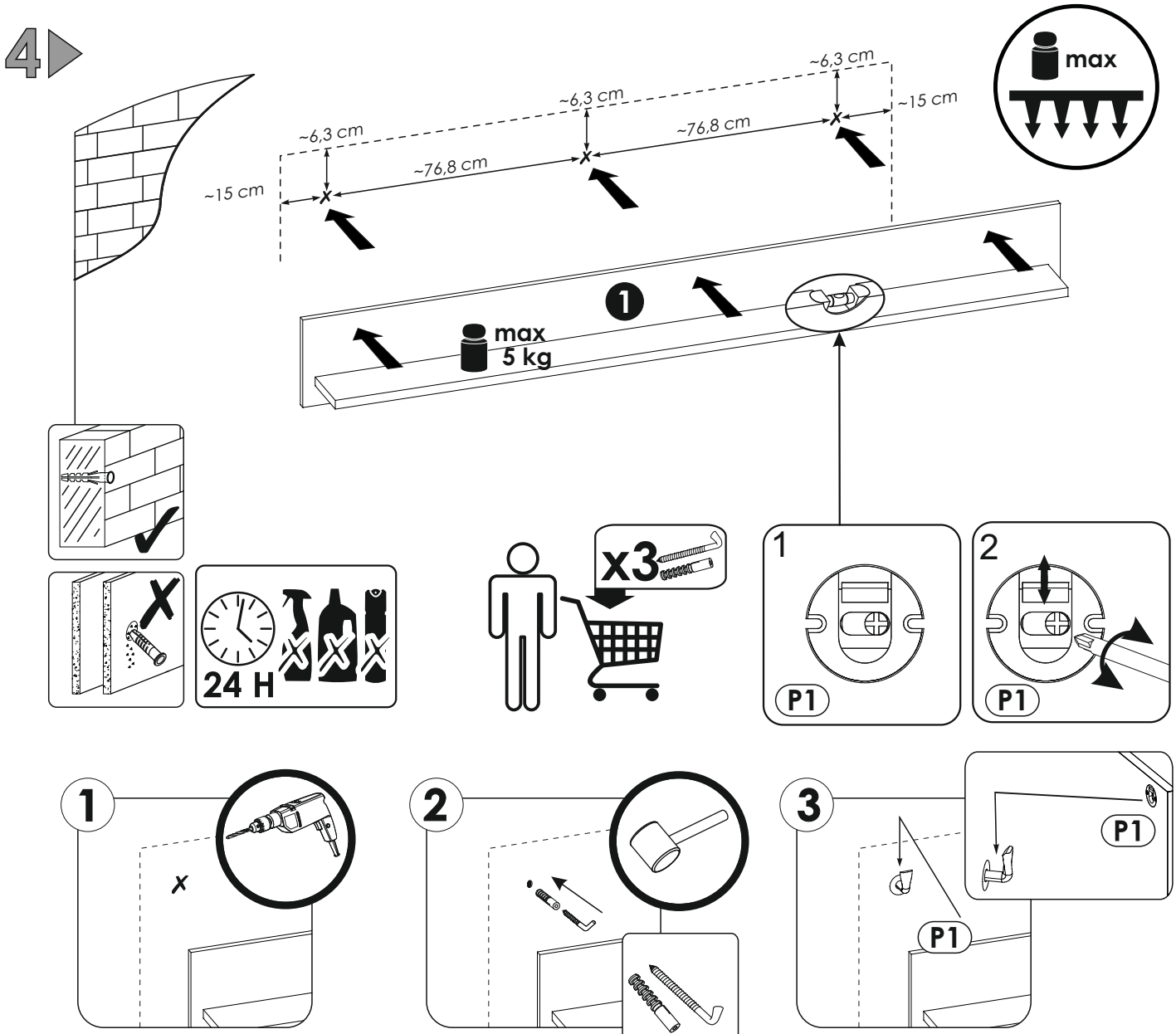
4
max
~6,3 cm
~6,3 cm
~6,3 cm
~15 cm
~76,8 cm
~76,8 cm
~15 cm
1
max
5 kg
24 H
x3
1
P1
2
P1
1
2
3
P1
P1

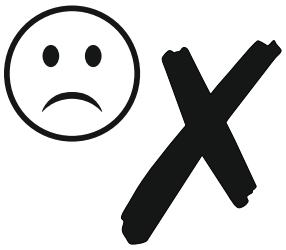

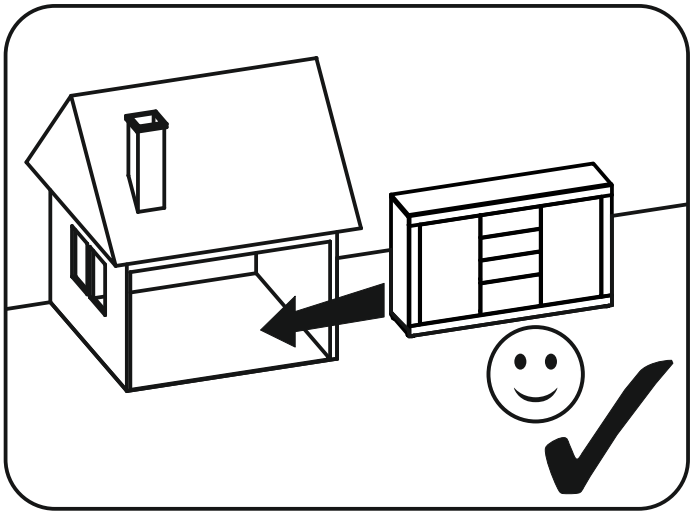

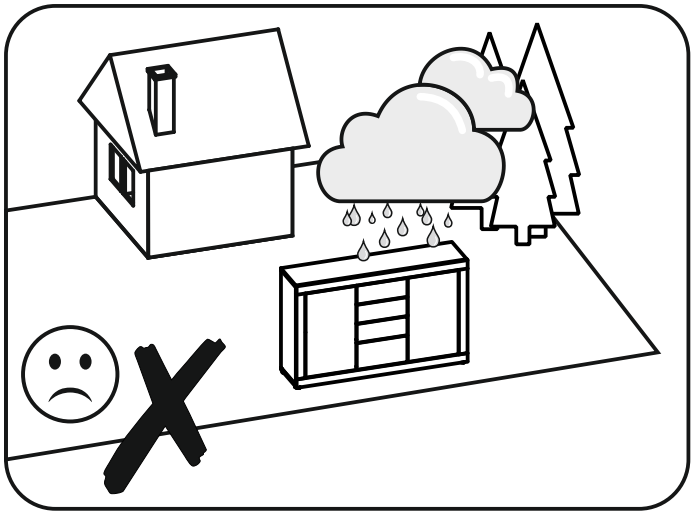

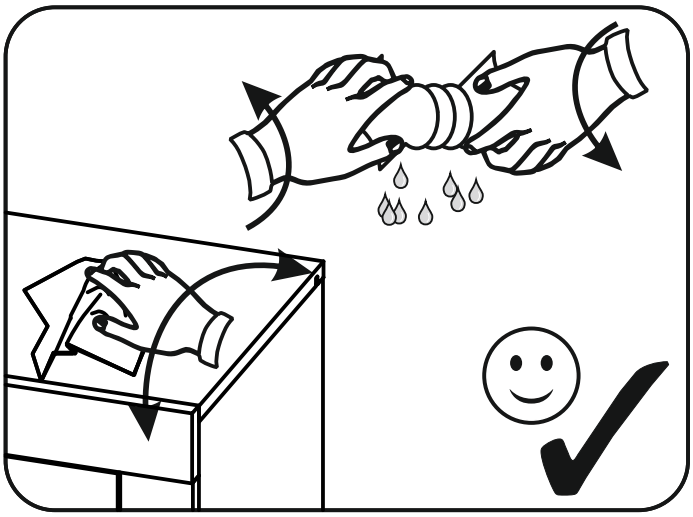

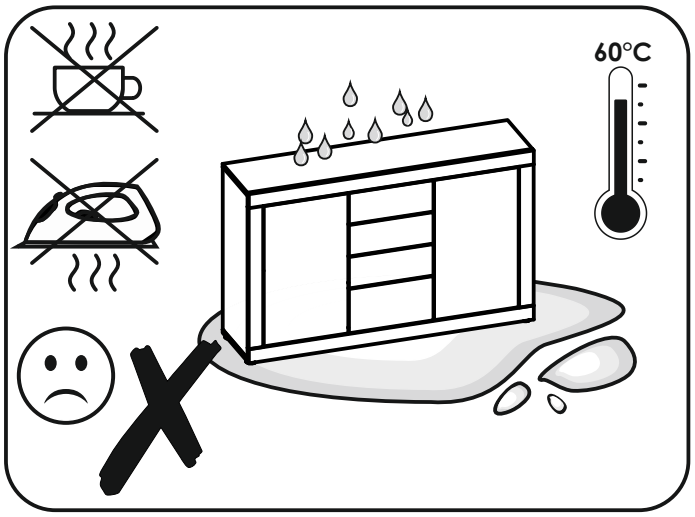
60°C

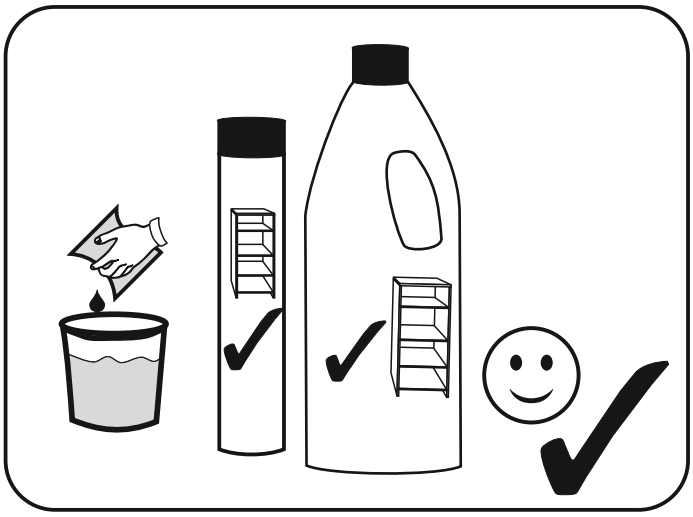

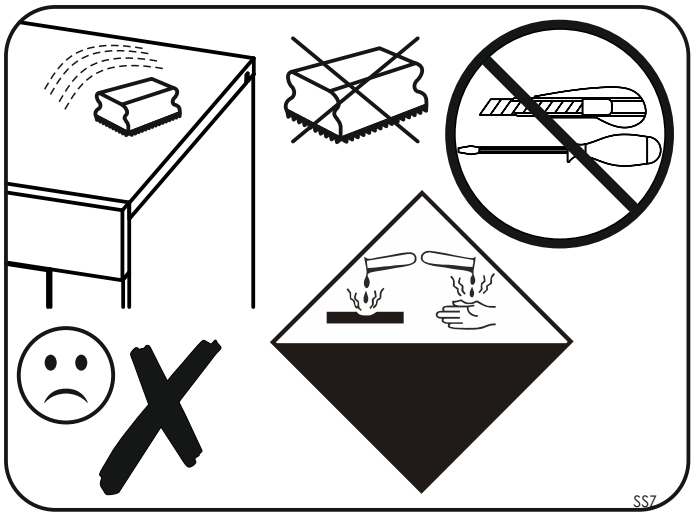
SS7