1.

# M1812_02

rauch

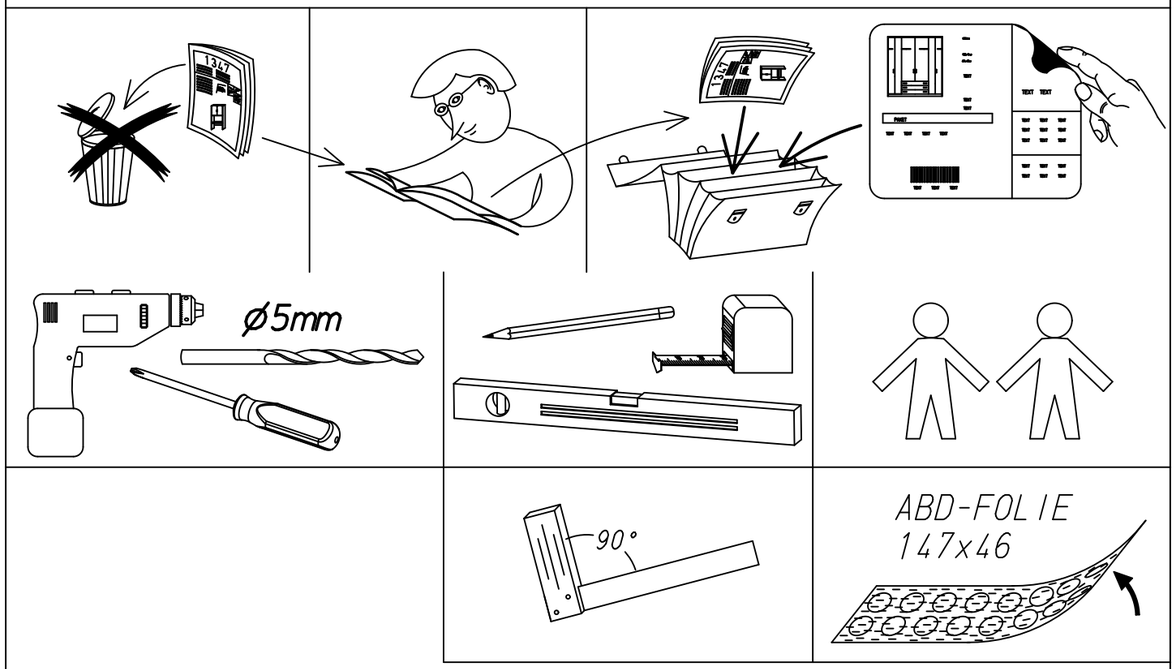

2.

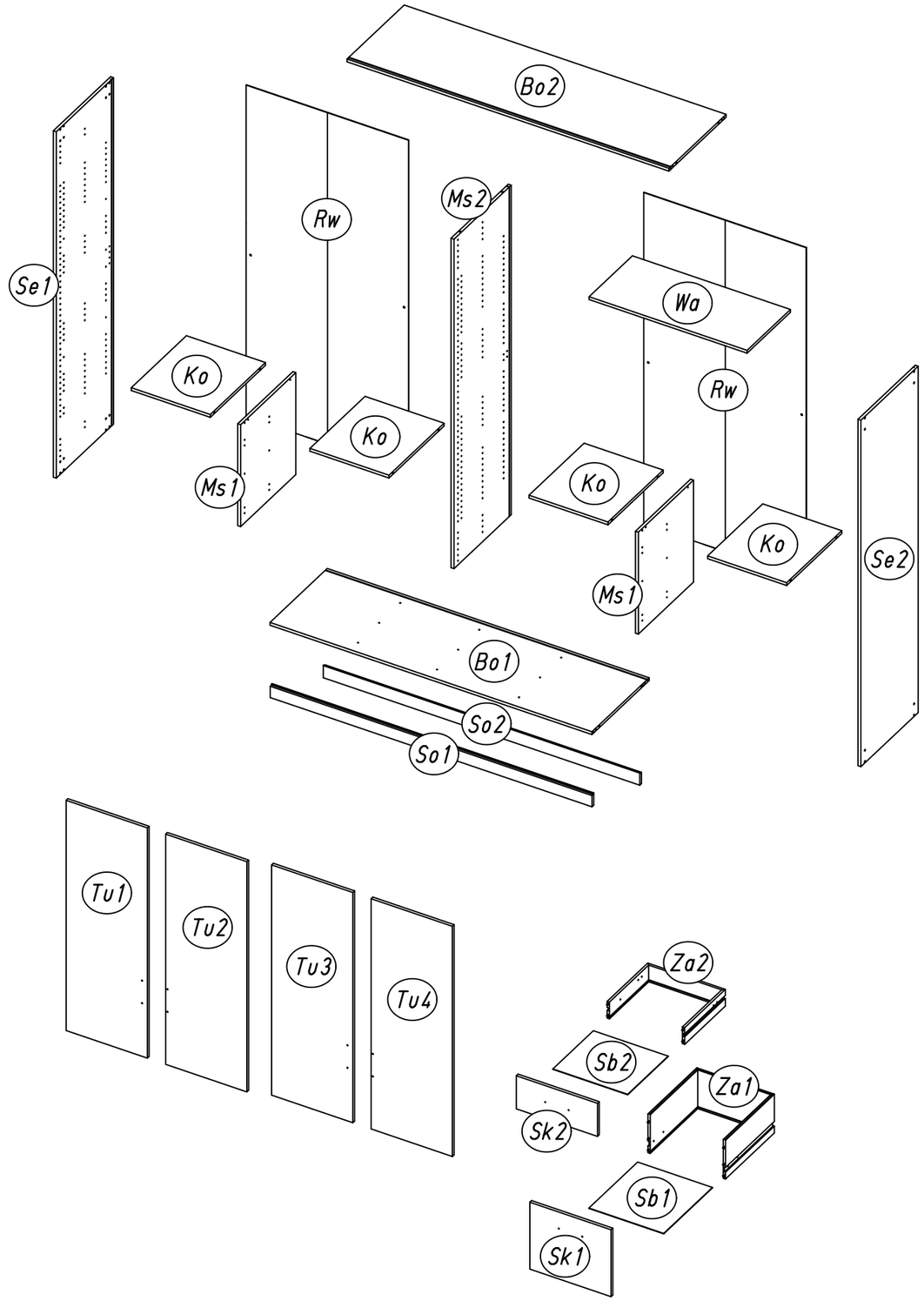

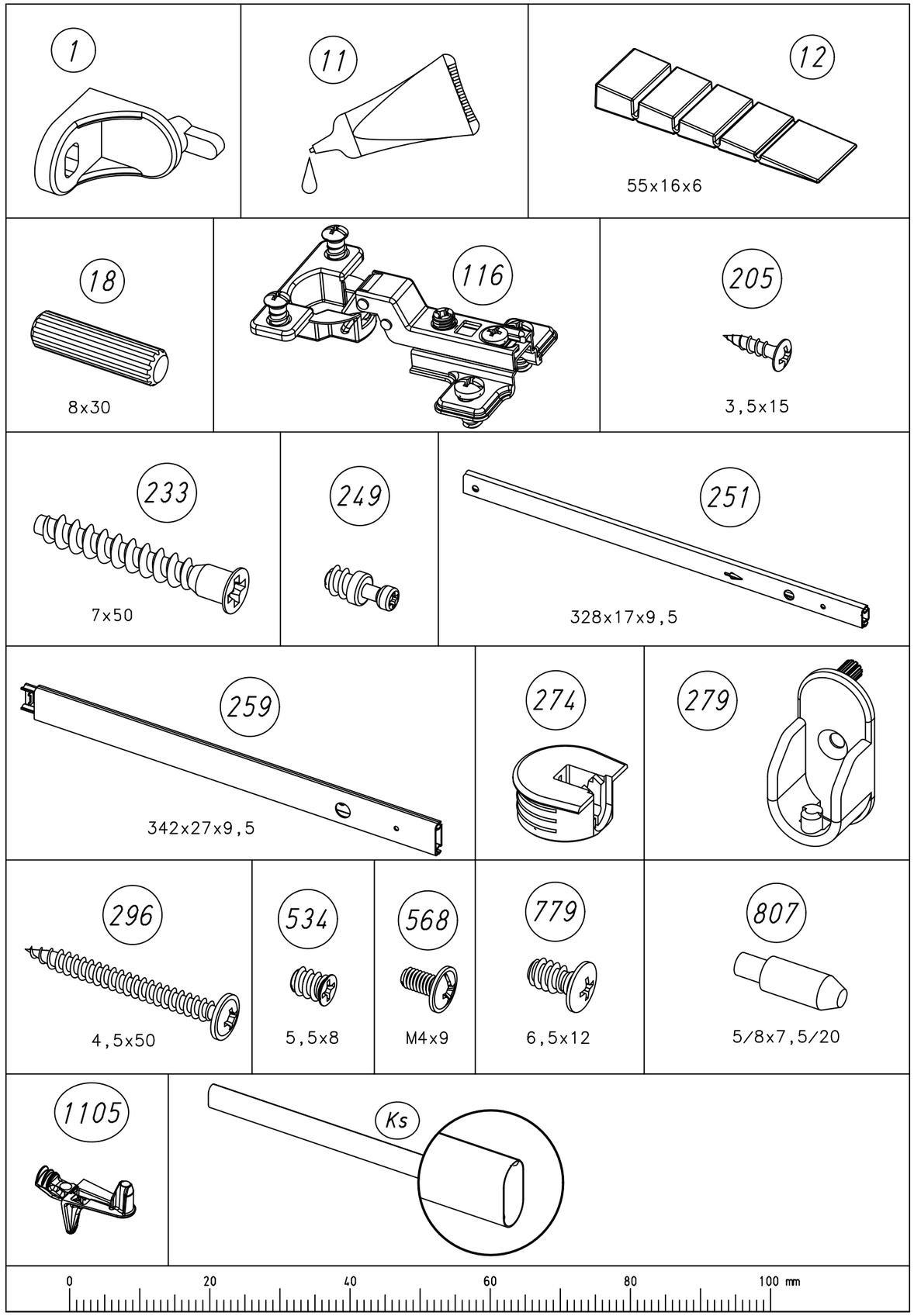
1
11
12
55x16x6
18
8x30
116
205
3,5x15
233
7x50
249
251
328x17x9,5
259
342x27x9,5
274
279
296
4,5x50
534
5,5x8
568
M4x9
779
6,5x12
807
5/8x7,5/20
1105
Ks
0
20
40
60
80
100 mm

M1812



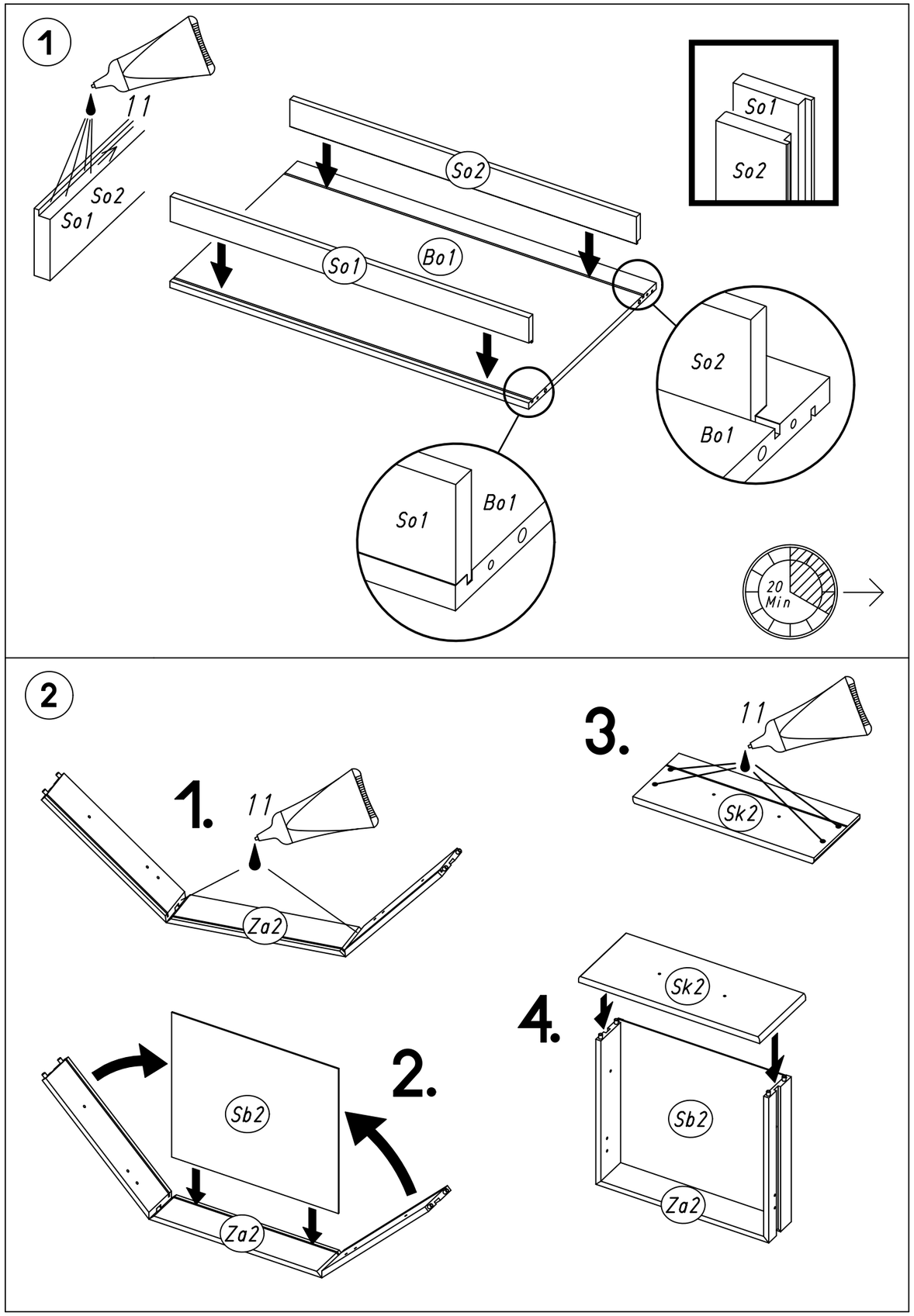
1
11
So2
So1
So2
So1
Bo1
So1
So2
So2
Bo1
So1
Bo1
20 Min
2
1.
11
Za2
2.
Sb2
Za2
3.
11
Sk2
4.
Sk2
Sb2
Za2

M1812

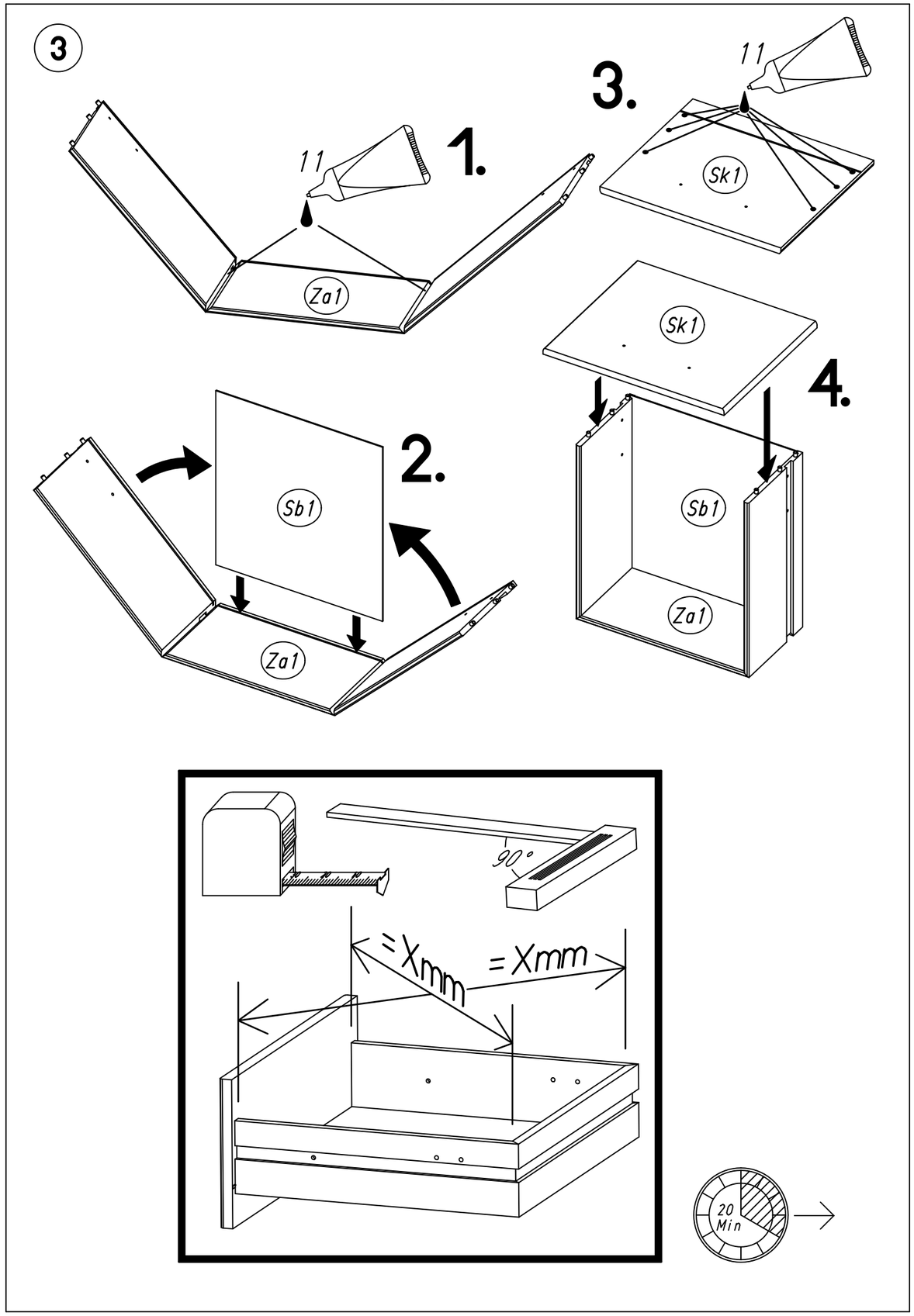
3
1.
11
Za1
2.
Sb1
Za1
3.
11
Sk1
4.
Sk1
Sb1
Za1
90°
=Xmm
=Xmm
20
Min





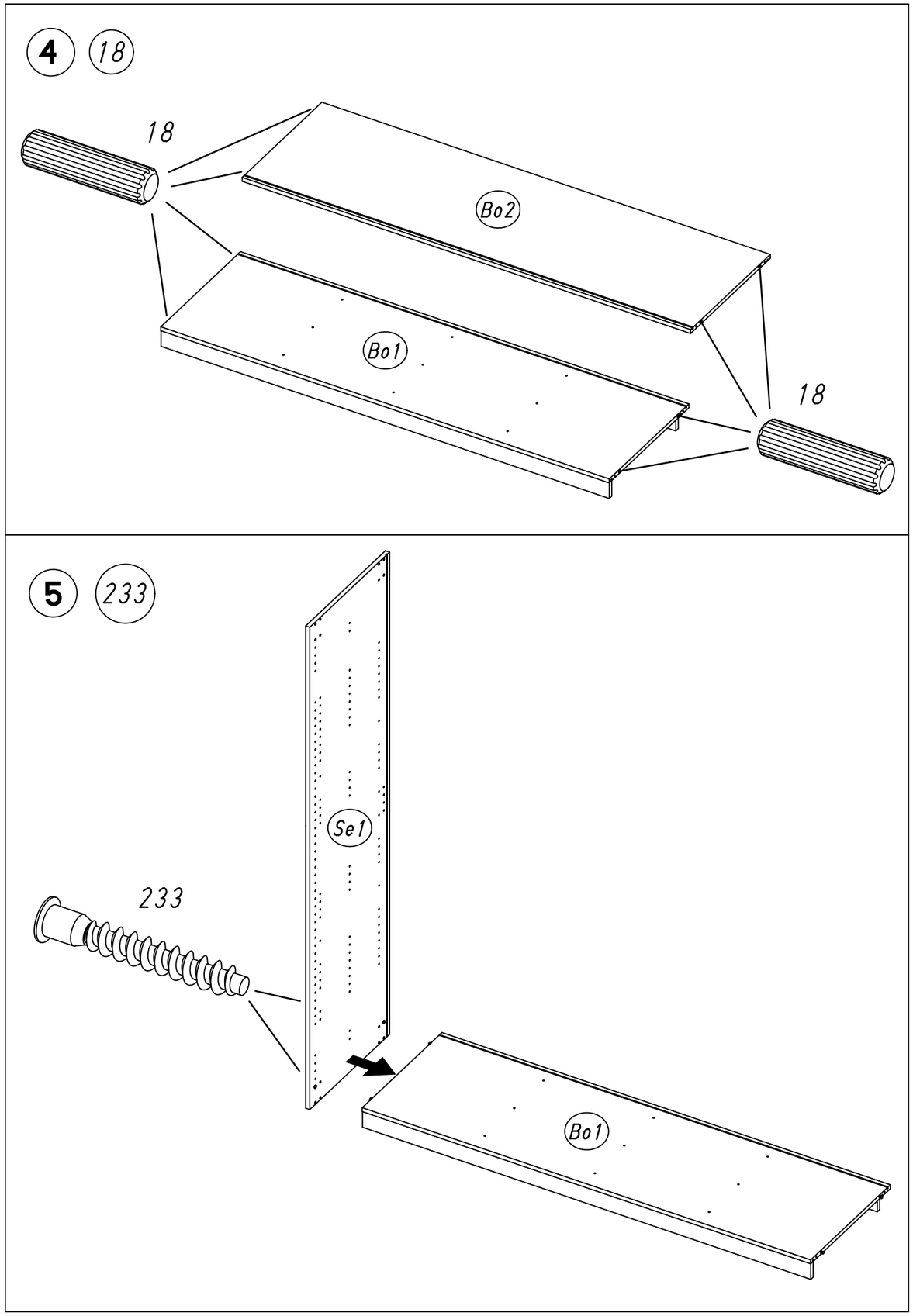
4
18
18
Bo2
Bo1
18
5
233
Se1
233
Bo1

6 1 779

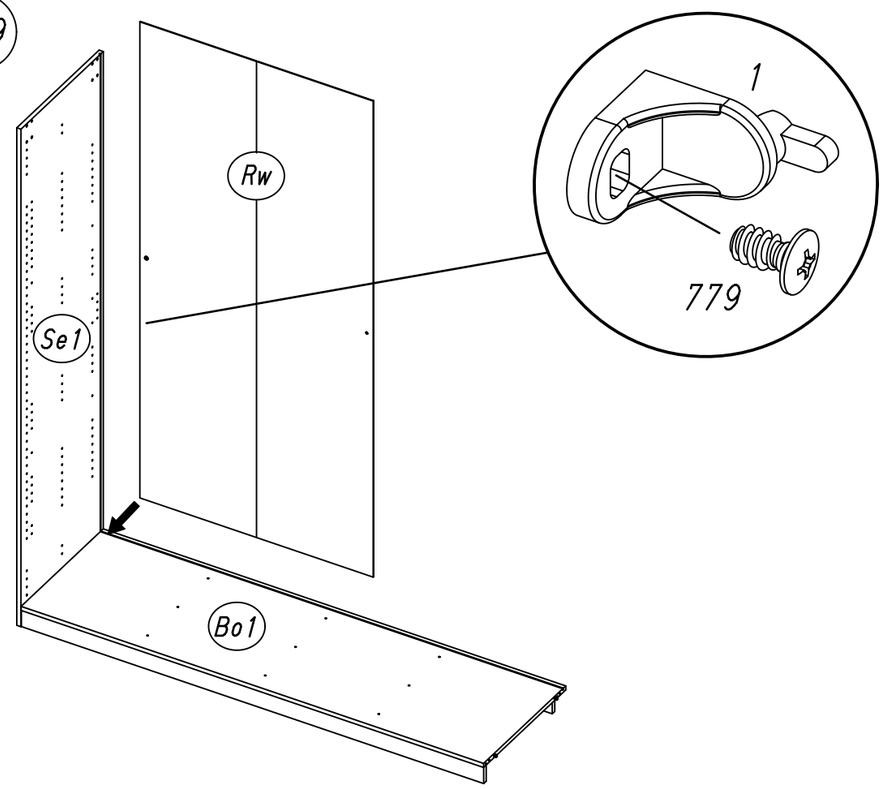


7 1 779 807

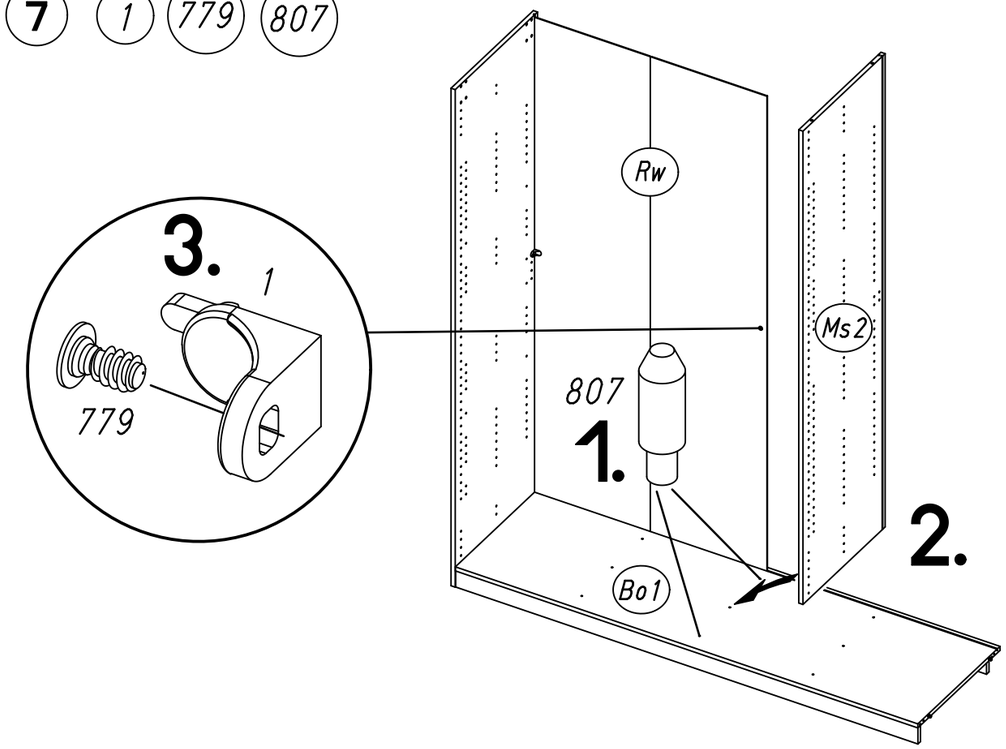






8 1 779

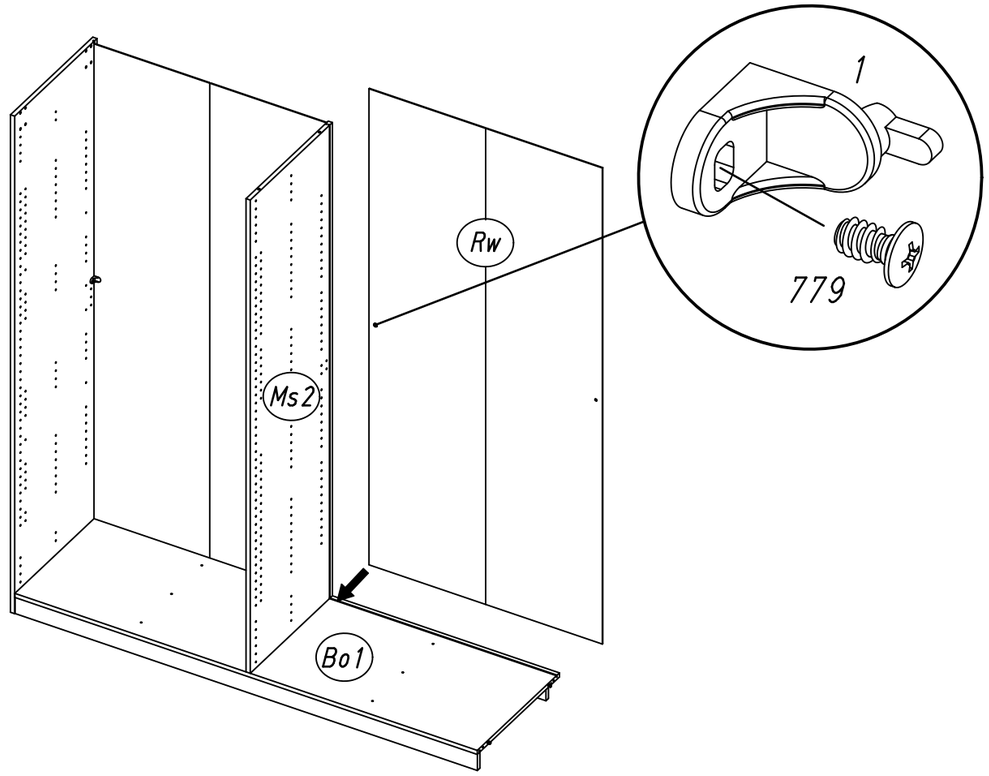


9 807

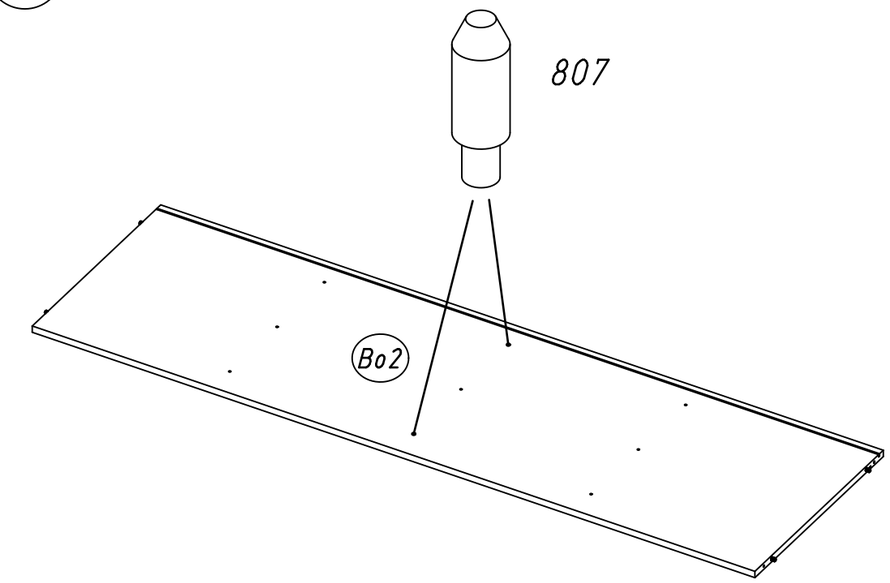

10

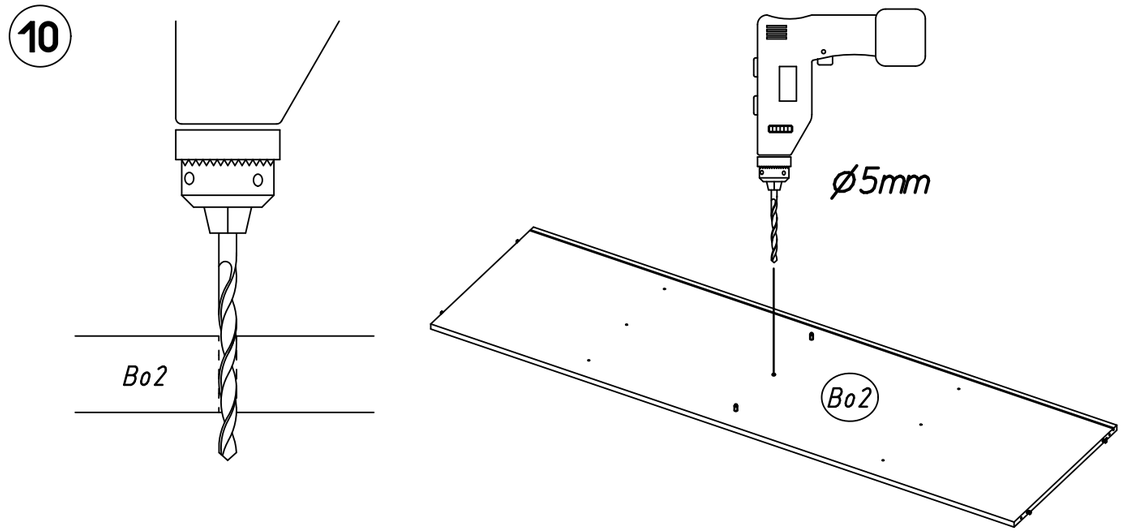


11 233

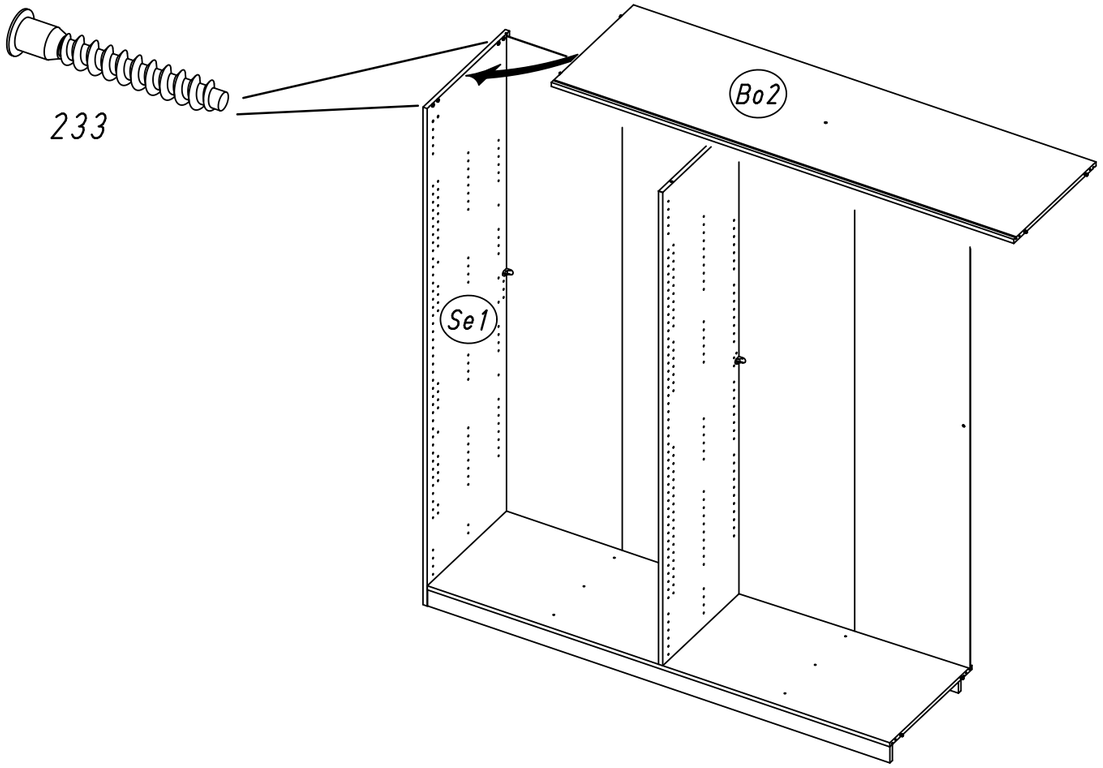






12 1 233 779

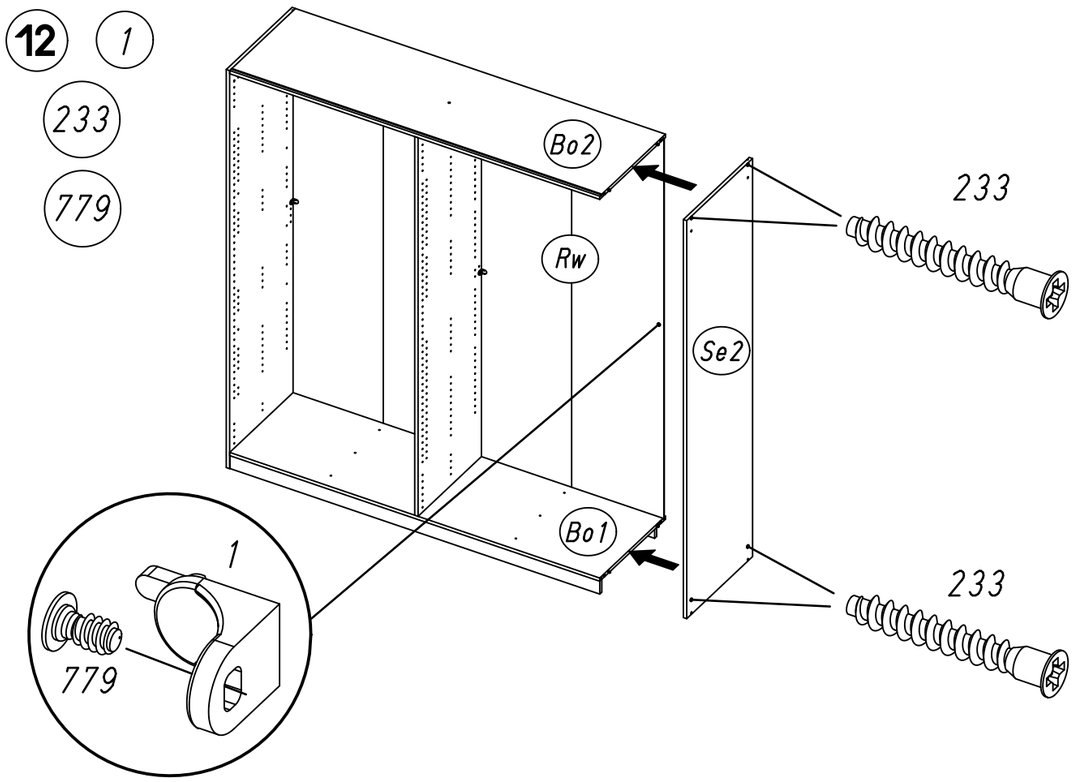


13 296

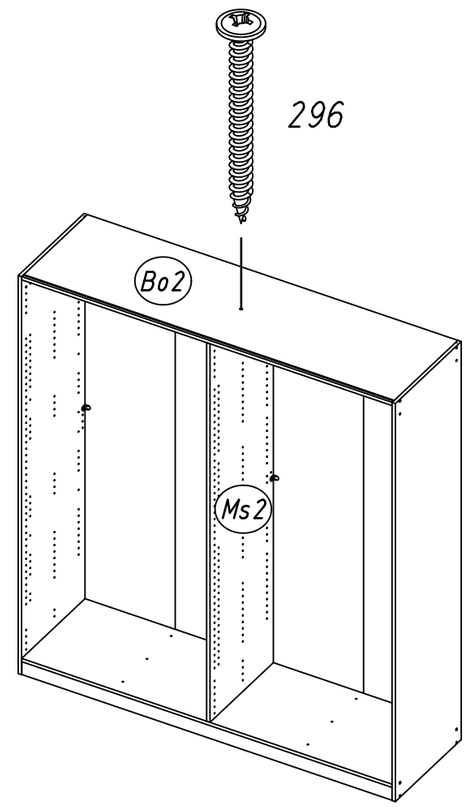

**14** 807

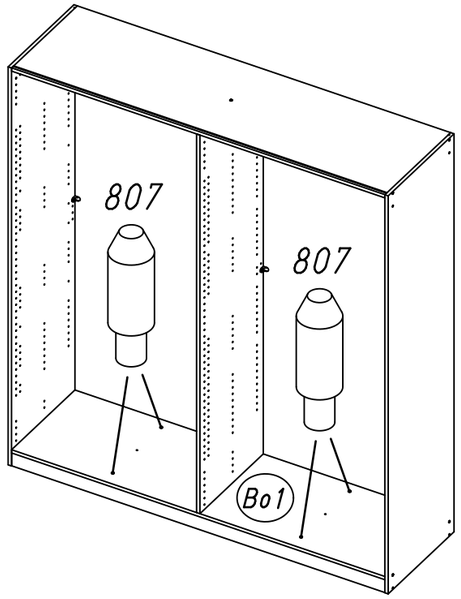


**15** 205 249 251 259 534

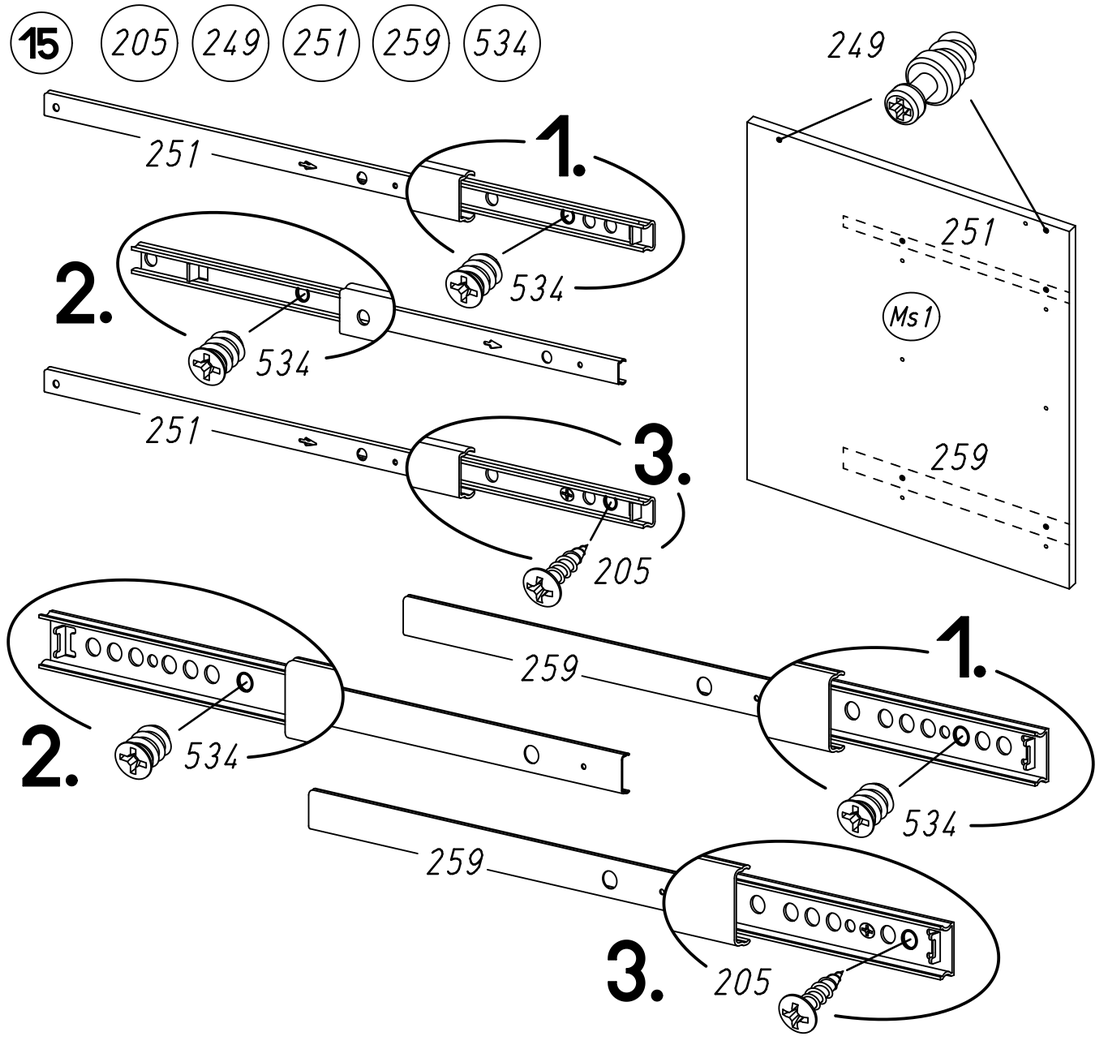






**16** 205 249 251 259 534

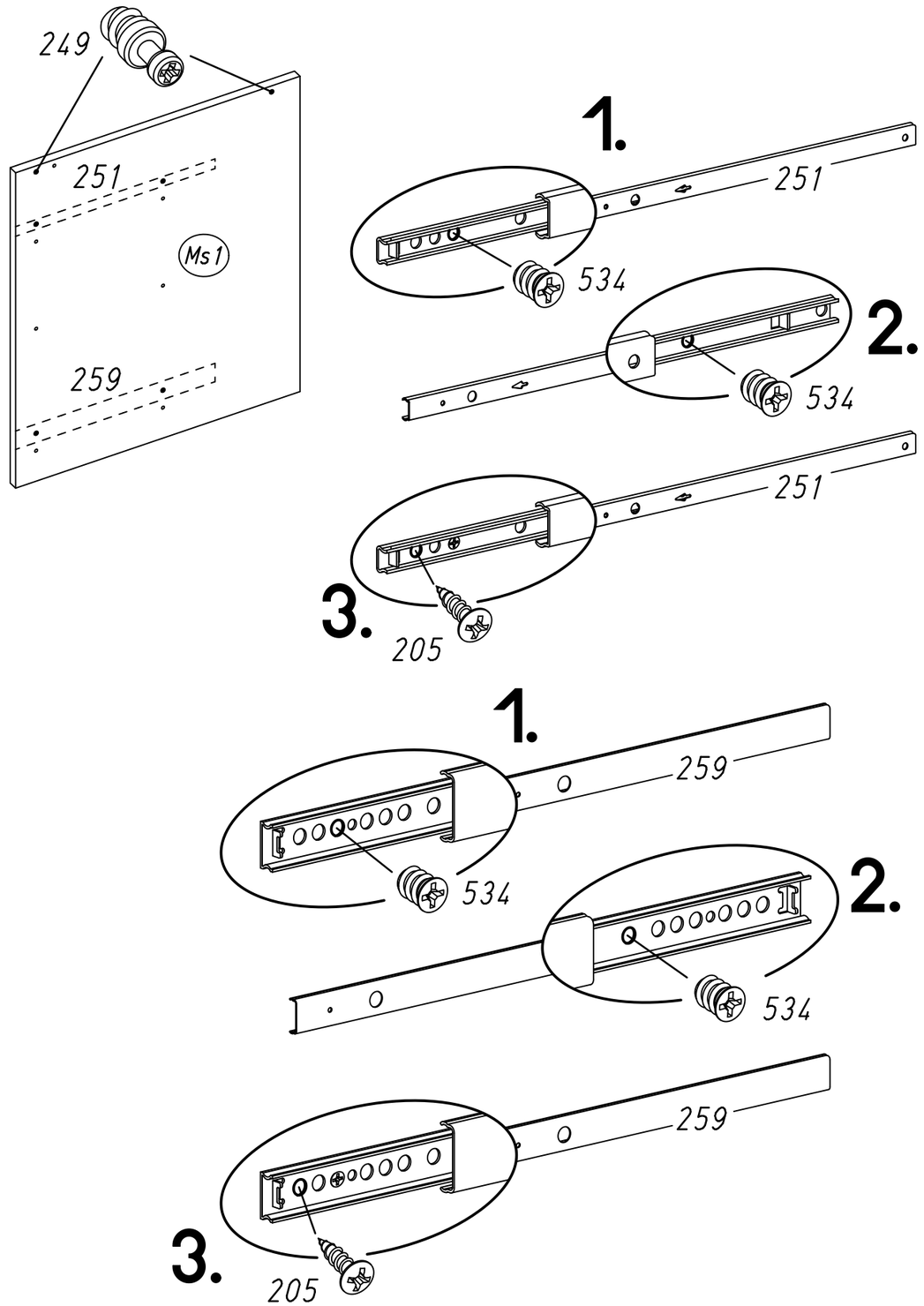

**17** 205 249 251 259 534

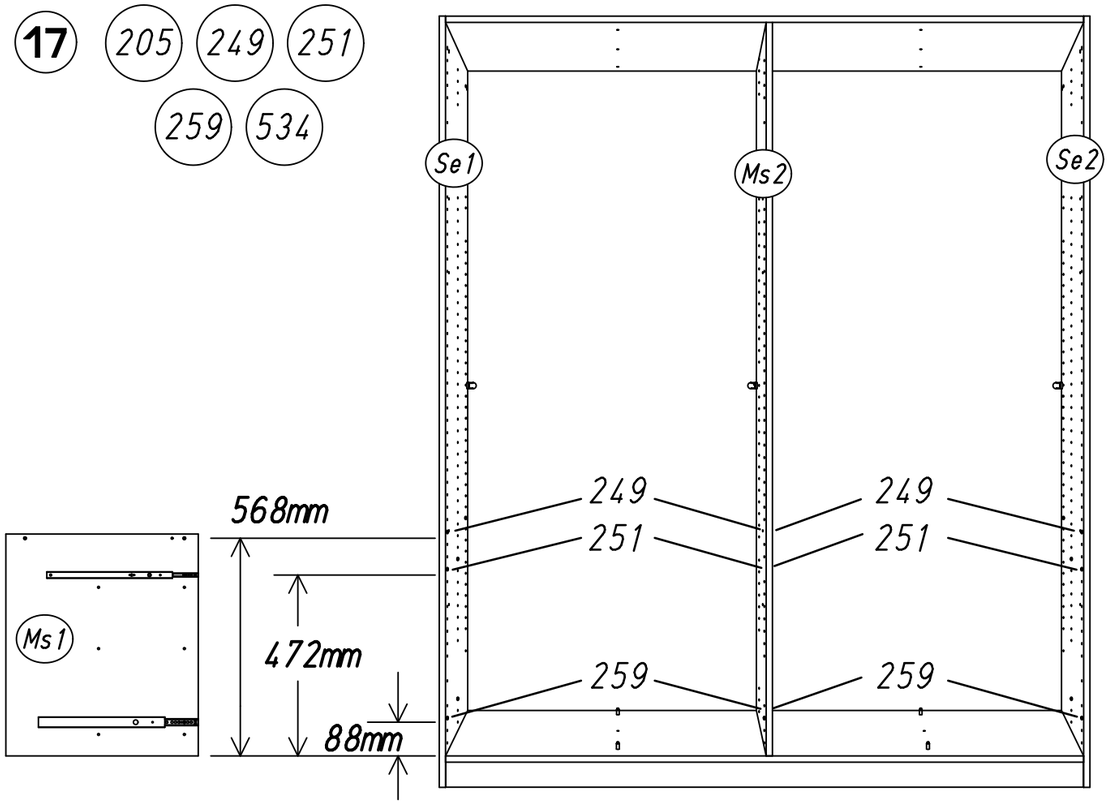


**18**

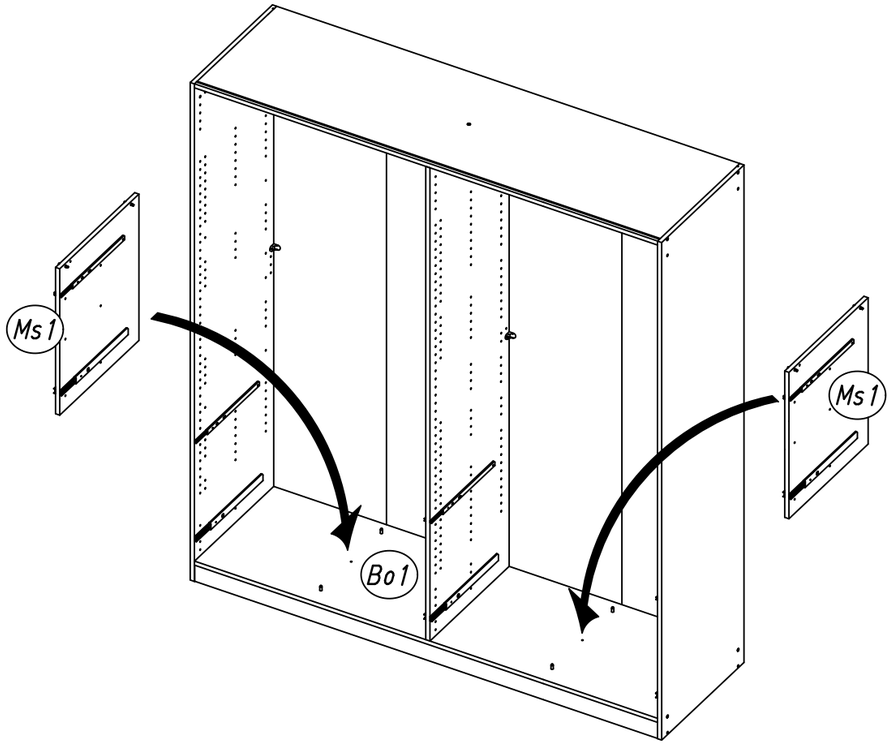






**19** 274

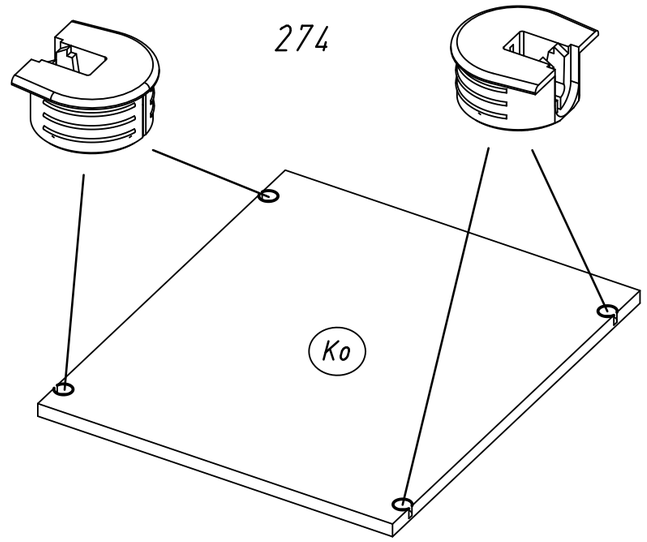


**20**

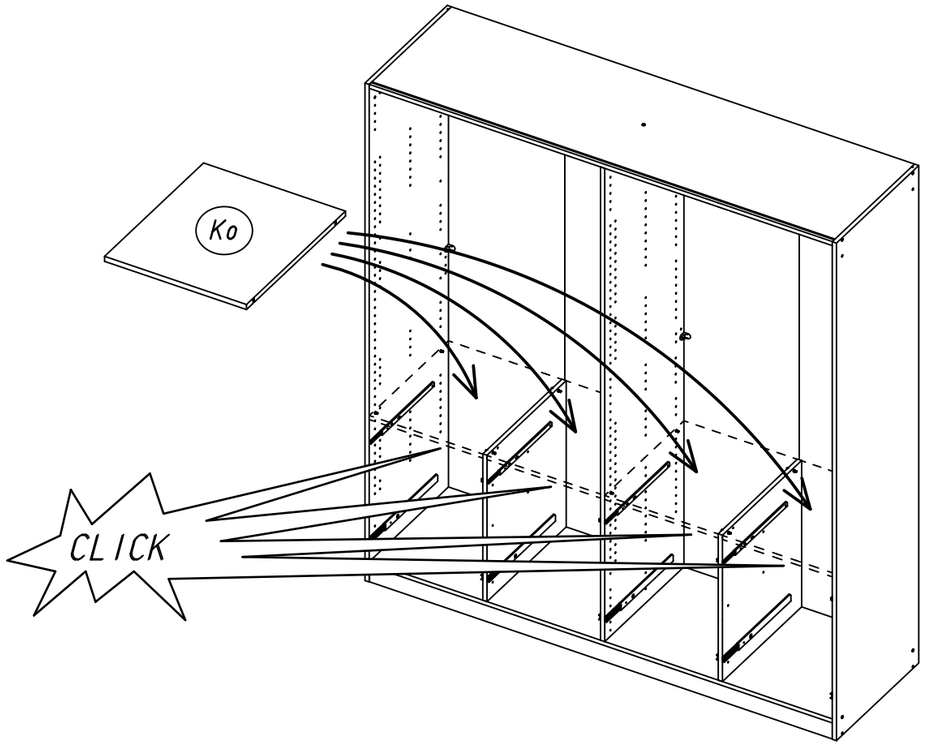

21

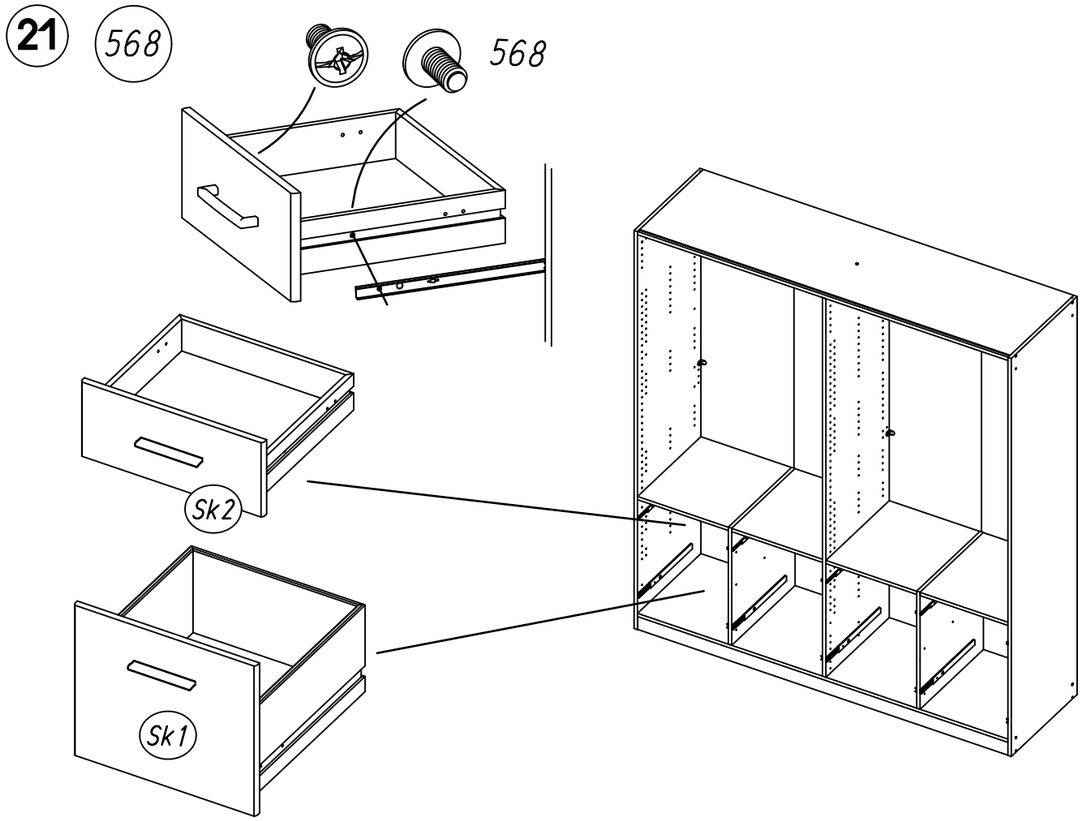


22

205

279

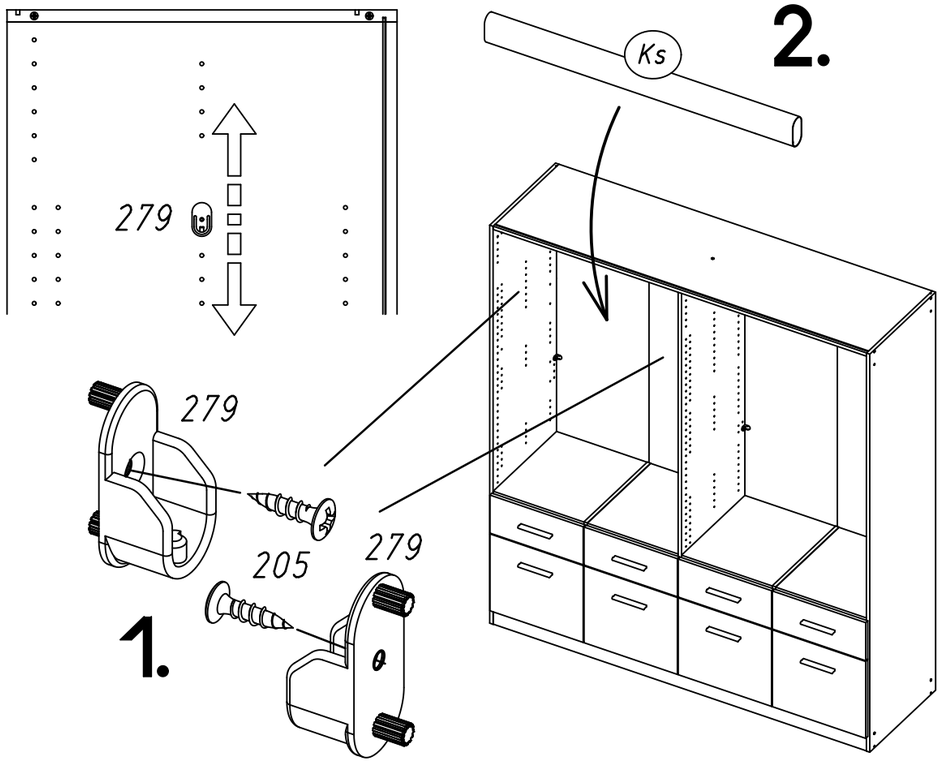






23

1105

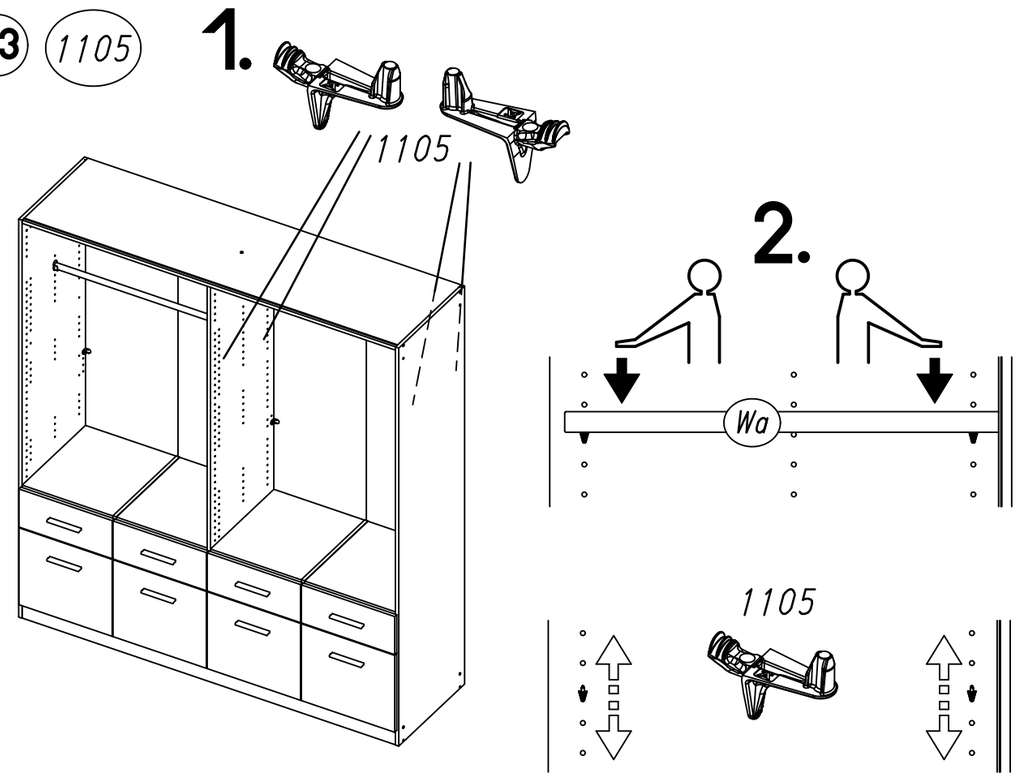


24

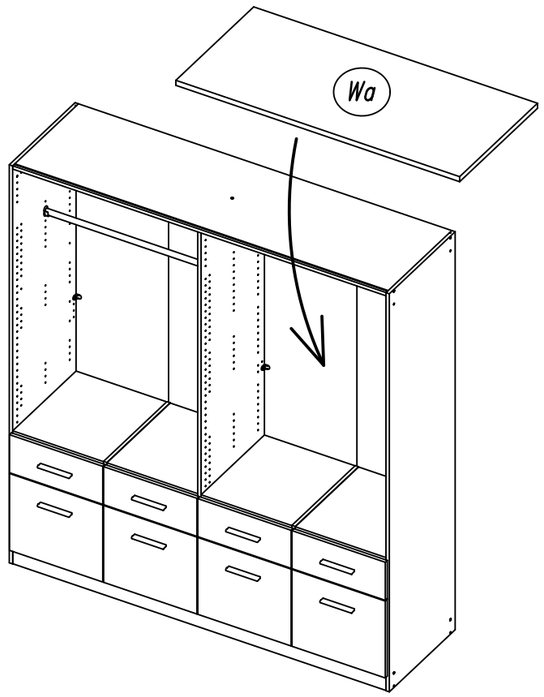

25 116

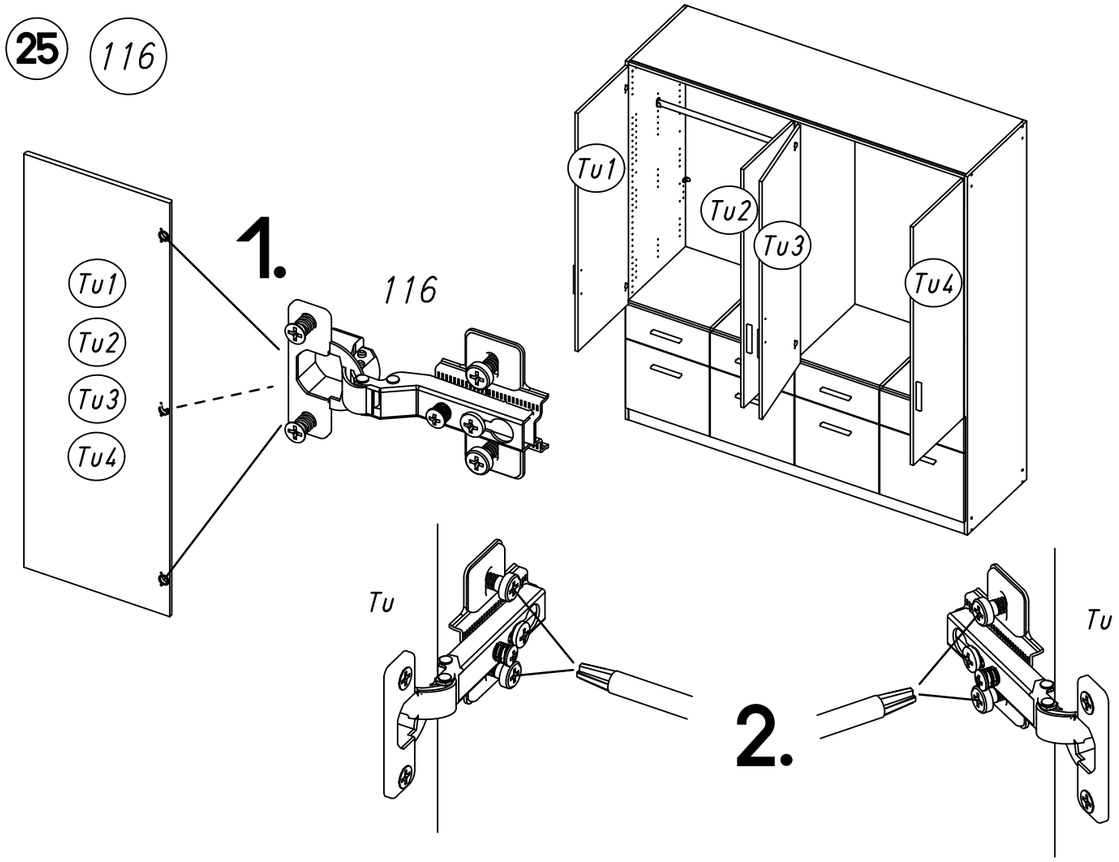


26 12

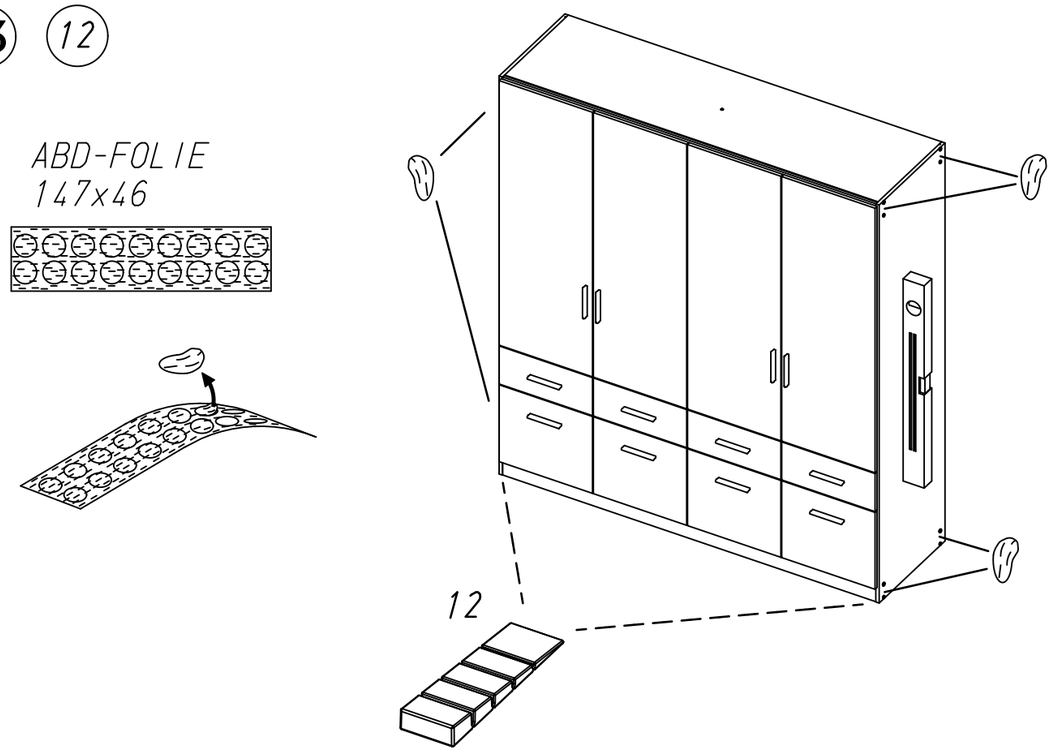





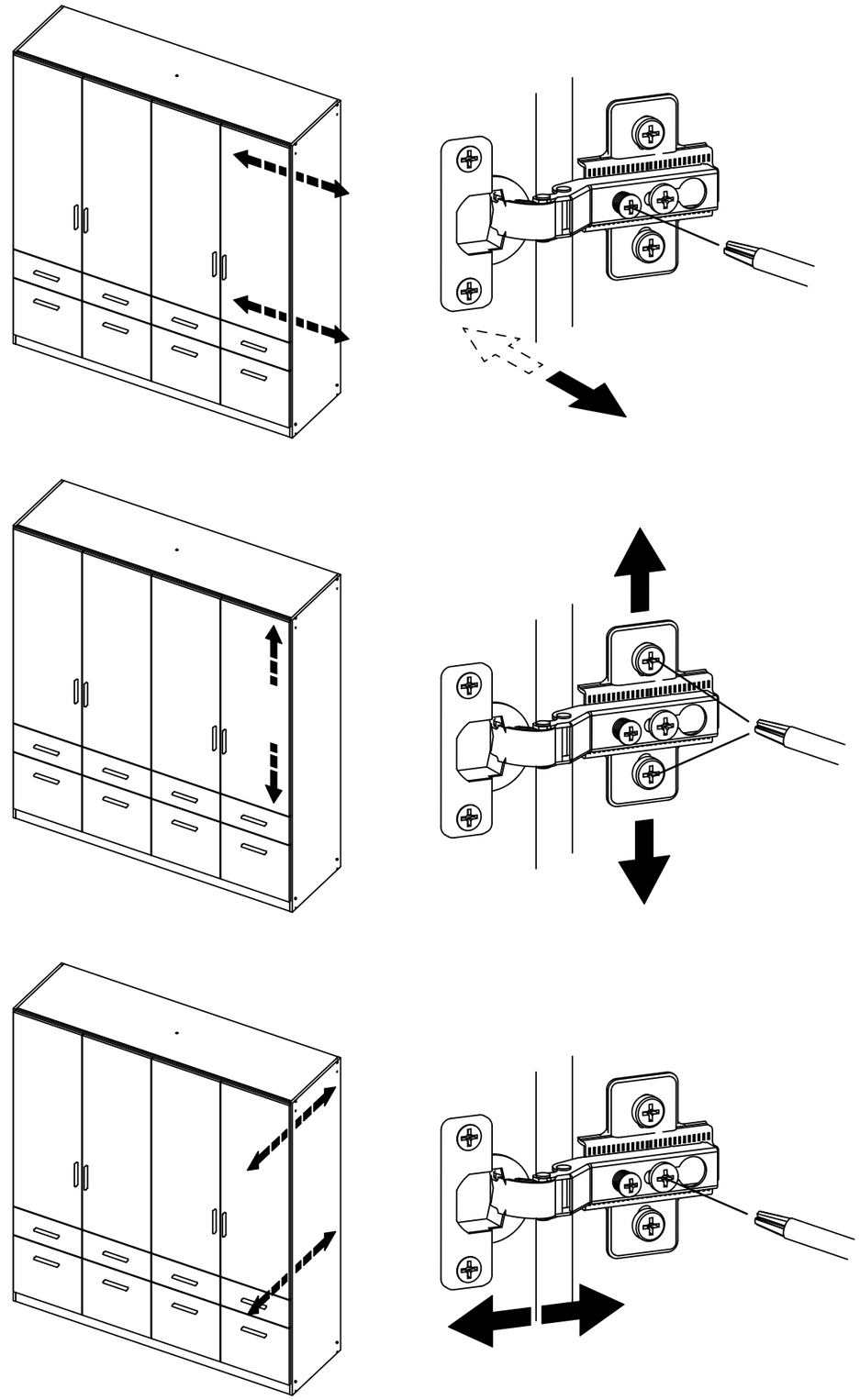
27