M1678_03

rauch

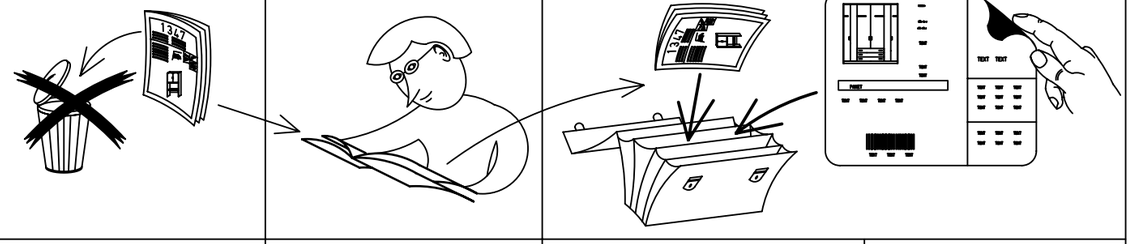

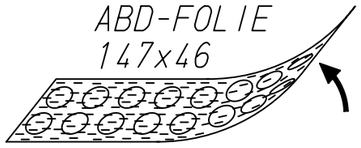

Typ I

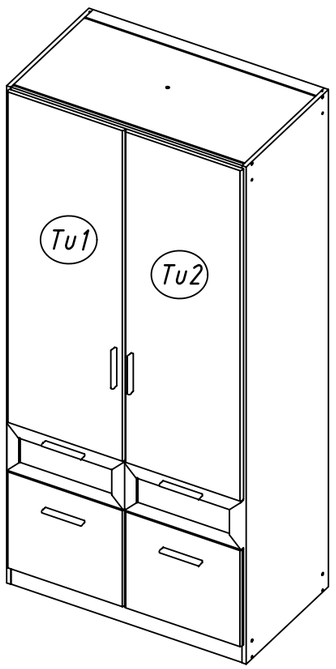

Typ II

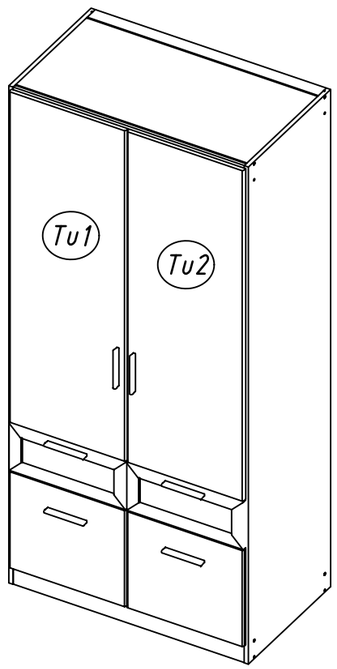

Rauch Möbelwerke GmbH, Wendelin-Rauch-Strasse, 97893 Freudenberg

Typ III

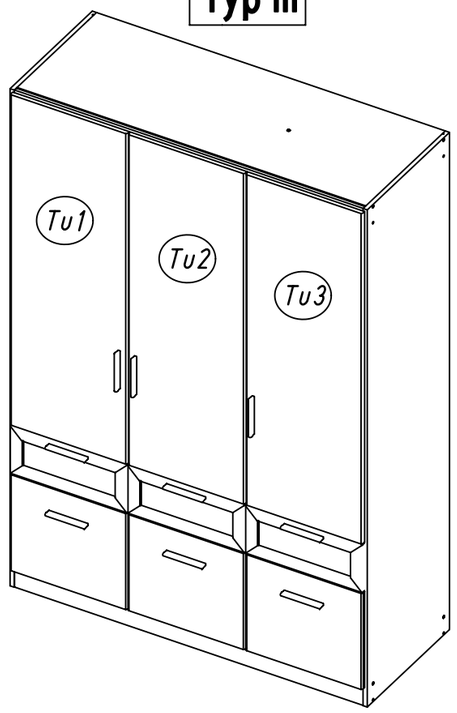

Typ IV

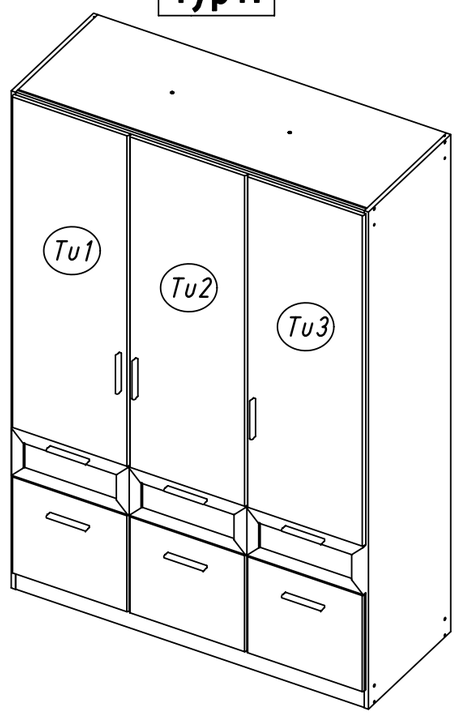

Typ V

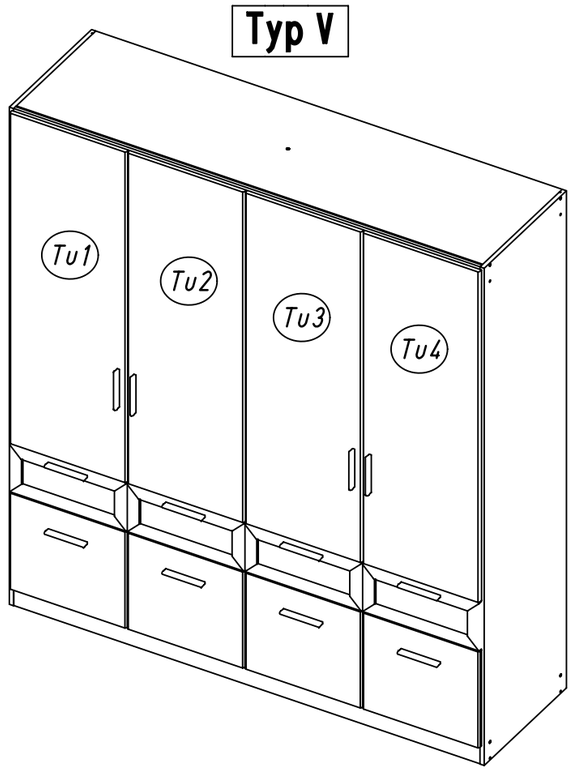

Typ VI

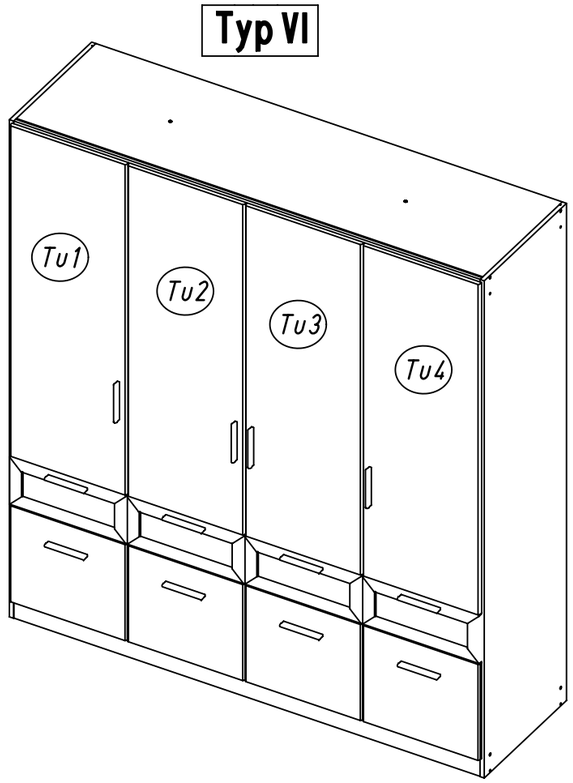

Typ I
Typ II
Typ III
Typ IV
Typ V
Typ VI

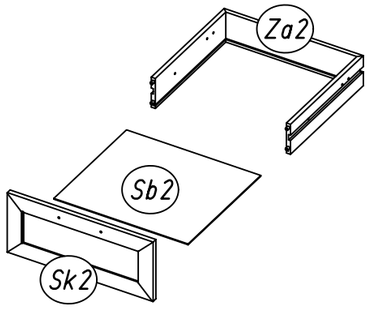

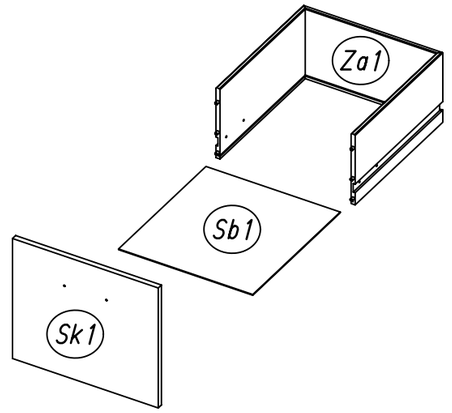

Typ I

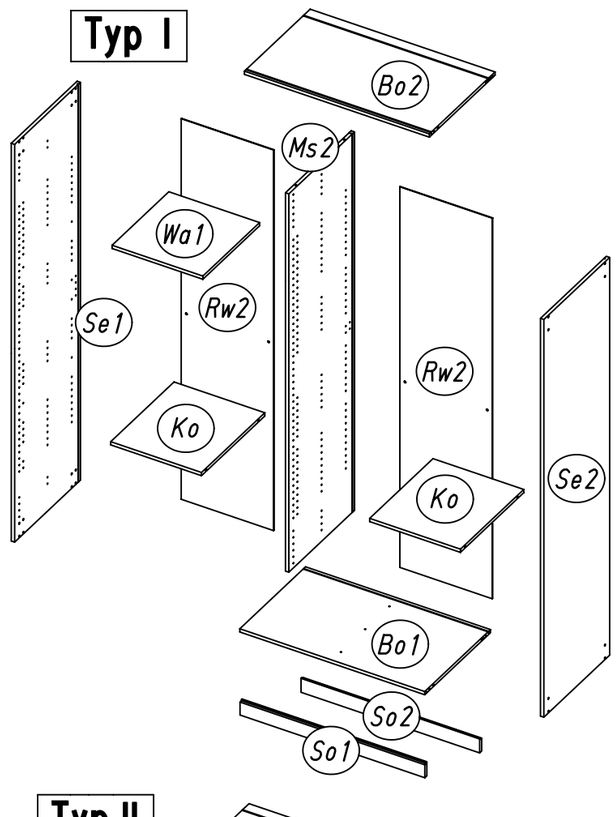

Typ II

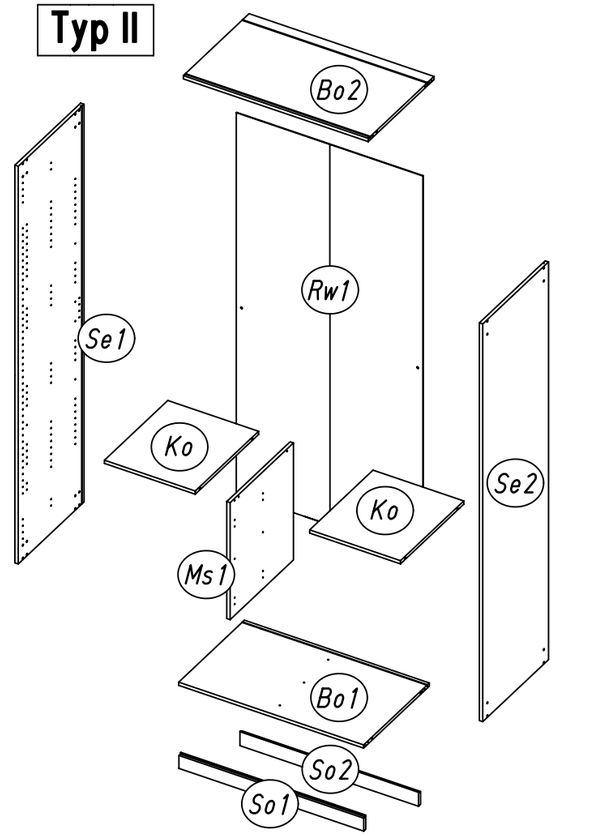

M1678

Typ III

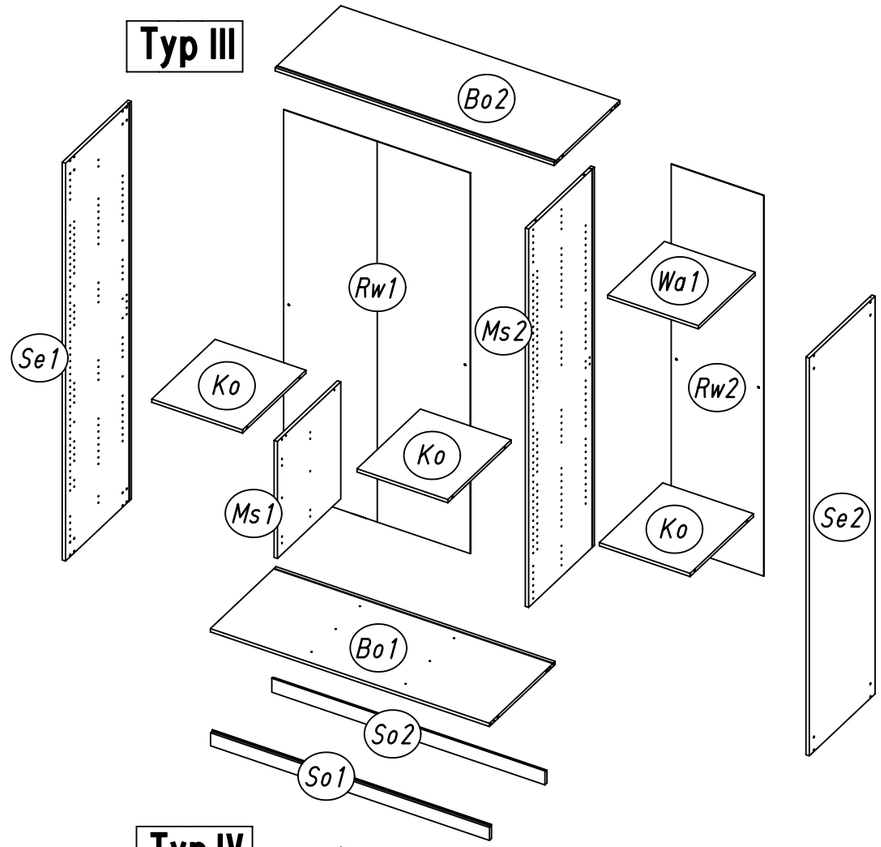

Typ IV

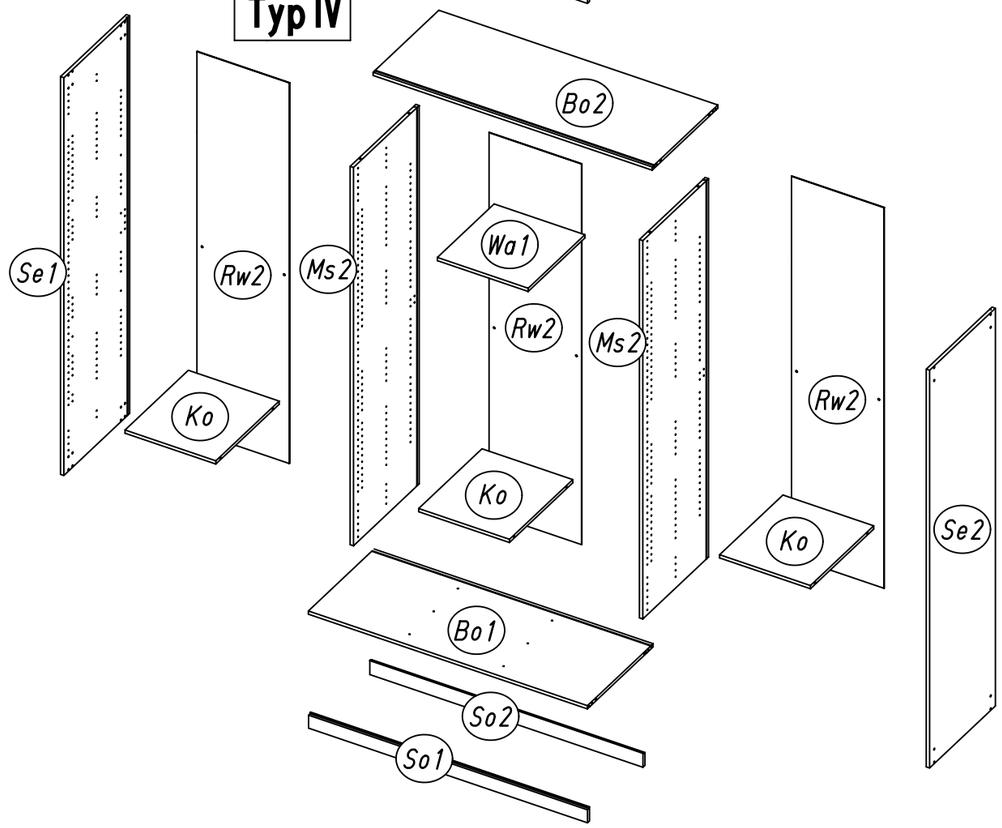

M1678

Typ V

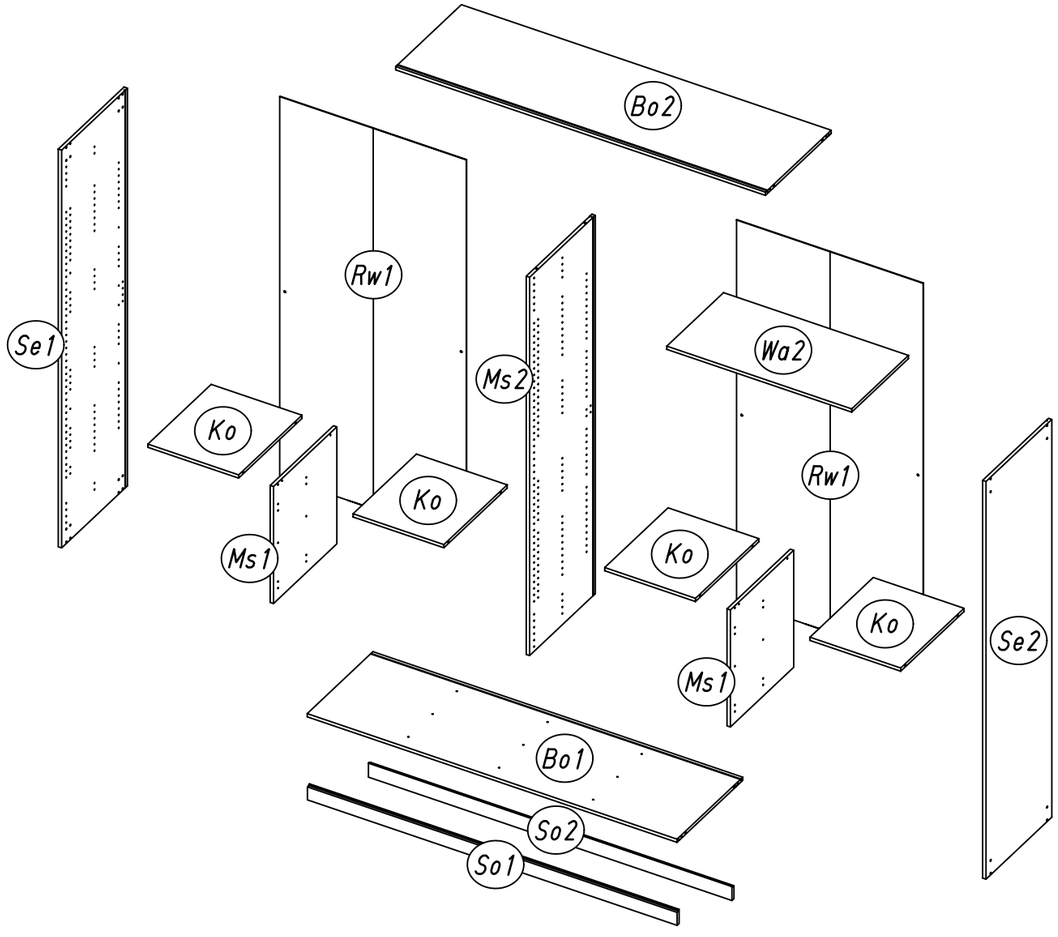
Bo2
Rw1
Se1
Ko
Ms2
Wa2
Ko
Rw1
Ko
Ms1
Ko
Se2
Bo1
So2
So1

Typ VI

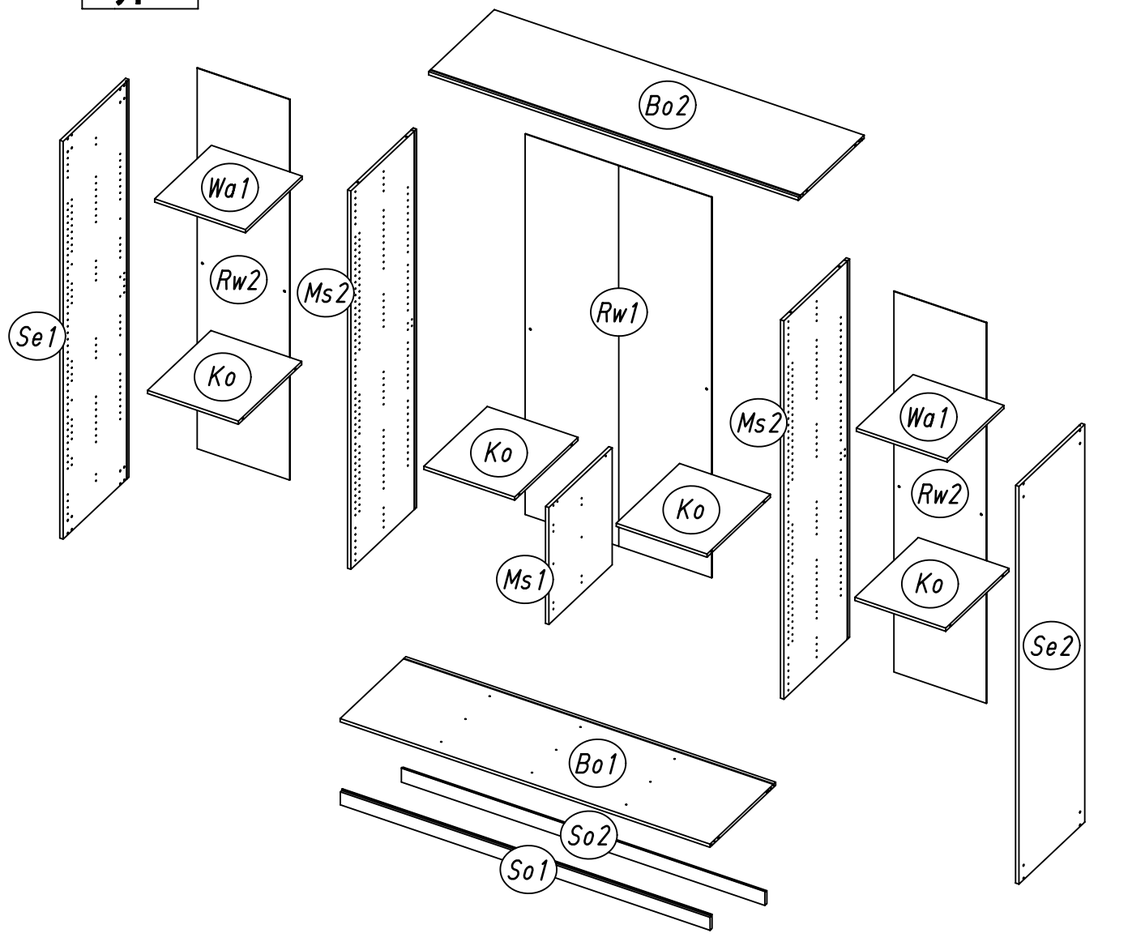
Bo2
Wa1
Rw2
Se1
Ko
Ms2
Rw1
Ko
Ko
Ms2
Wa1
Ms1
Rw2
Ko
Se2
Bo1
So2
So1

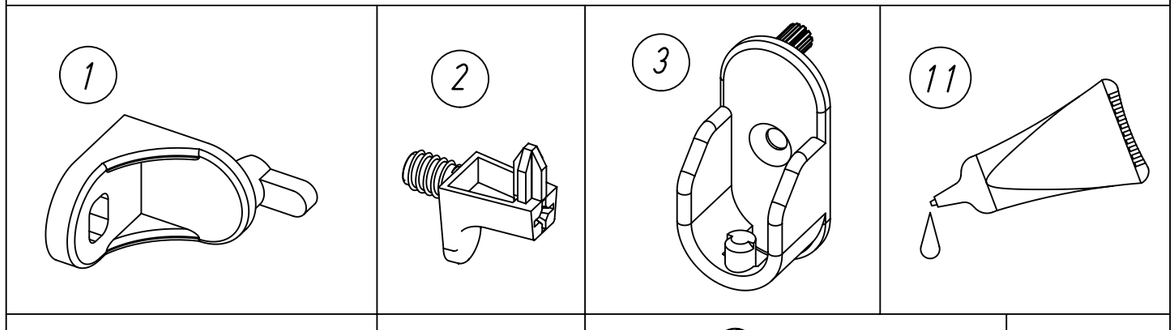
1
2
3
11

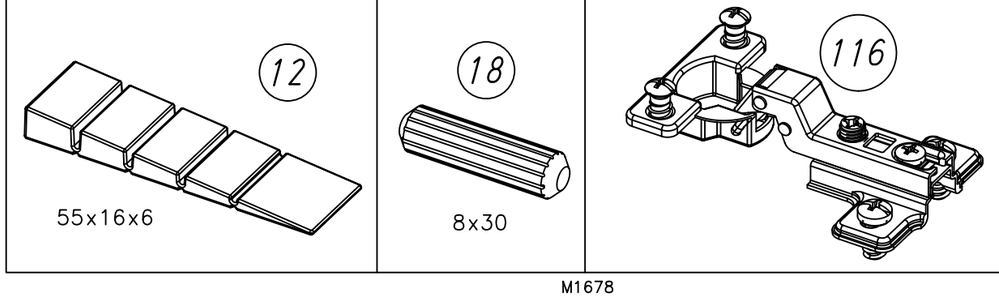
12
55x16x6
18
8x30
116
205
3,5x15

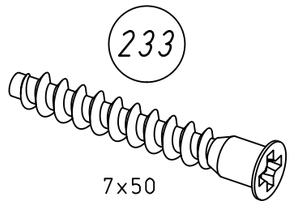
233
7x50

249

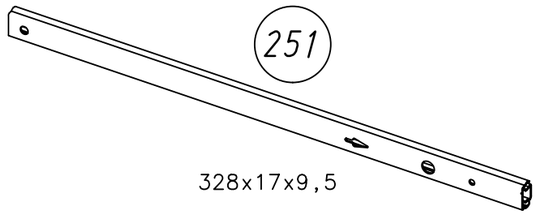
251
328x17x9,5

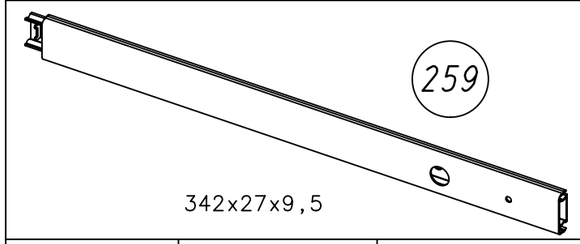
259
342x27x9,5

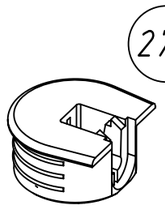
274

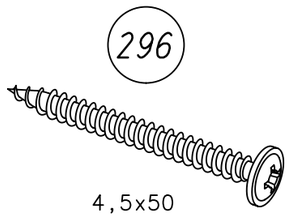
296
4,5x50

534
5,5x8

568
M4x9

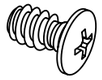
779
6,5x12

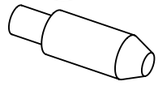
807
5/8x7,5/20

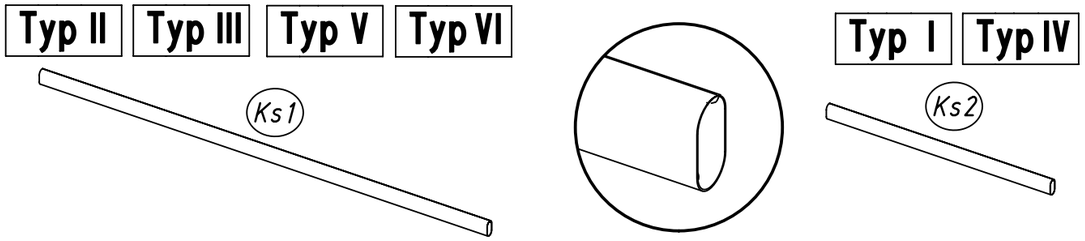
Typ II
Typ III
Typ V
Typ VI
Ks1
Typ I
Typ IV
Ks2

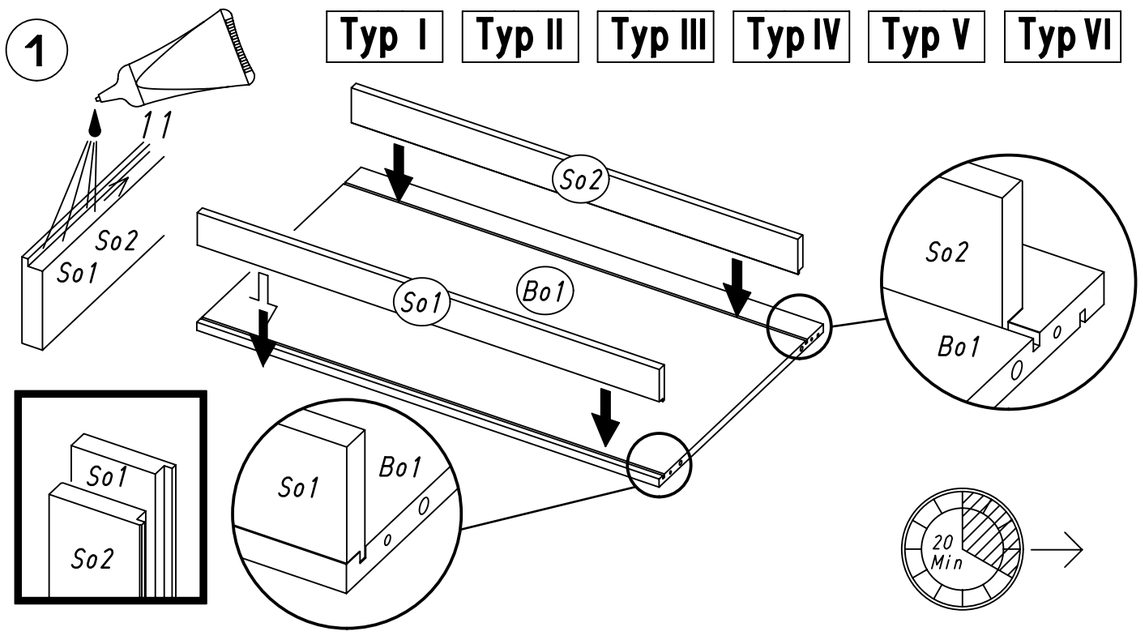
1
Typ I
Typ II
Typ III
Typ IV
Typ V
Typ VI
11
So2
So1
Bo1
20
Min

So1
So2

So1
Bo1

So2
Bo1

20
Min

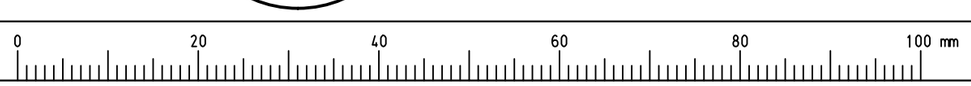
0
20
40
60
80
100 mm

M1678

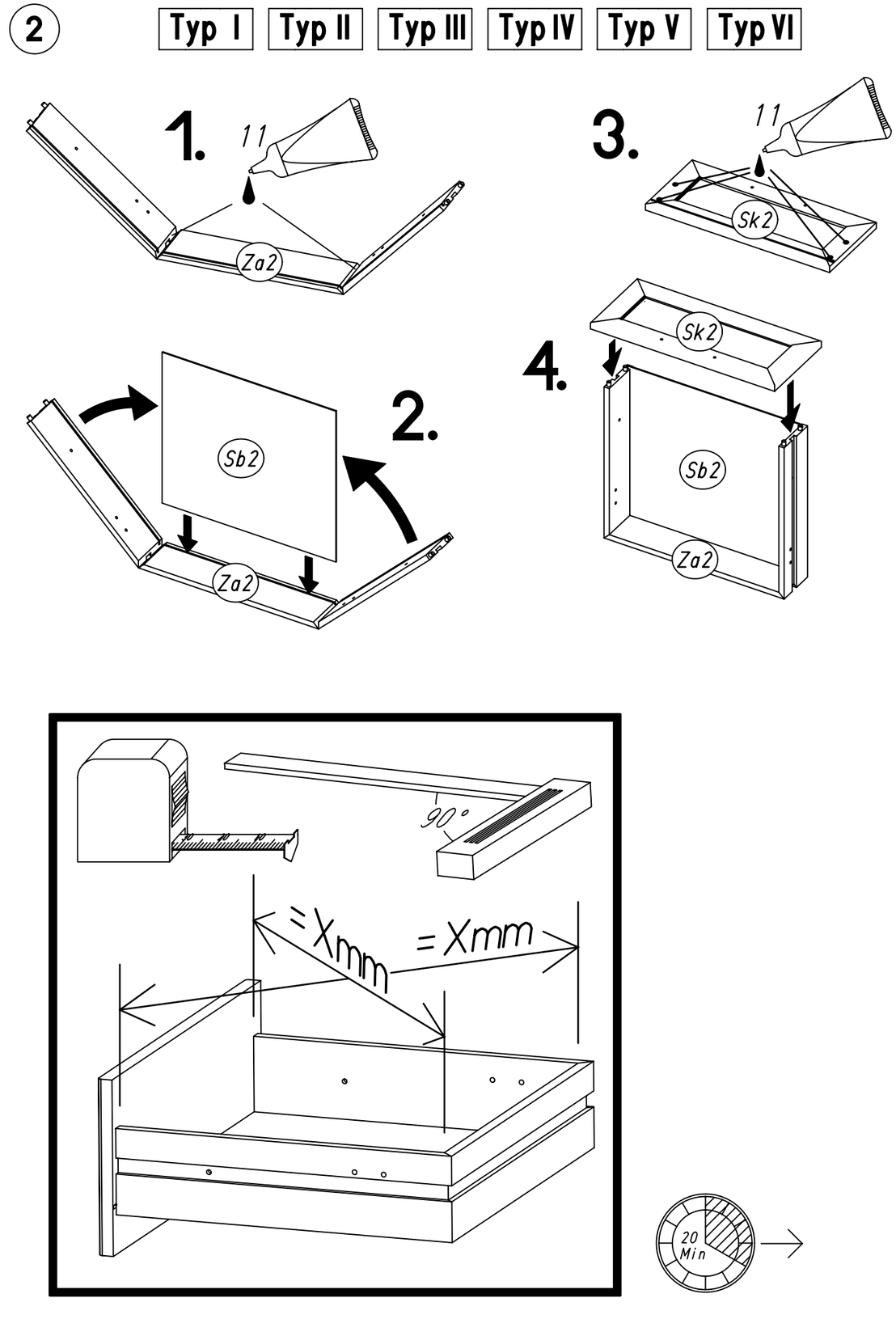
2
Typ I
Typ II
Typ III
Typ IV
Typ V
Typ VI
1.
11
Za2
2.
Sb2
Za2
3.
11
Sk2
4.
Sk2
Sb2
Za2

90°
=Xmm
=Xmm

20
Min

M1678

3

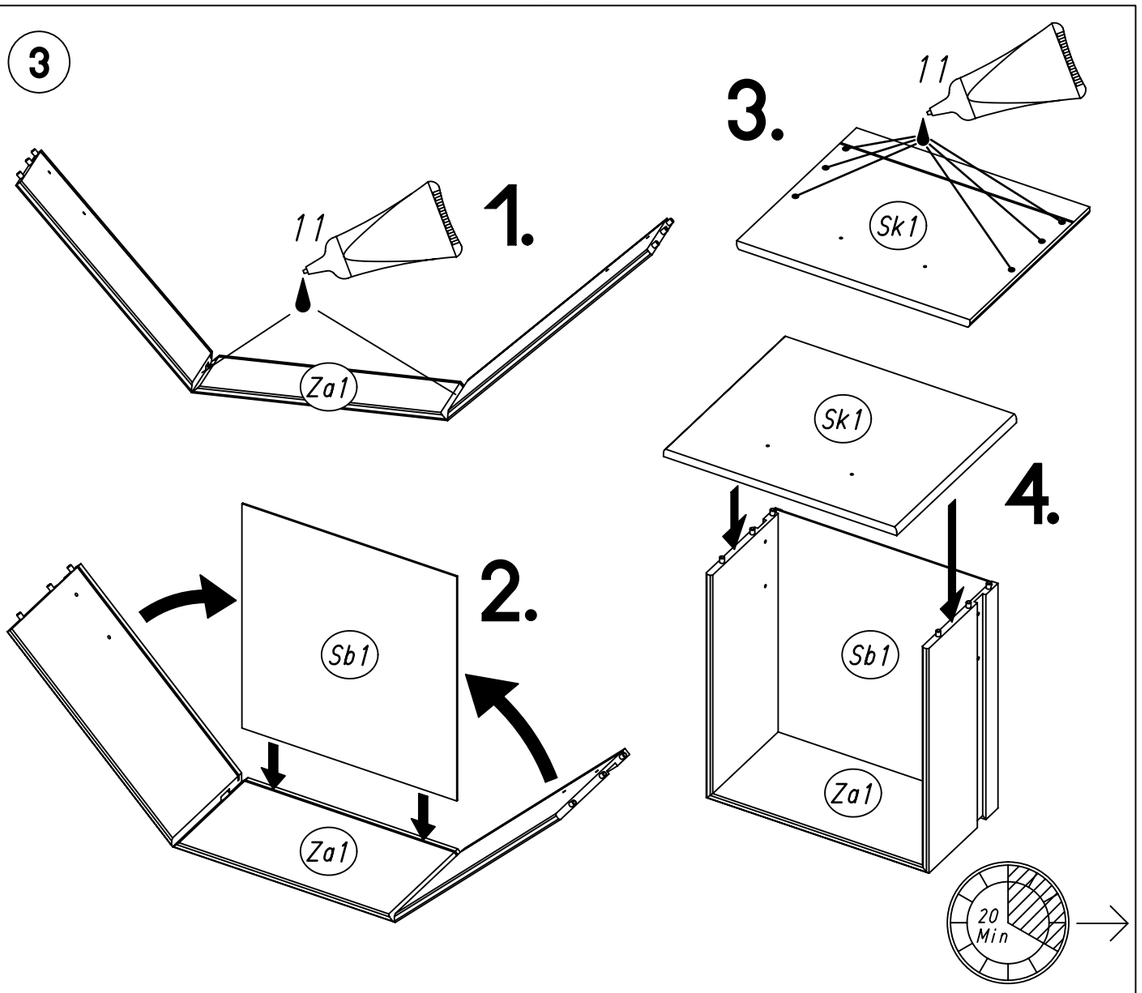

Typ I **Typ II** **Typ III** **Typ IV** **Typ V** **Typ VI**

4 18

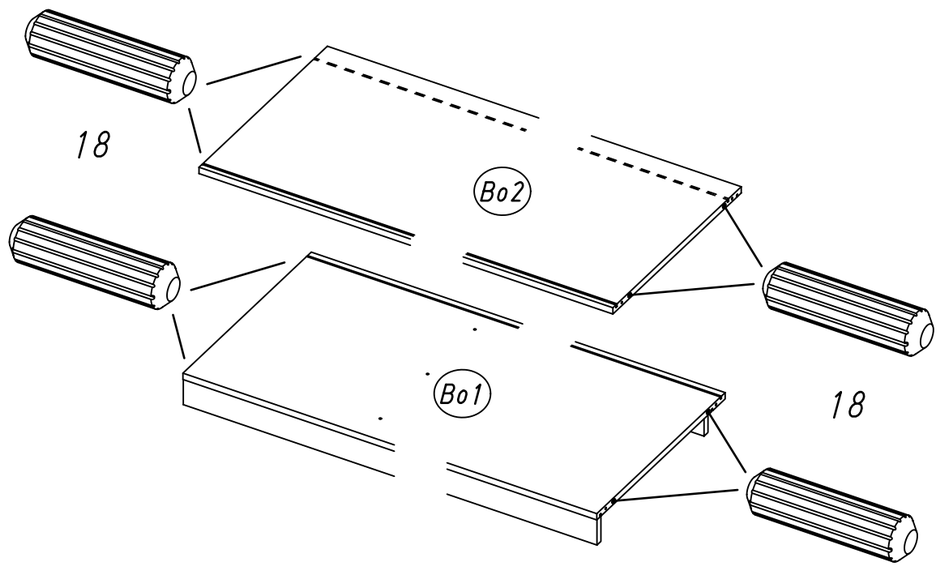

5 233

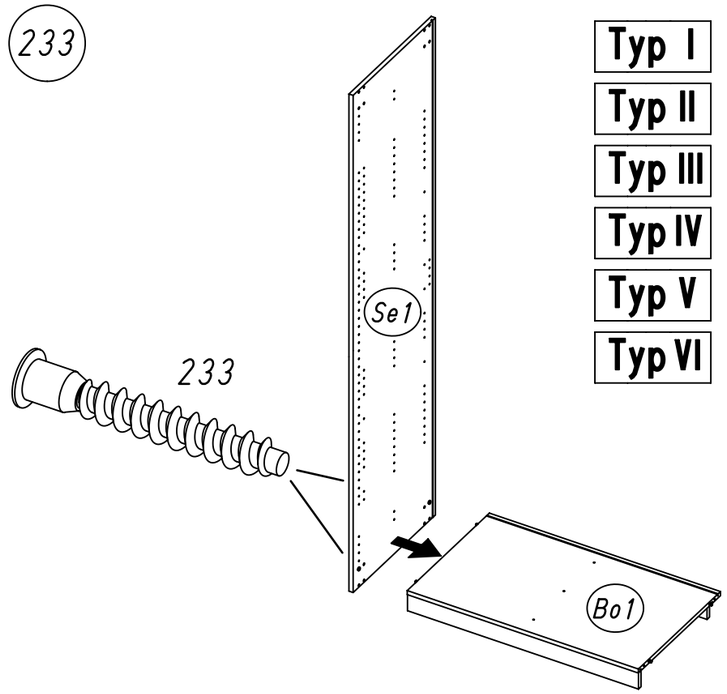

Typ I
Typ II
Typ III
Typ IV
Typ V
Typ VI

6 1 779

Typ II **Typ III** **Typ V**

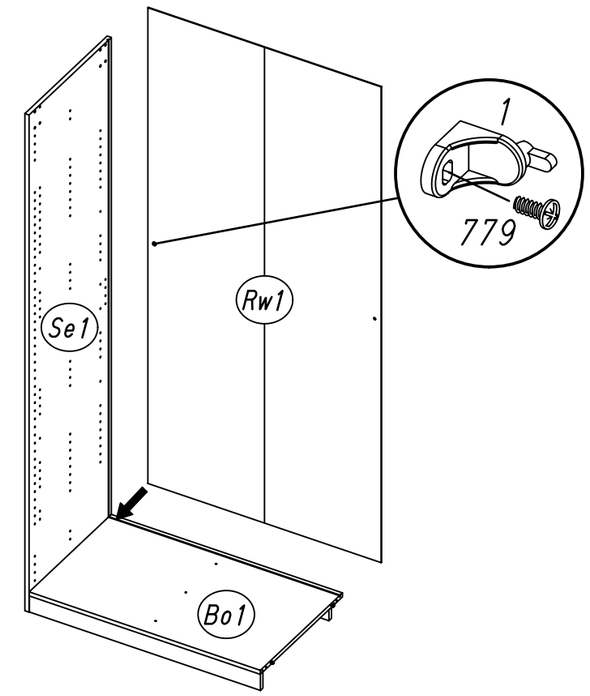

Typ I **Typ IV** **Typ VI**

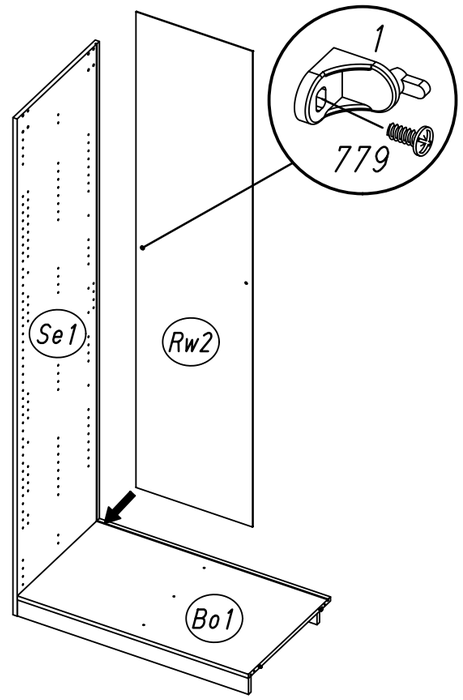

7 807 1 779

Typ I
Typ IV
Typ VI

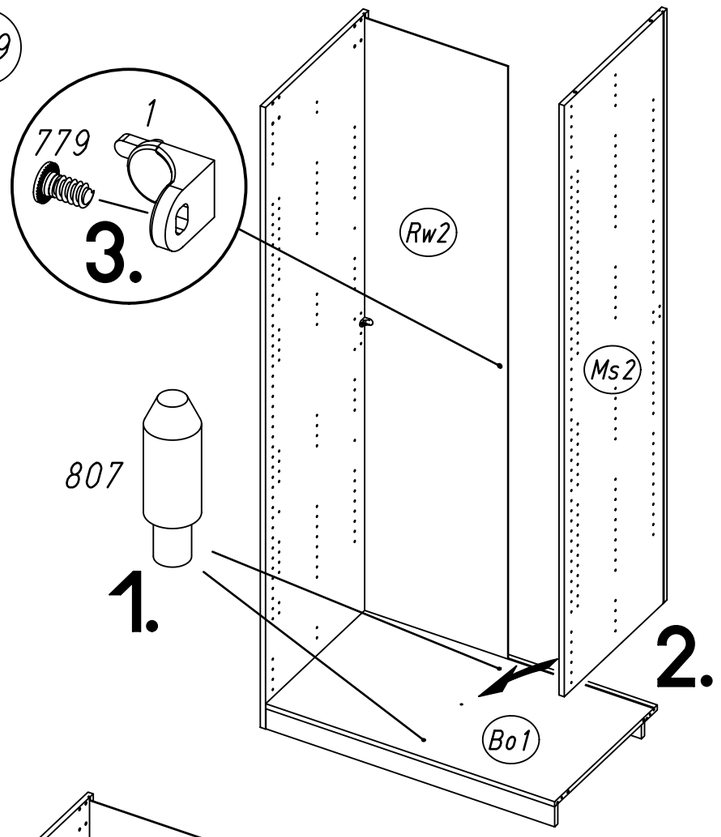

Typ II
Typ III
Typ V

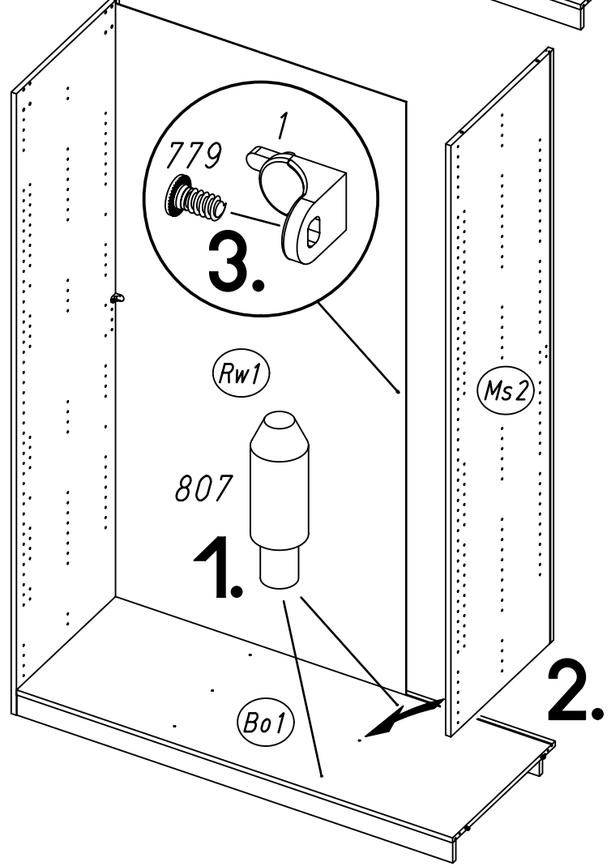

8 1 779

Typ I
Typ III
Typ IV
Typ II
Typ V
Typ VI

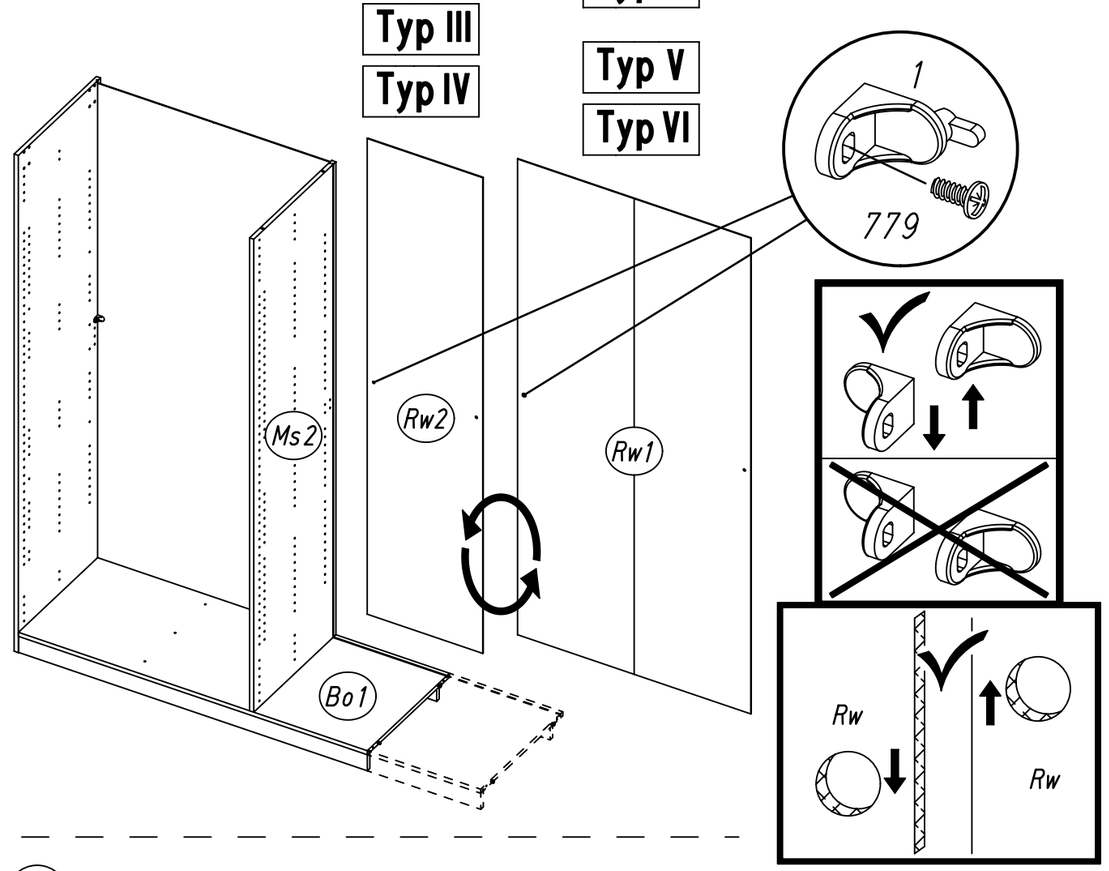

9

Typ IV

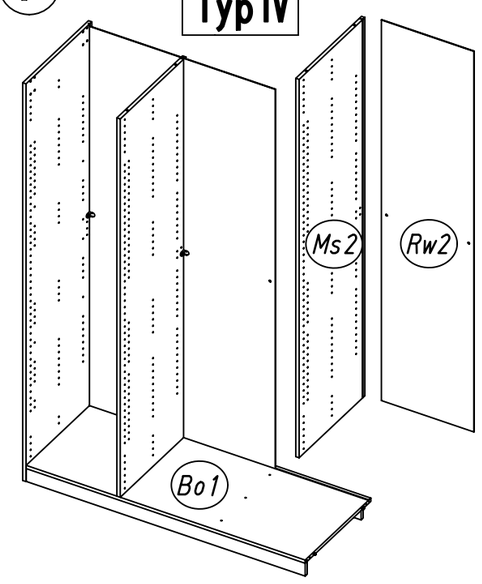

Typ VI

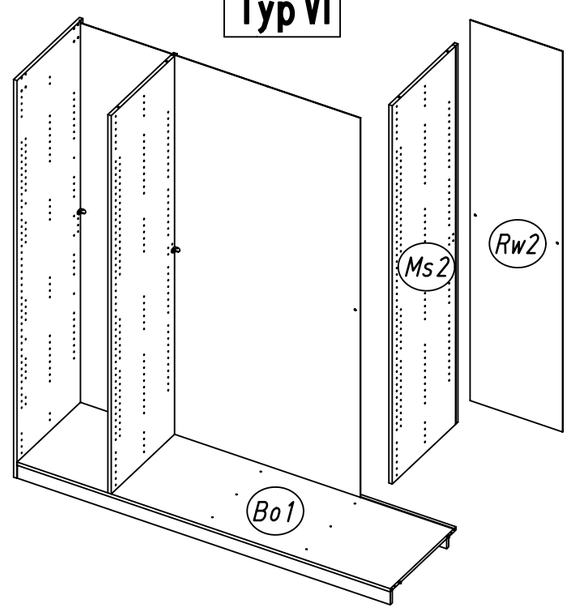

10 807

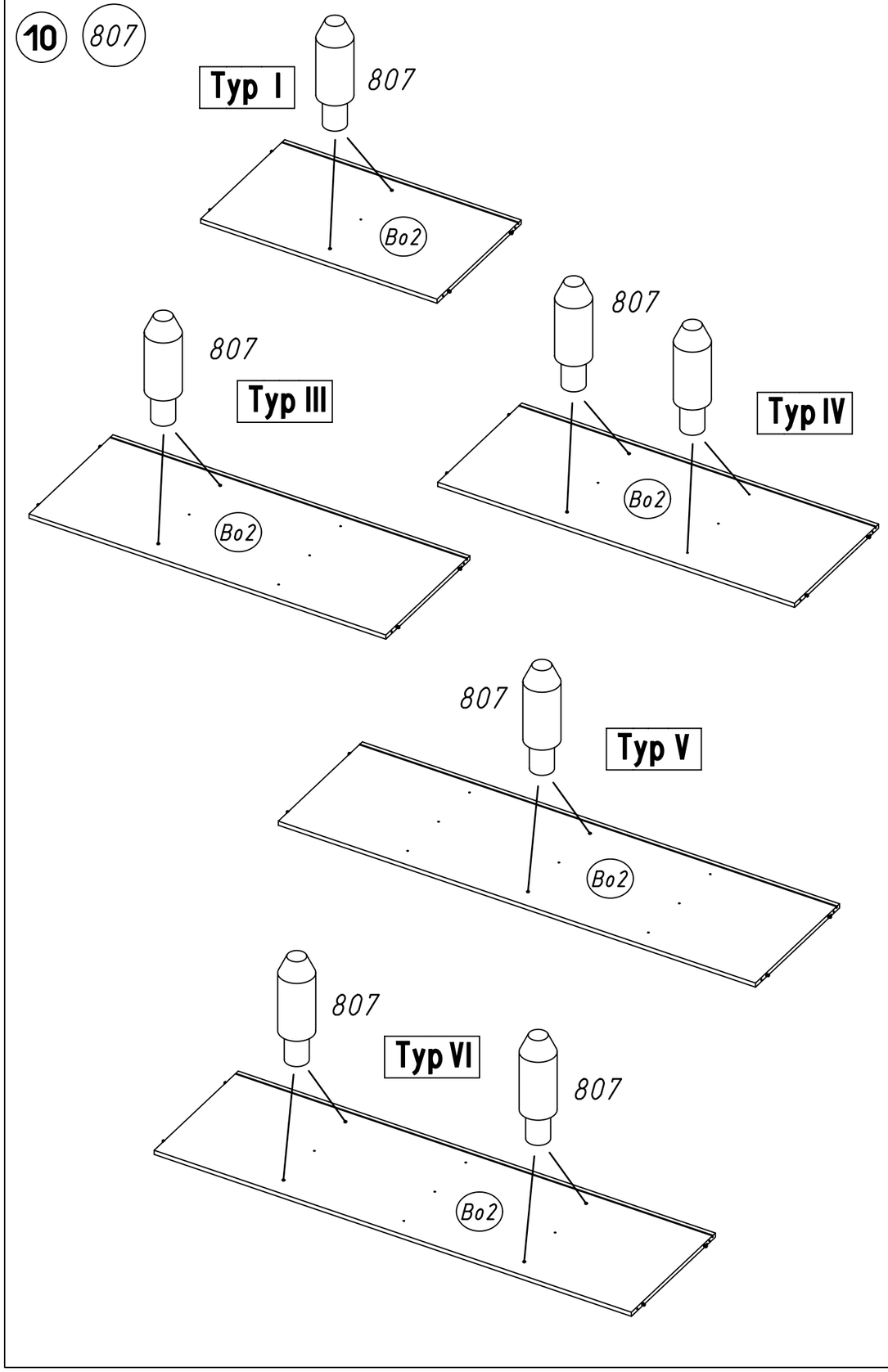
Typ I
807
Bo2
807
Typ III
Bo2
807
Typ IV
Bo2
807
Typ V
Bo2
807
Typ VI
807
Bo2

11

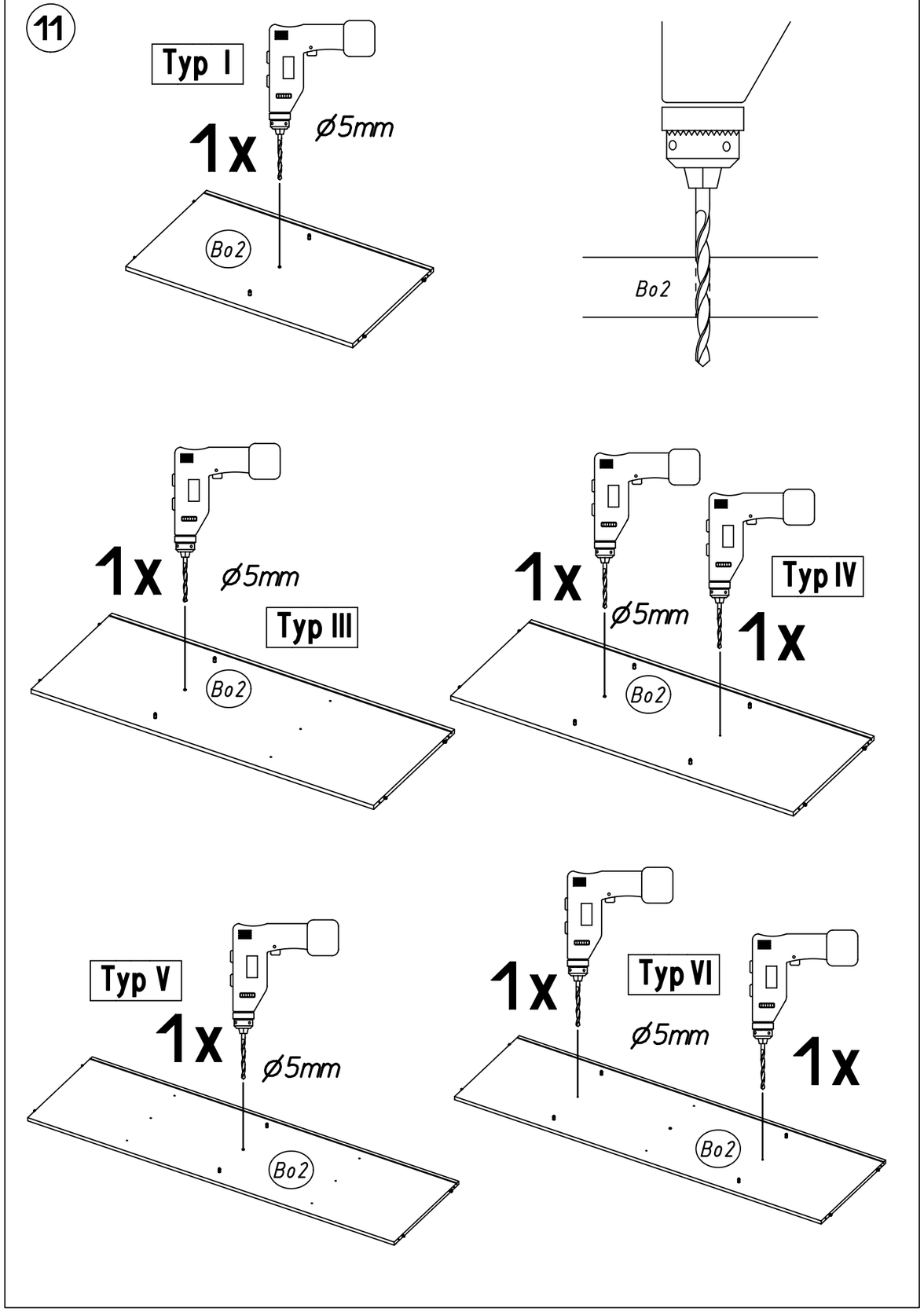
Typ I
1x
ø5mm
Bo2
Bo2
1x
ø5mm
Typ III
Bo2
1x
ø5mm
Typ IV
1x
Bo2
Typ V
1x
ø5mm
Bo2
1x
Typ VI
ø5mm
1x
Bo2

12 233

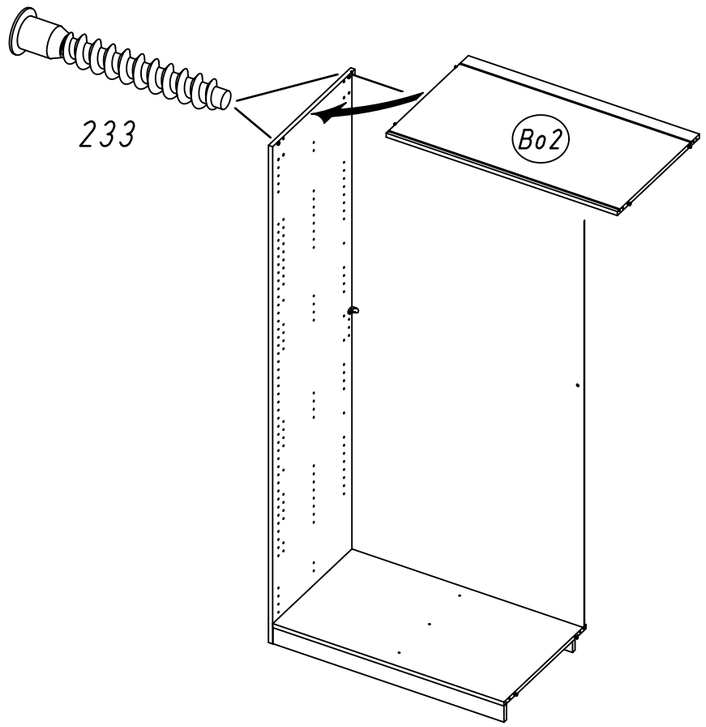

Typ I **Typ II** **Typ III** **Typ IV** **Typ V** **Typ VI**

13 233

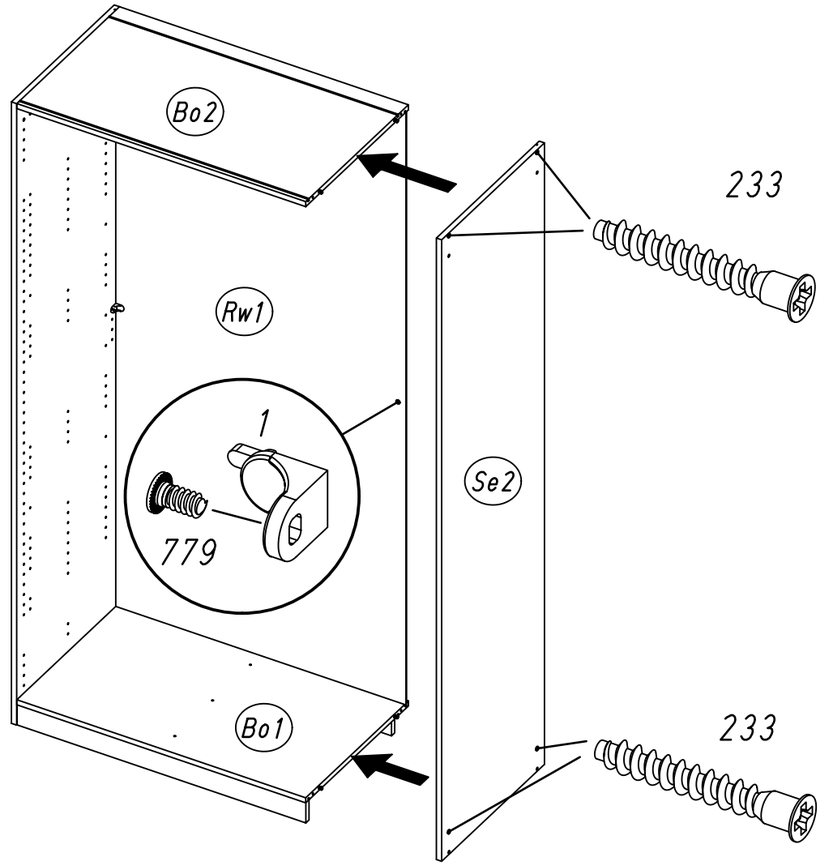

14 296

Typ I

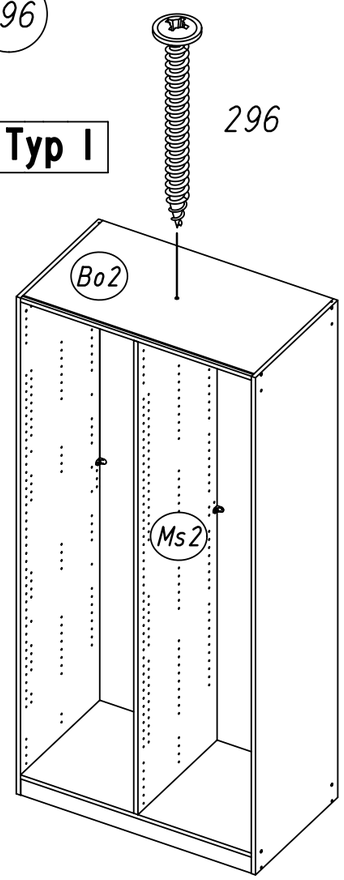

Typ III **Typ V**

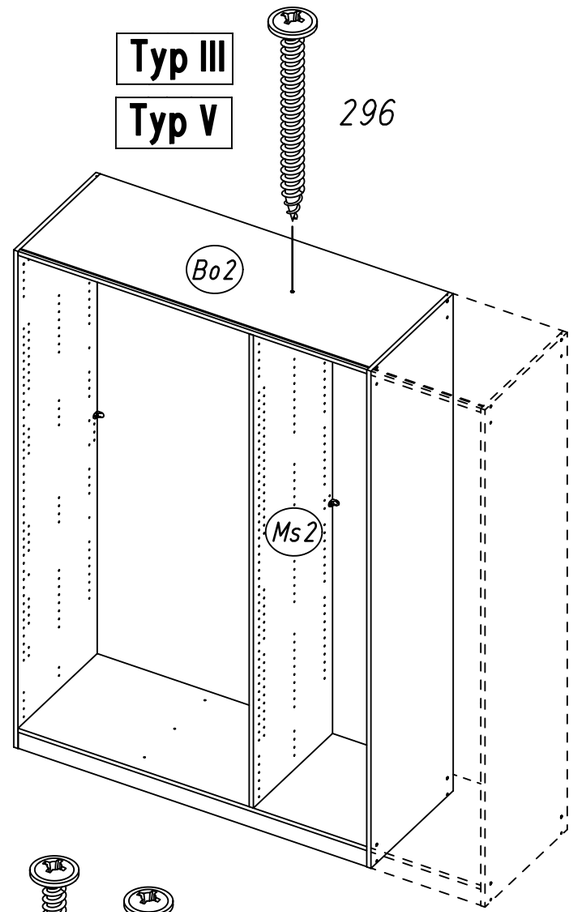

Typ IV **Typ VI**

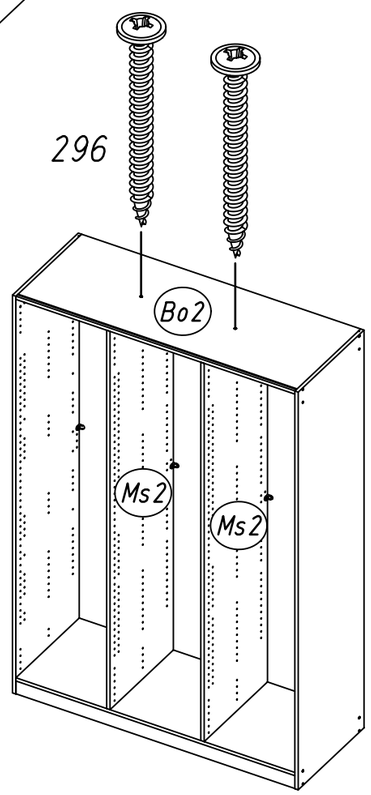

15 807

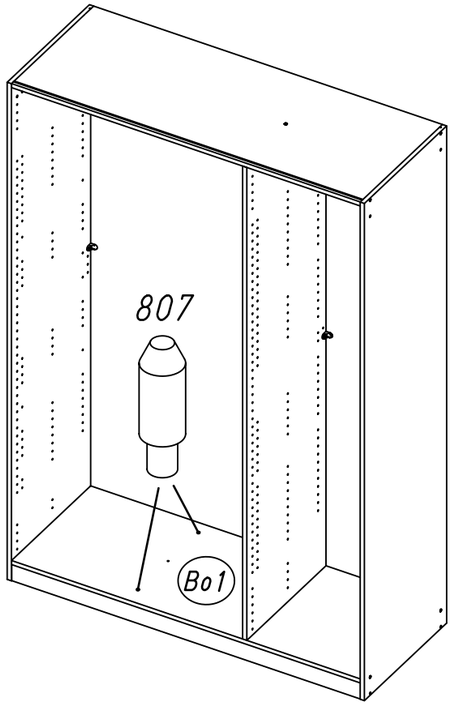

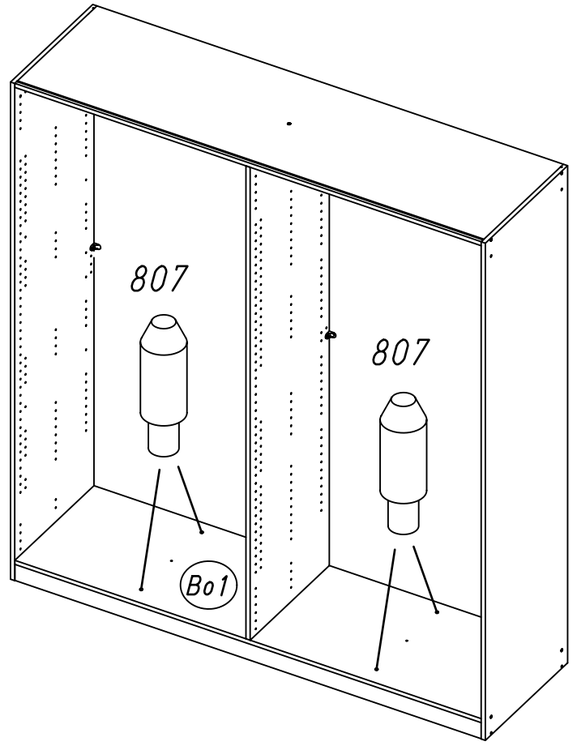

Typ II **Typ III** **Typ V** **Typ VI**

16 249 534 205 251 259

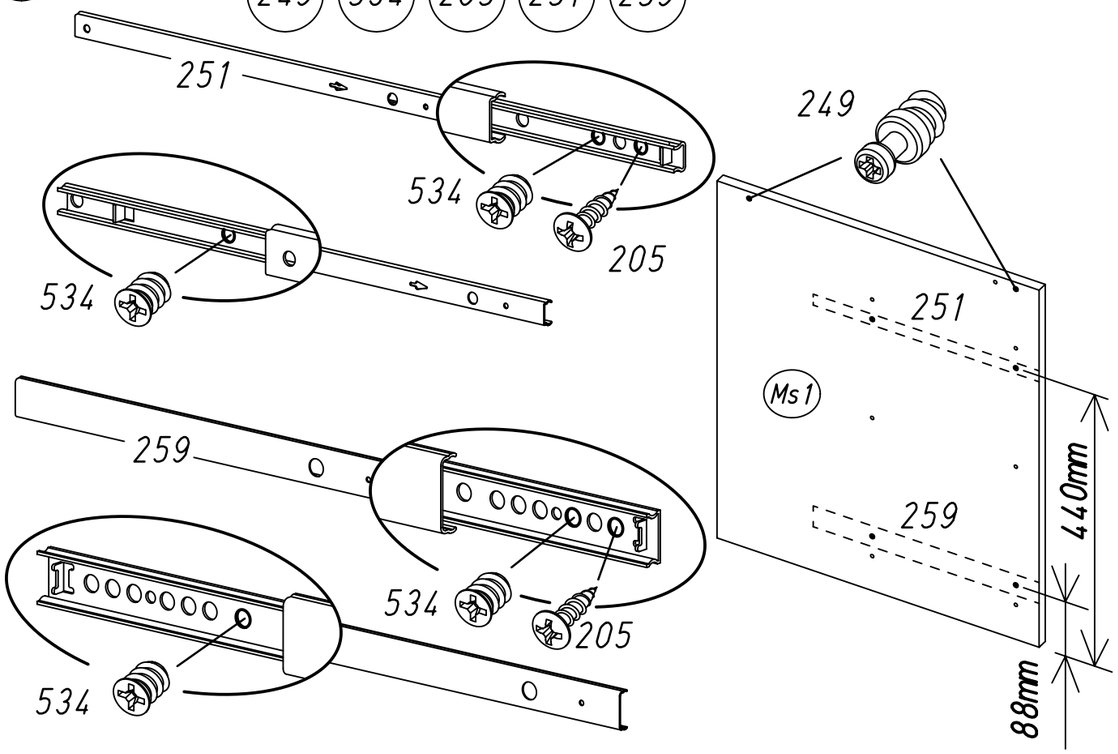

17 249 534 205 251 259

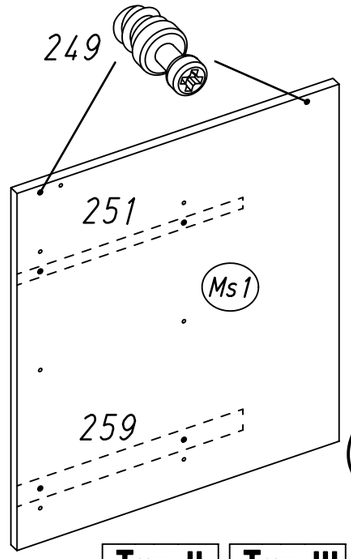

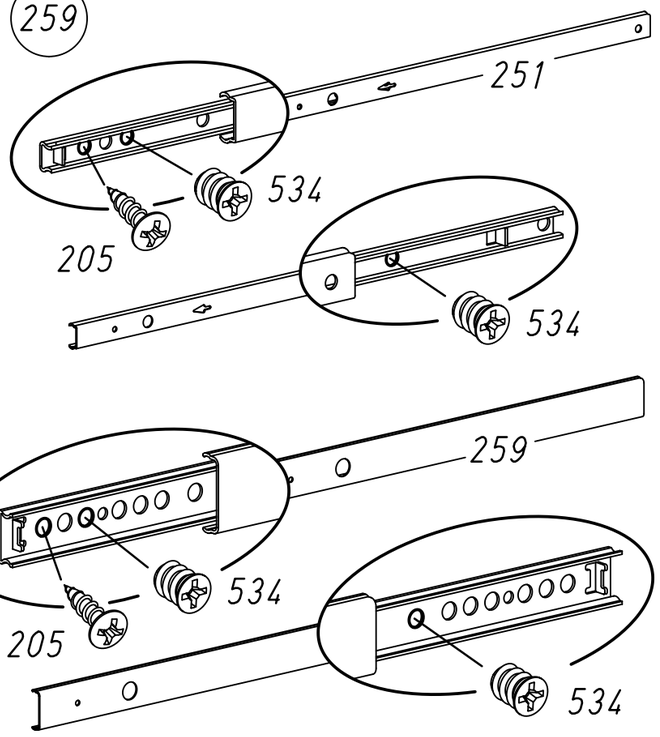

Typ II **Typ III**

Typ V **Typ VI**

18 249 534 205 251 259

Typ I
Typ II
Typ III
Typ IV
Typ V
Typ VI

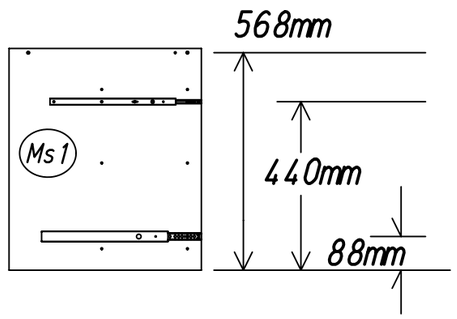

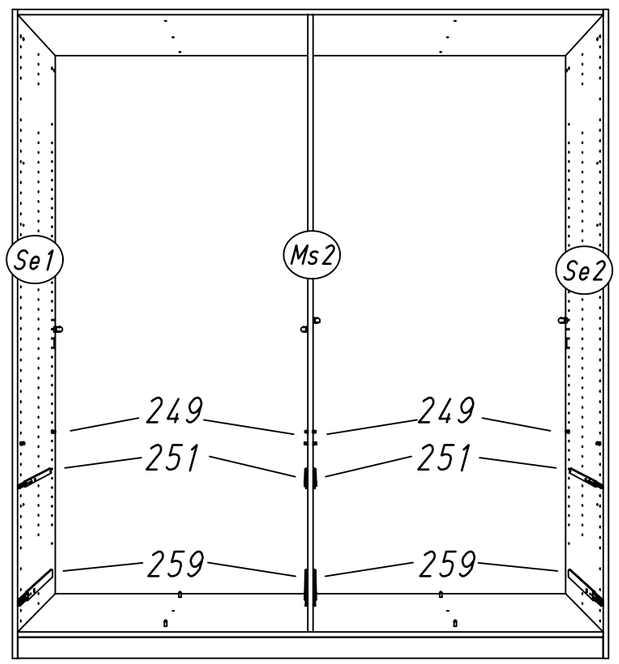

19

Typ II
Typ III
Typ V
Typ VI

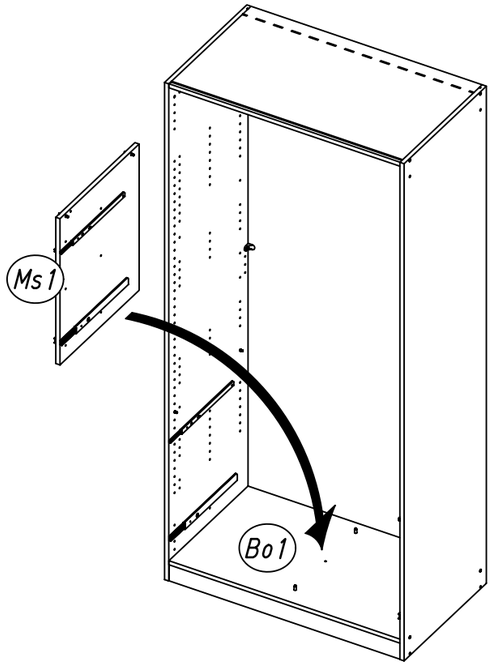

20 274

Typ I **Typ II** **Typ III** **Typ IV** **Typ V** **Typ VI**

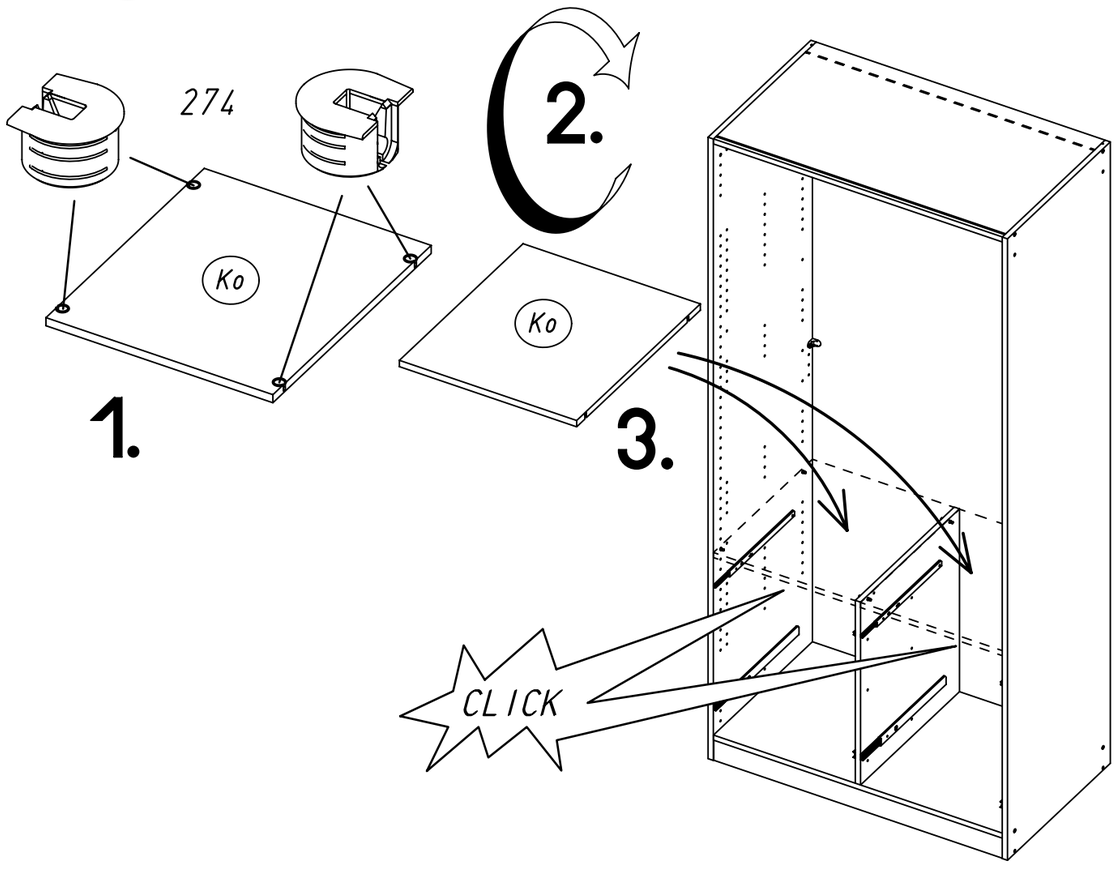

21 568

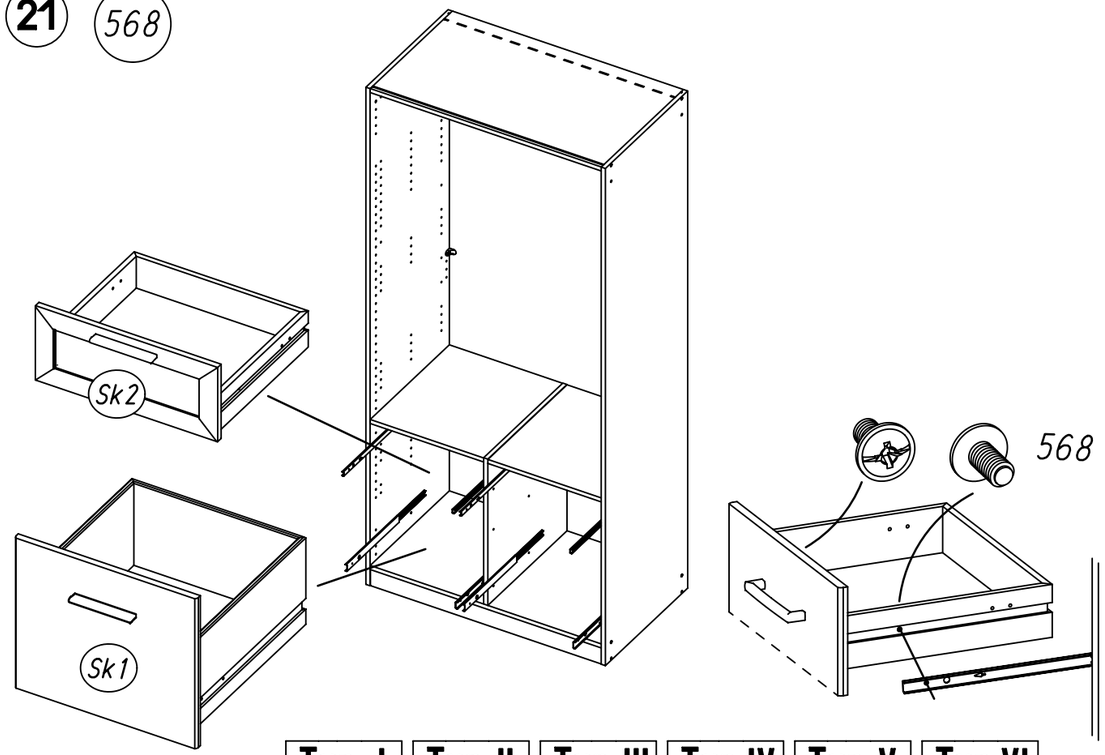

Typ I **Typ II** **Typ III** **Typ IV** **Typ V** **Typ VI**

22 3 205

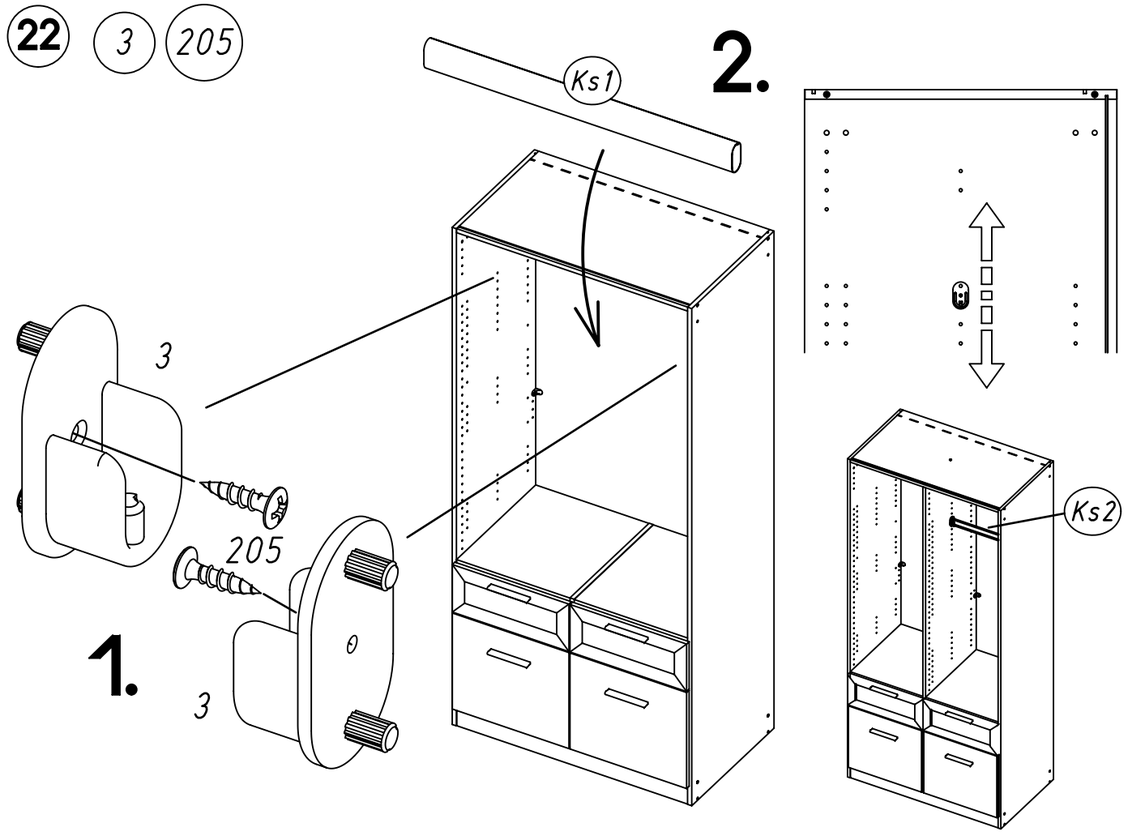

23 2

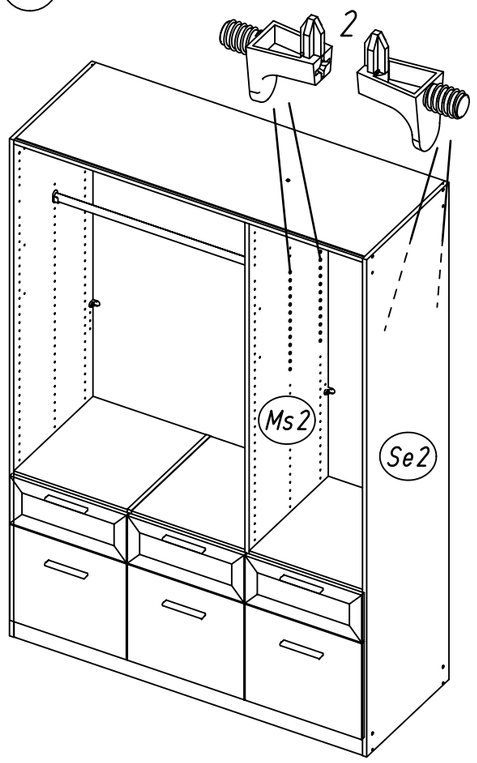

Typ I

~~Typ II~~

Typ III

Typ IV

Typ V

Typ VI

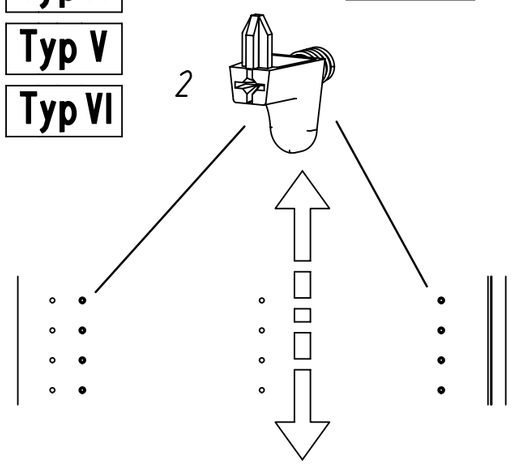

24

Typ I

Typ III

Typ IV

Typ VI

Typ V

~~Typ II~~

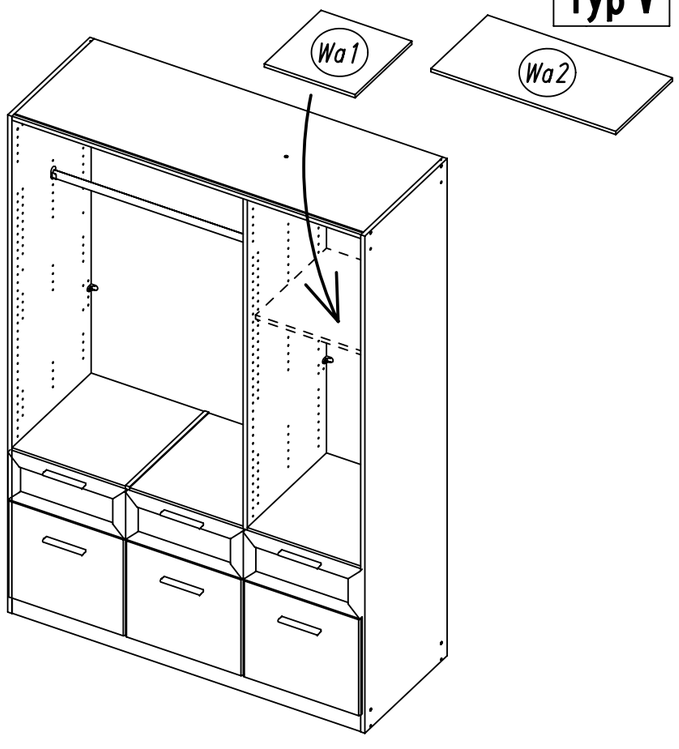

25 116

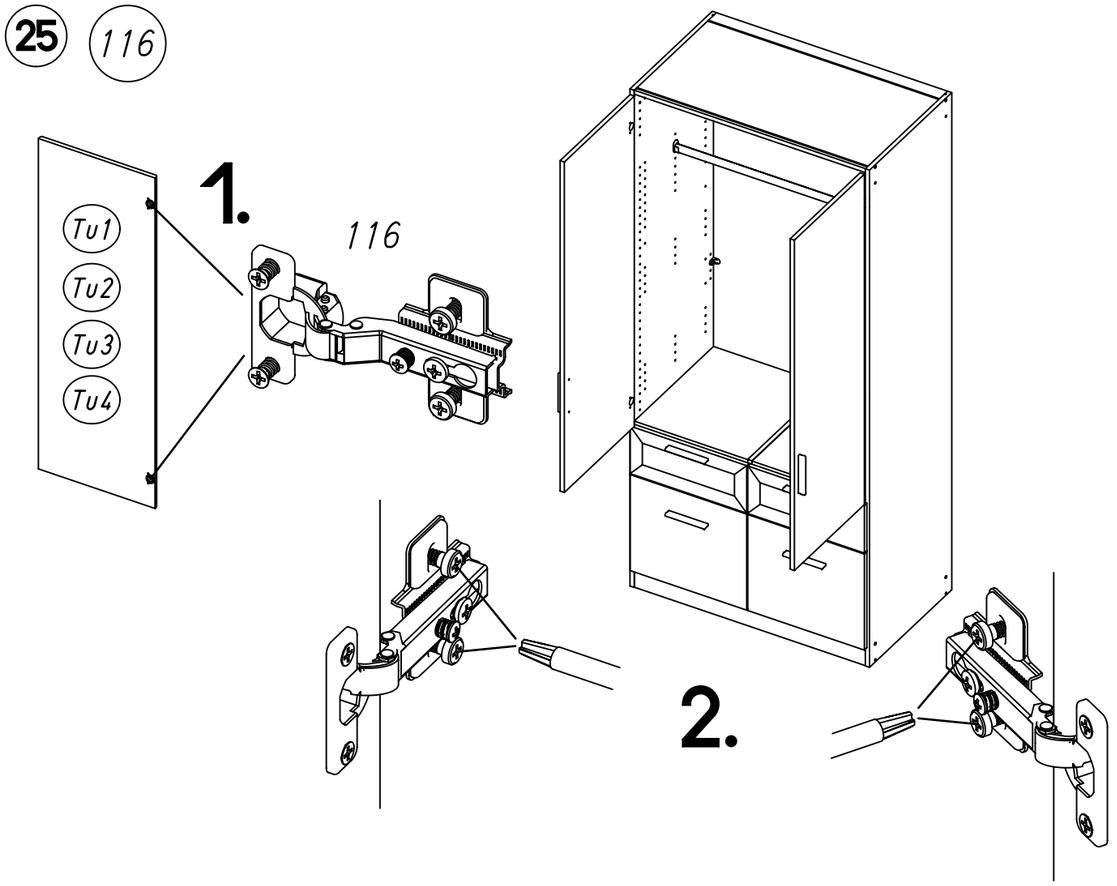

Typ I

Typ II

Typ III

Typ IV

Typ V

Typ VI

26 12

ABD-FOLIE
147x46

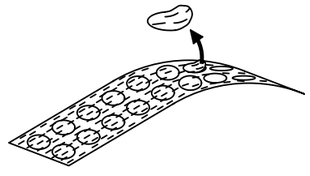

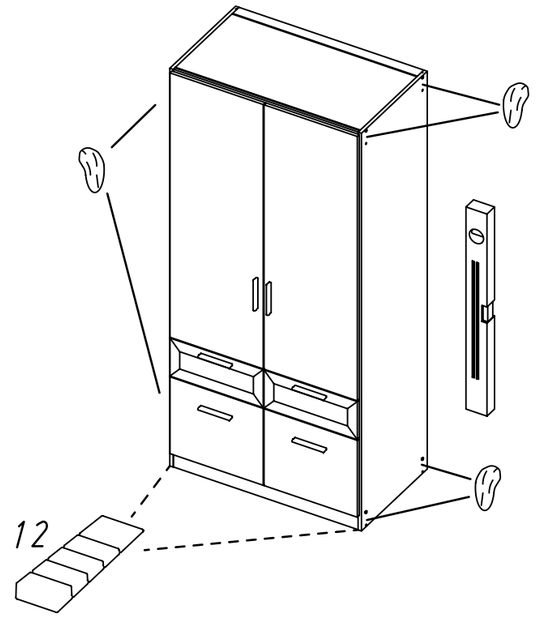

27

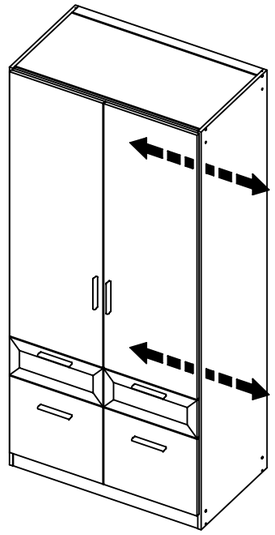

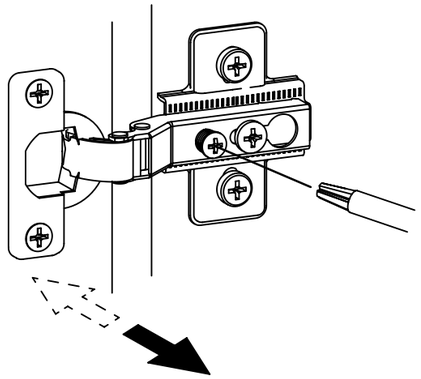

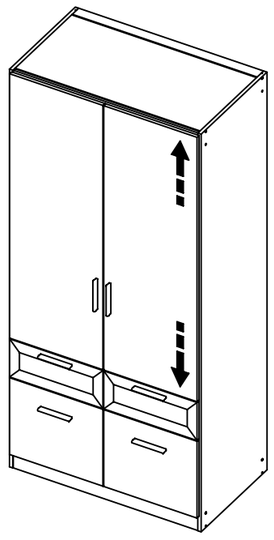

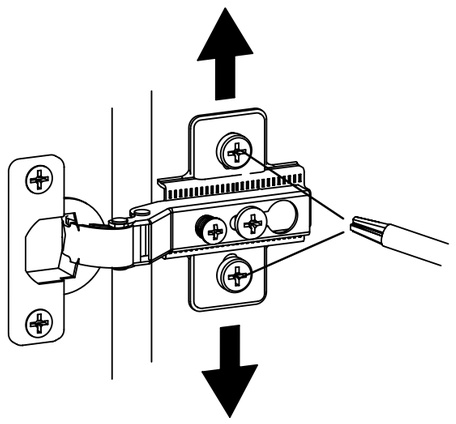

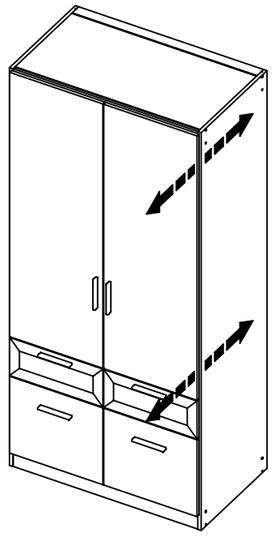

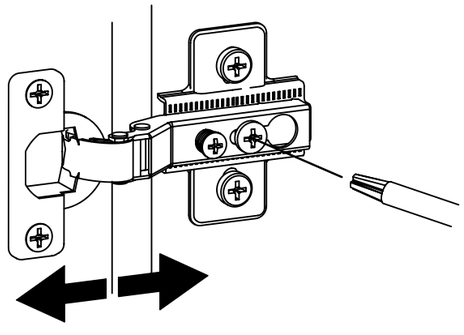

M1678