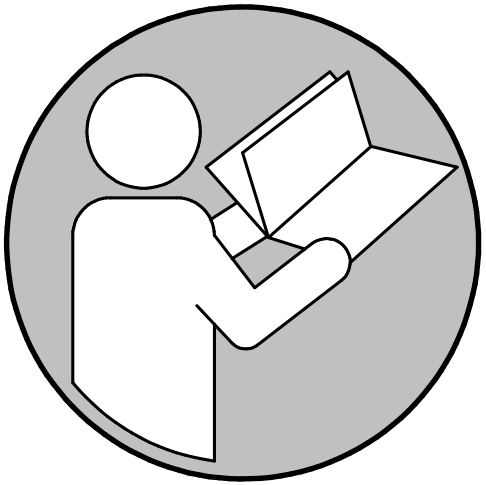

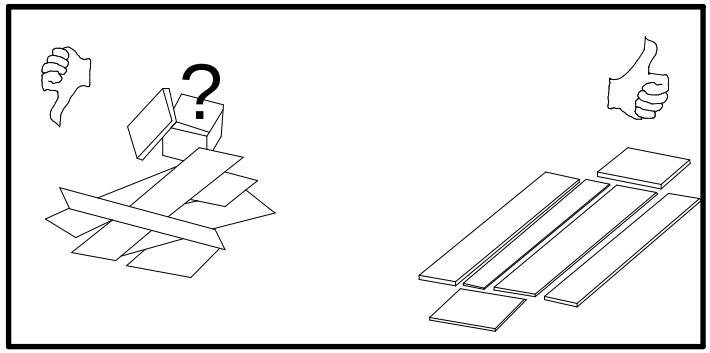

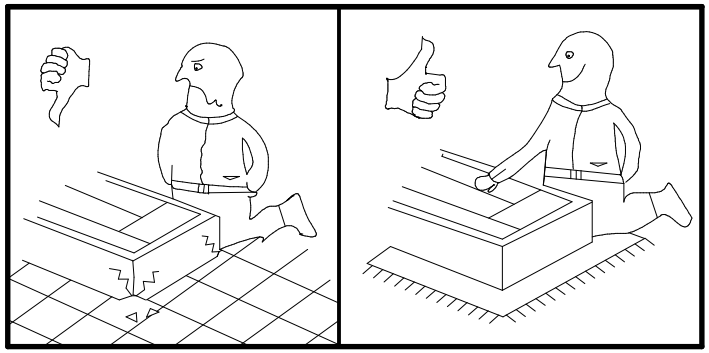

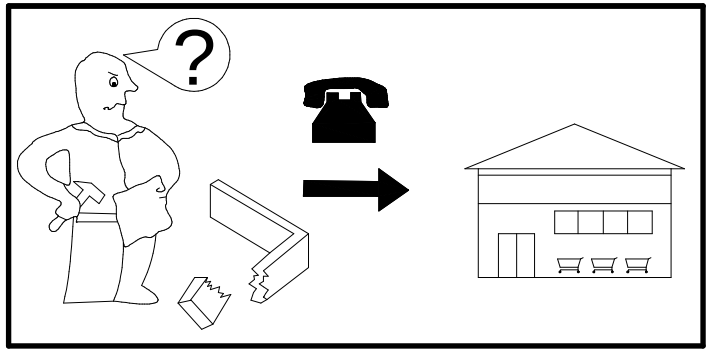

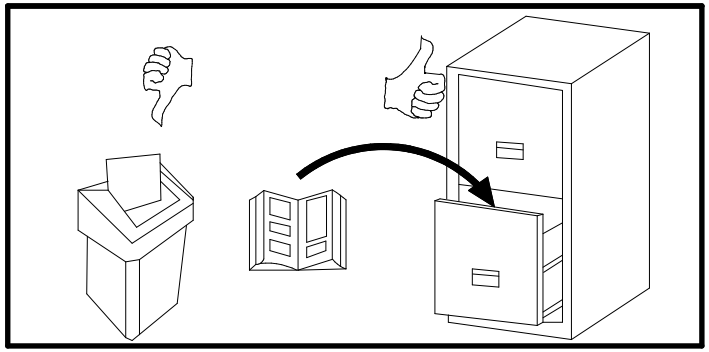

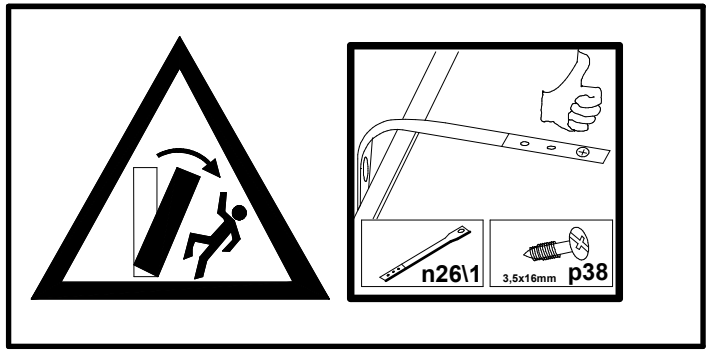
n26\1
3,5x16mm
p38

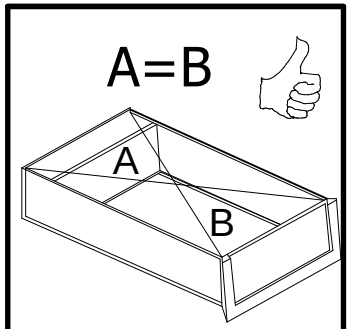
A=B
A
B

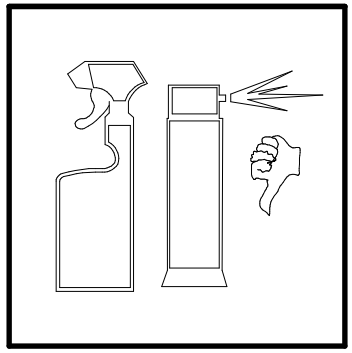

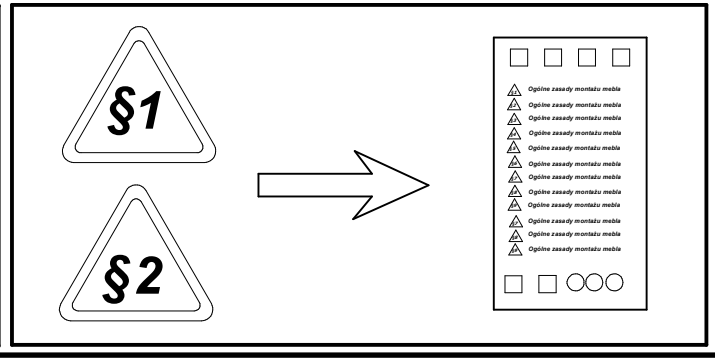
§1
§2
Ogólne zasady montażu mebla

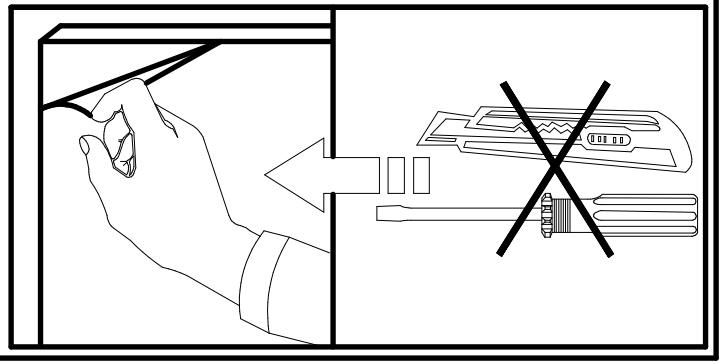

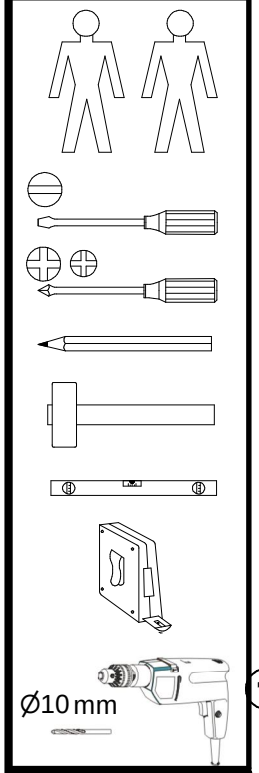

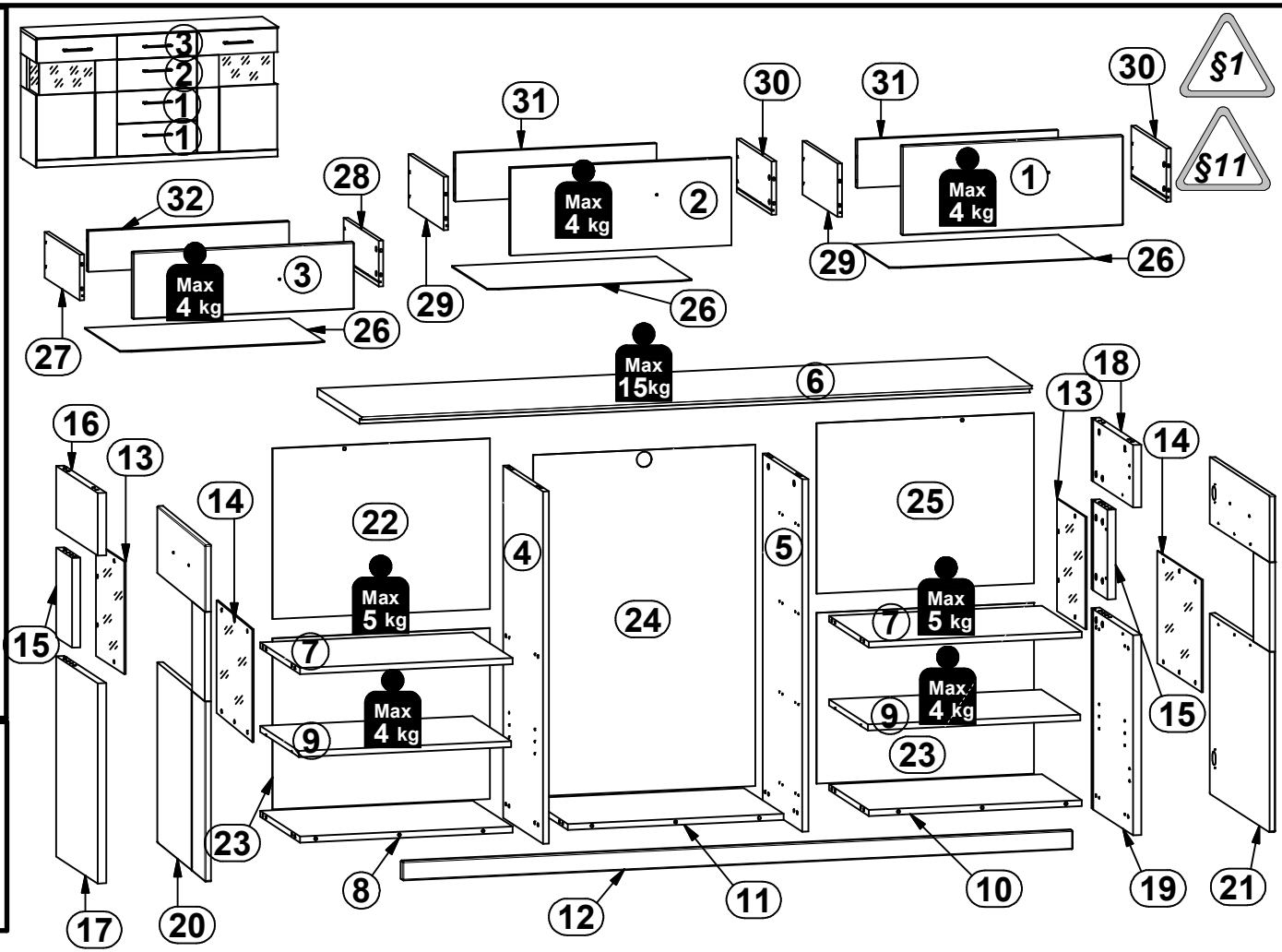

A	B	C (mm)		D
1	S235-0003	235	591	3/3
2	S235-0004	229	591	3/3
3	S235-0005	175	591	3/3
4	S235-1012	924	397	1/3
5	S235-1013	924	397	1/3
6	S235-2012	1793	440	2/3
7	S235-3025	569	397	2/3
8	S235-3026	569	397	2/3
9	S235-3027	568	387	2/3
10	S235-3029	569	397	2/3
11	S235-3030	578	397	2/3
12	S235-4501	50	1793	2/3
13	S235-5504	295	282	2/3
14	S235-5551	295	444	1/3
15	S235-7015	235	160	2/3
16	S235-7031	164	417	1/3
17	S235-7032	525	417	1/3
18	S235-7033	164	417	1/3
19	S235-7034	525	417	1/3
20	S235-7805	883	596	3/3
21	S235-7806	883	596	3/3
22	S235-9016	447	582	2/3
23	S235-9017	448	582	2/3
24	S235-9018	895	594	3/3
25	S235-9019	447	582	2/3
26	WSP-9039	548	358	1/3
27	WSQ3-505	350	120	1/3
28	WSQ3-506	350	120	1/3
29	WSQ4-505	350	140	1/3
30	WSQ4-506	350	140	1/3
31	WTQ-5115	538	127	2/3
32	WTQ-5116	538	107	2/3

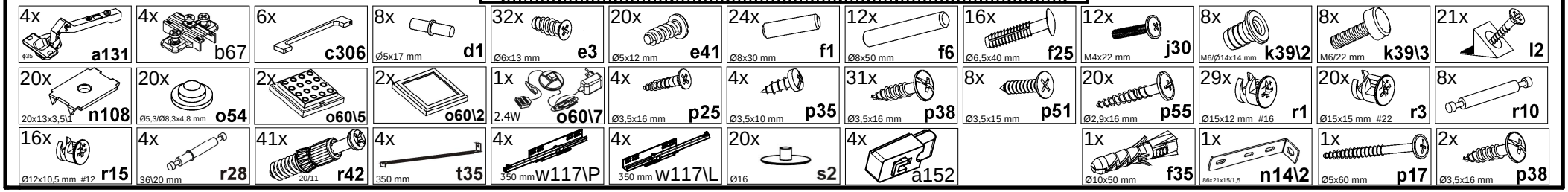

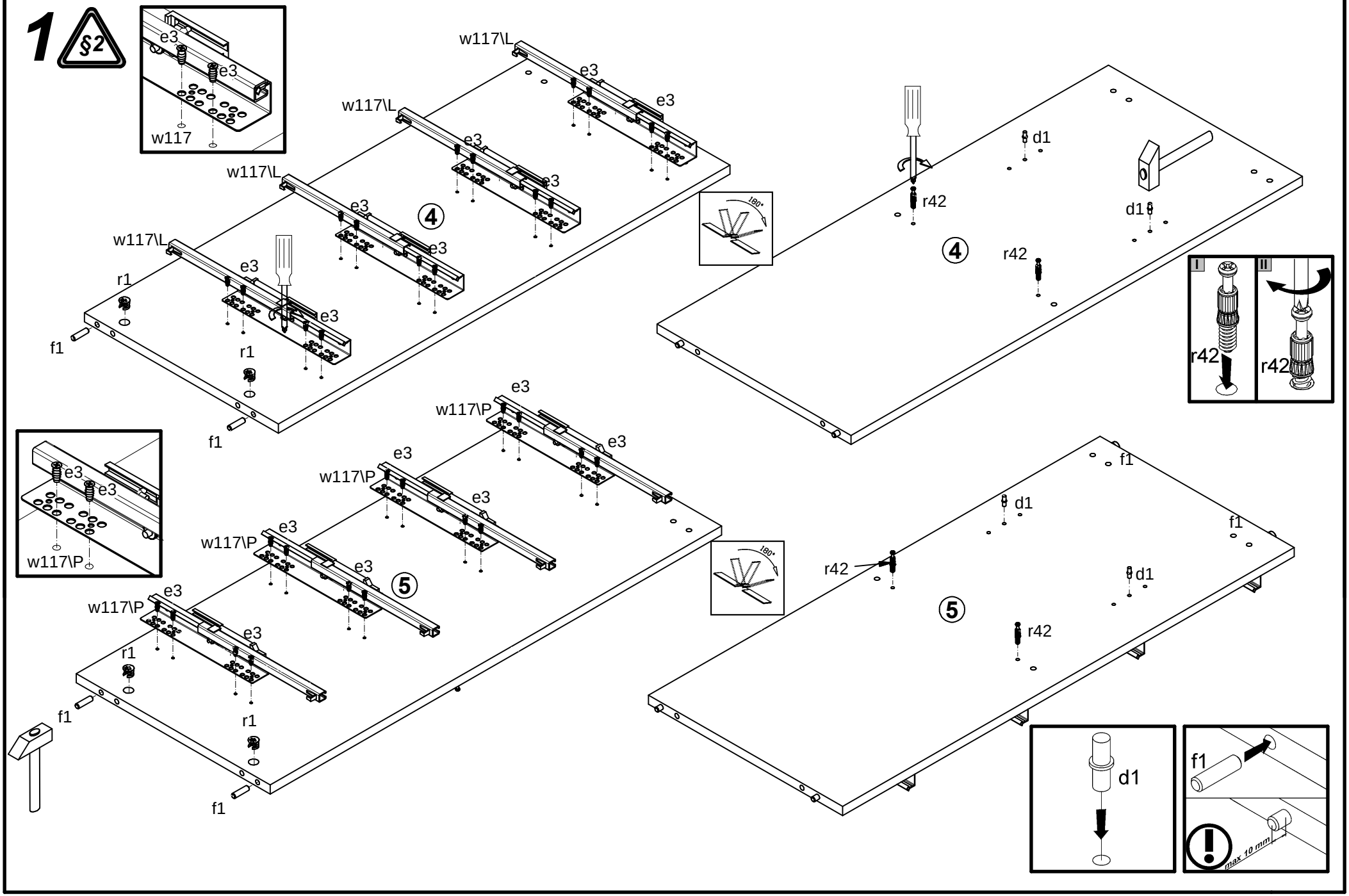
1
§2
e3
w117
w117\L
w117\P
r1
f1
d1
r42
4
5
180°
I
II
max 10 mm

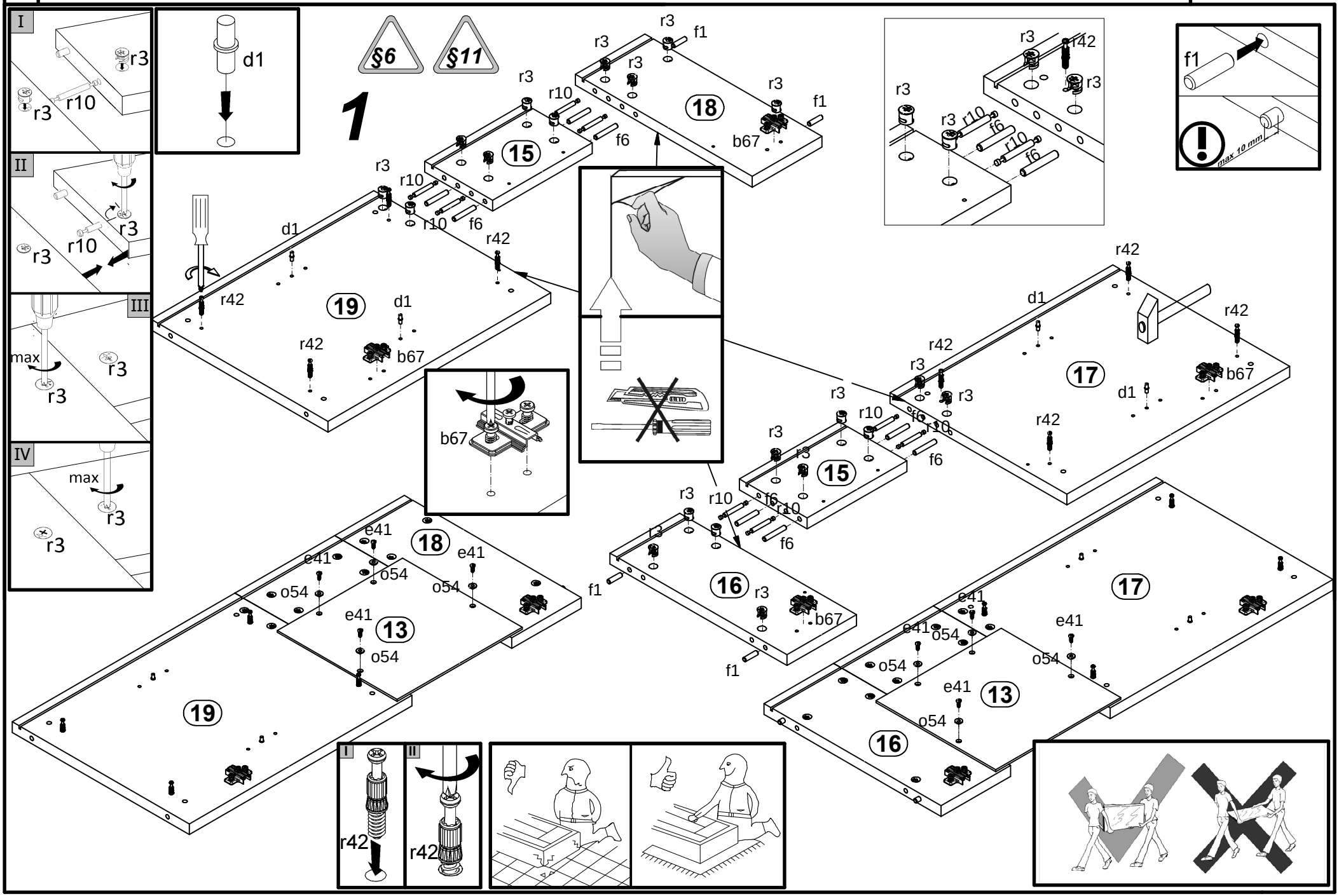
I
II
III
IV
r3
r10
d1
max
§6
§11
1
15
18
19
17
16
13
r42
b67
f6
f1
e41
o54
max 10 mm

1 §2

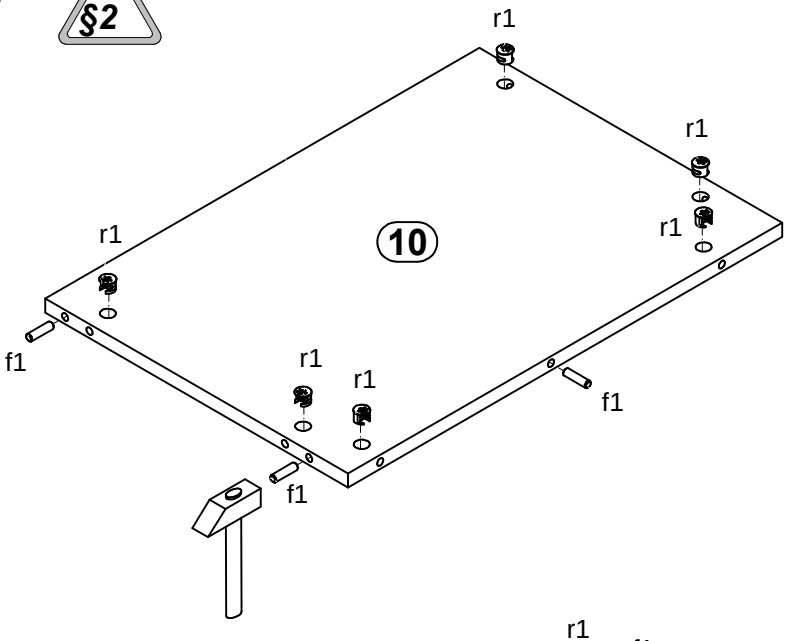
r1
r1
r1
r1
10
f1
r1
r1
f1
f1

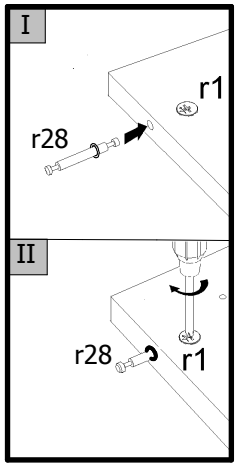
I
r1
r28
II
r28
r1

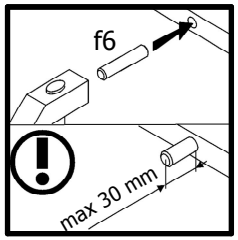
f6
max 30 mm

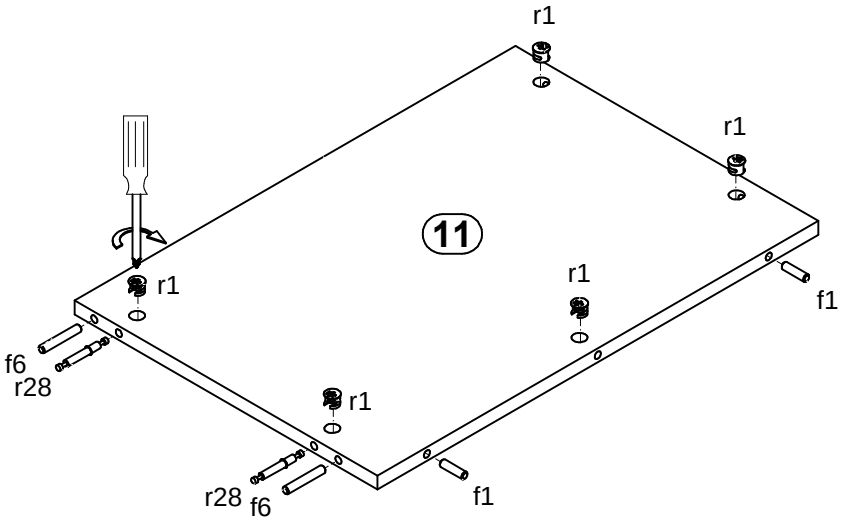
r1
r1
11
r1
r1
f1
f6
r28
r1
r28
f6
f1

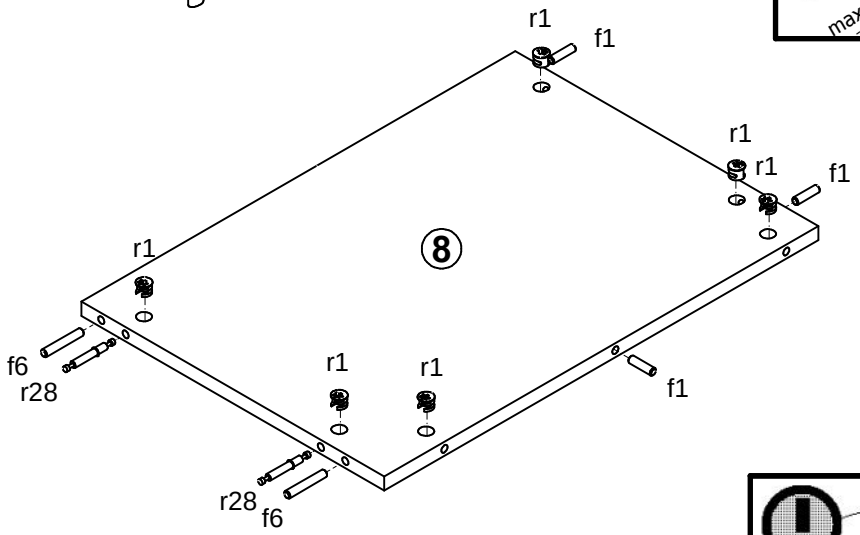
r1
f1
r1
r1
f1
8
r1
f6
r28
r1
r1
f1
r28
f6

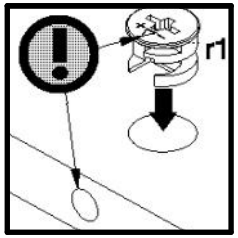
r1

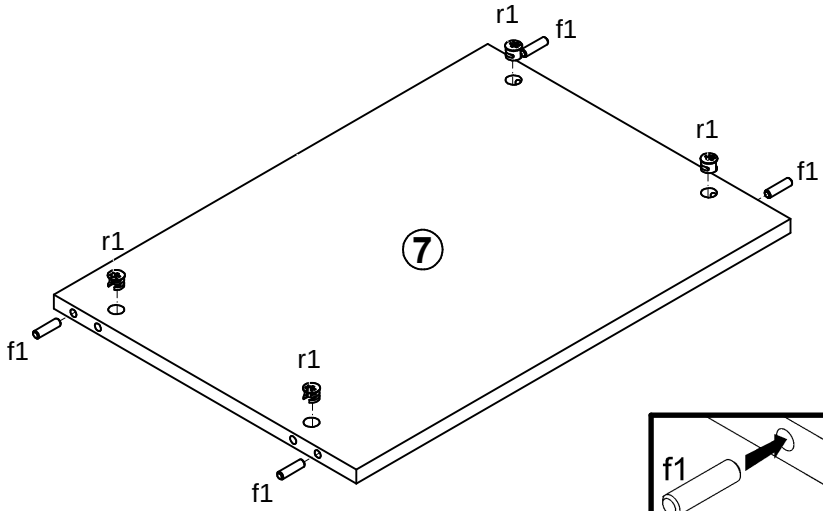
r1
f1
r1
f1
7
r1
f1
r1
f1

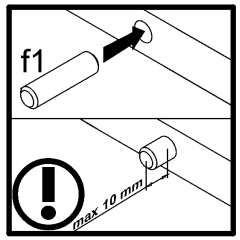
f1
max 10 mm

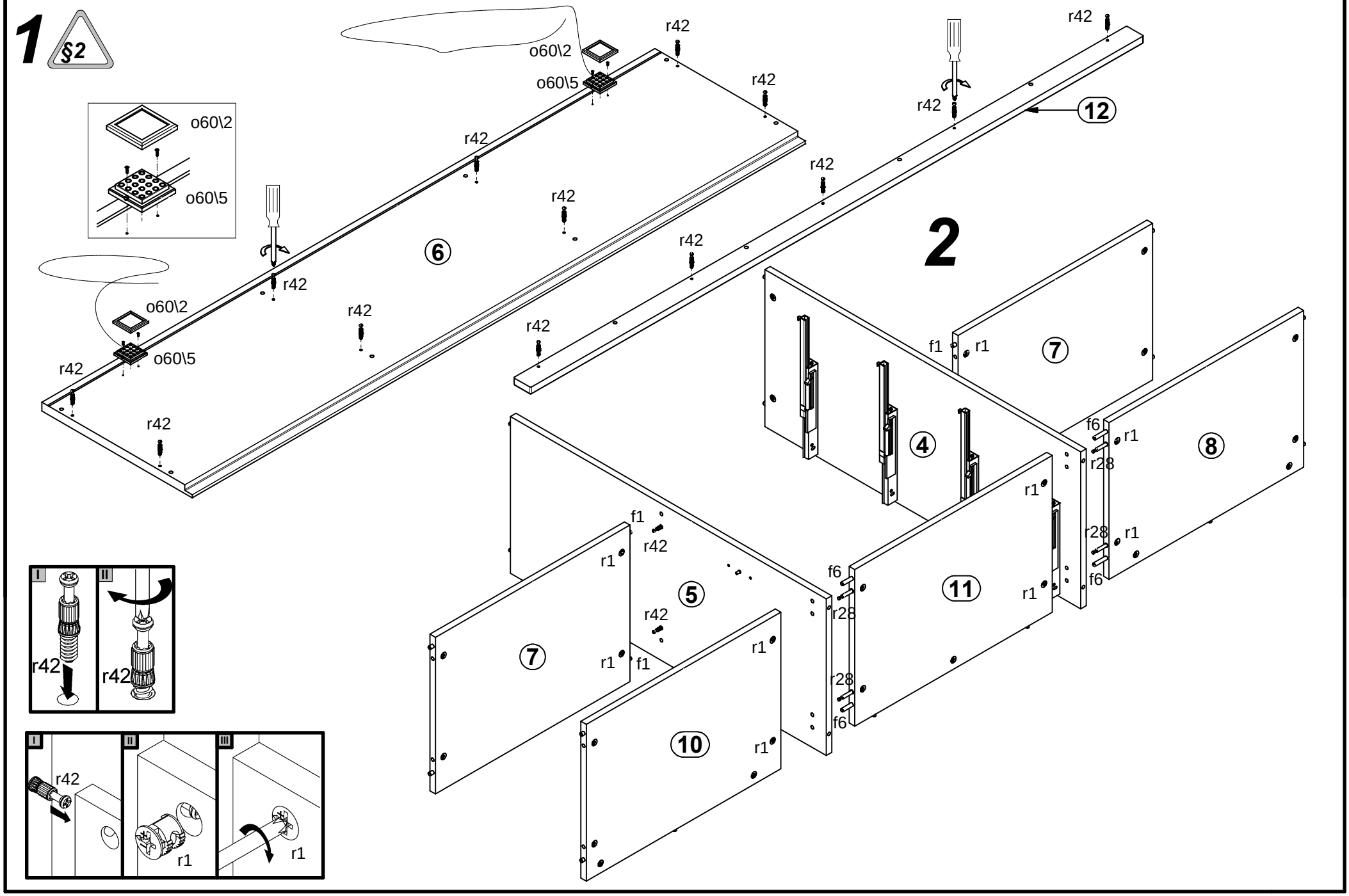
1
§2
o60\2
o60\5
r42
6
2
12
7
4
8
5
11
10
f1
r1
f6
r28
I
II
III

§6 §11

3

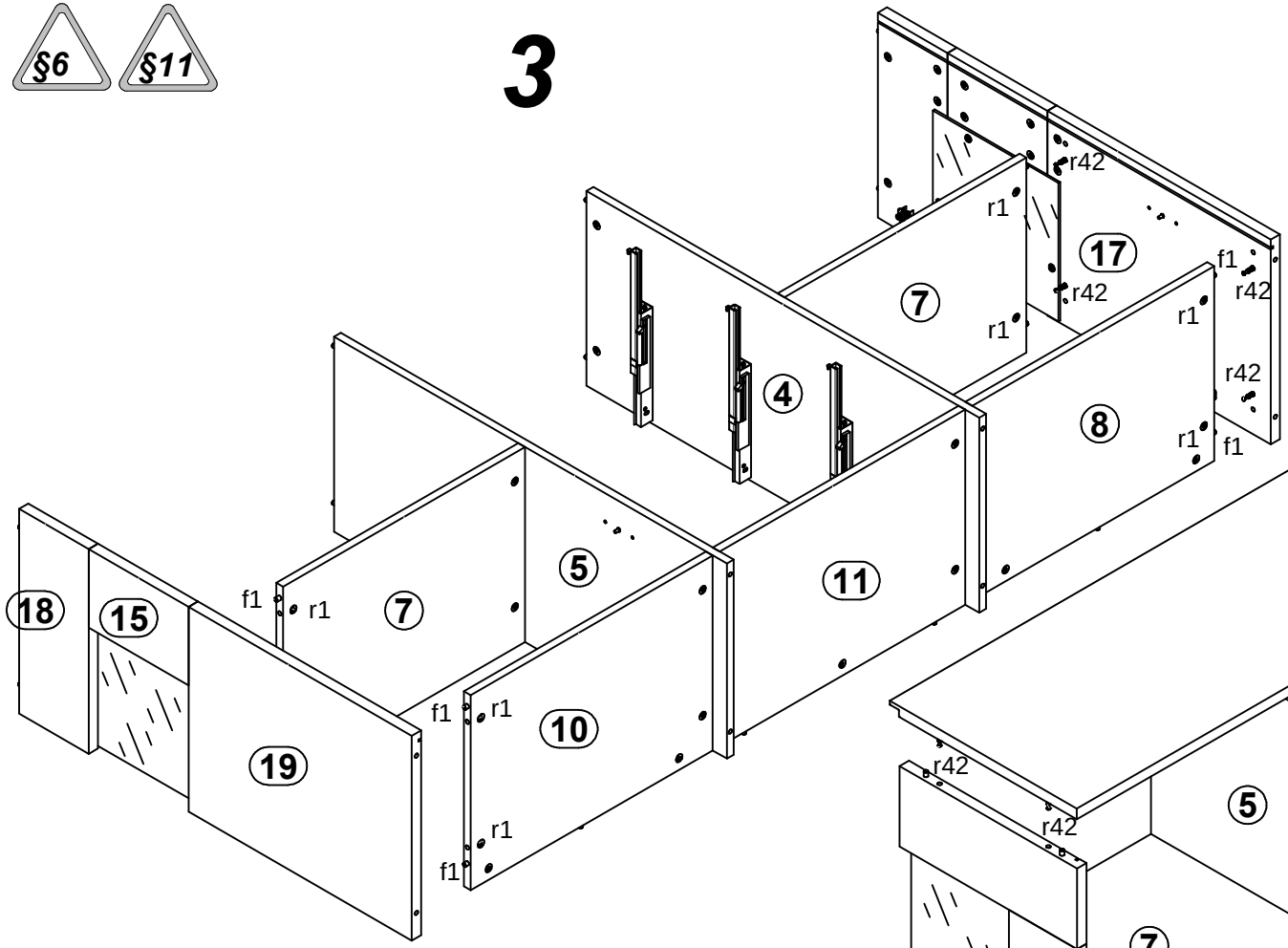
r42
r1
17
f1
7
4
8
5
11
18
15
19
10

4

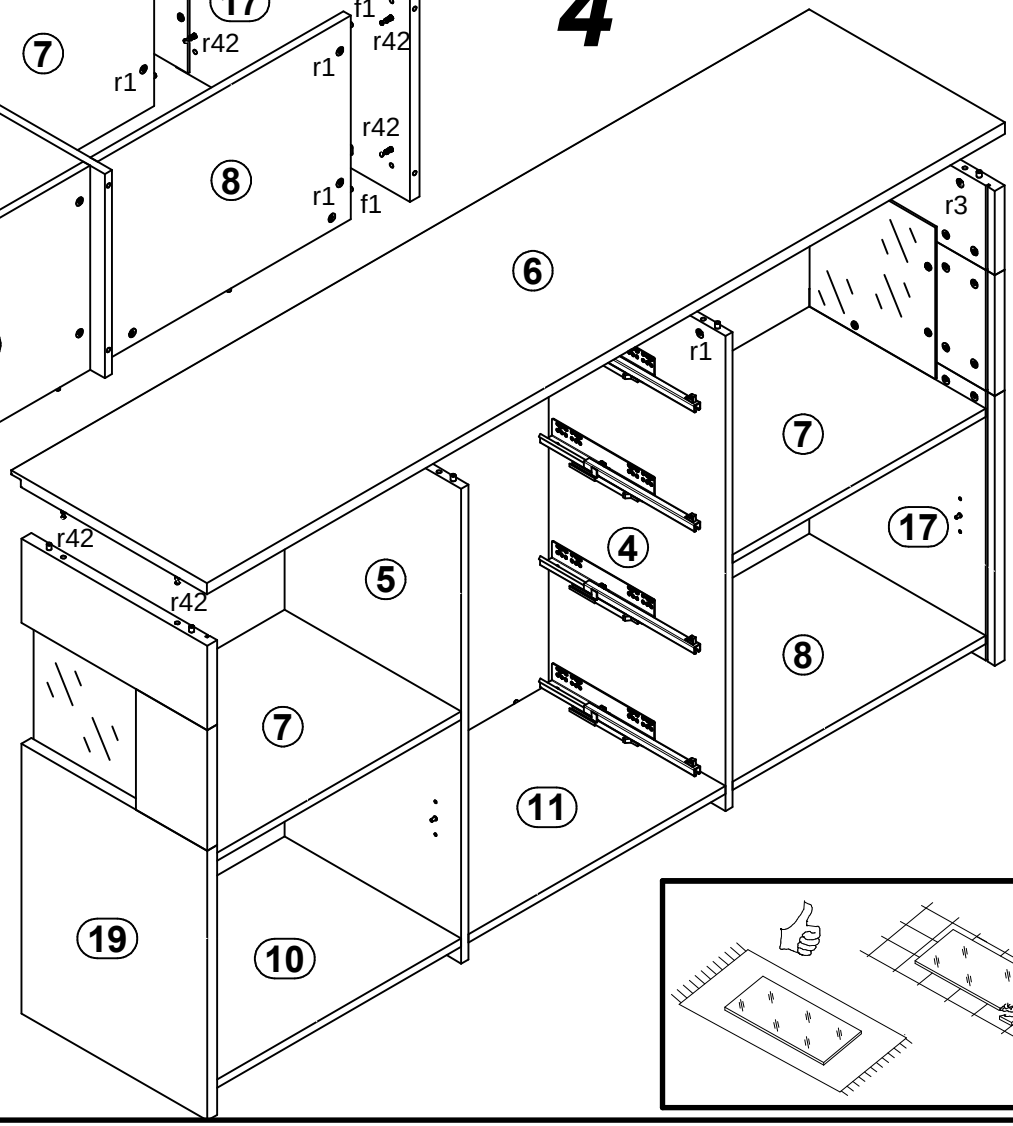
6
r3
r1
7
17
4
r42
5
8
11
19
10

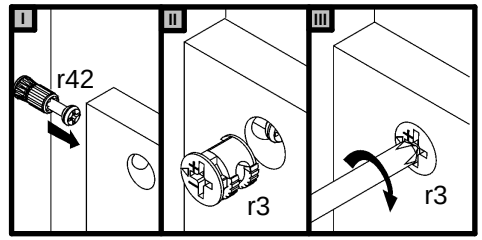
I
II
III
r42
r3
r3

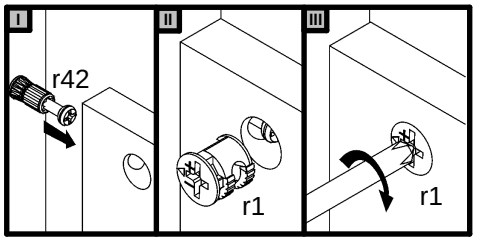
I
II
III
r42
r1
r1

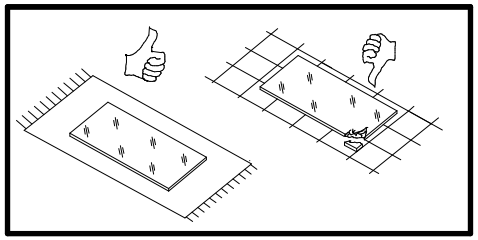

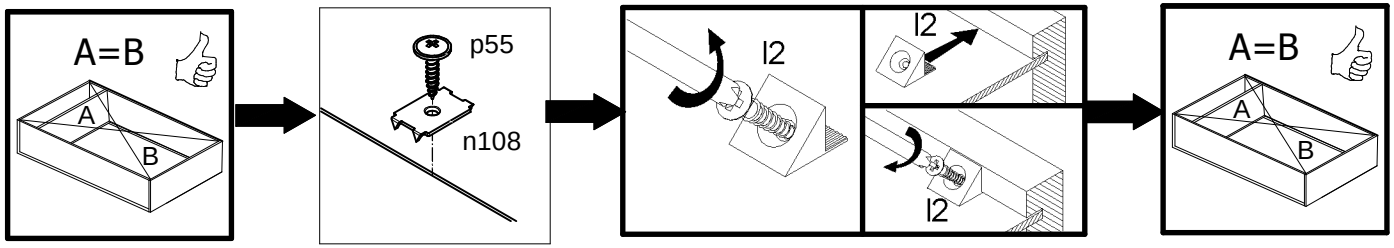
A=B
A
B
p55
n108
l2
l2
l2
A=B
A
B

§6 §11

5

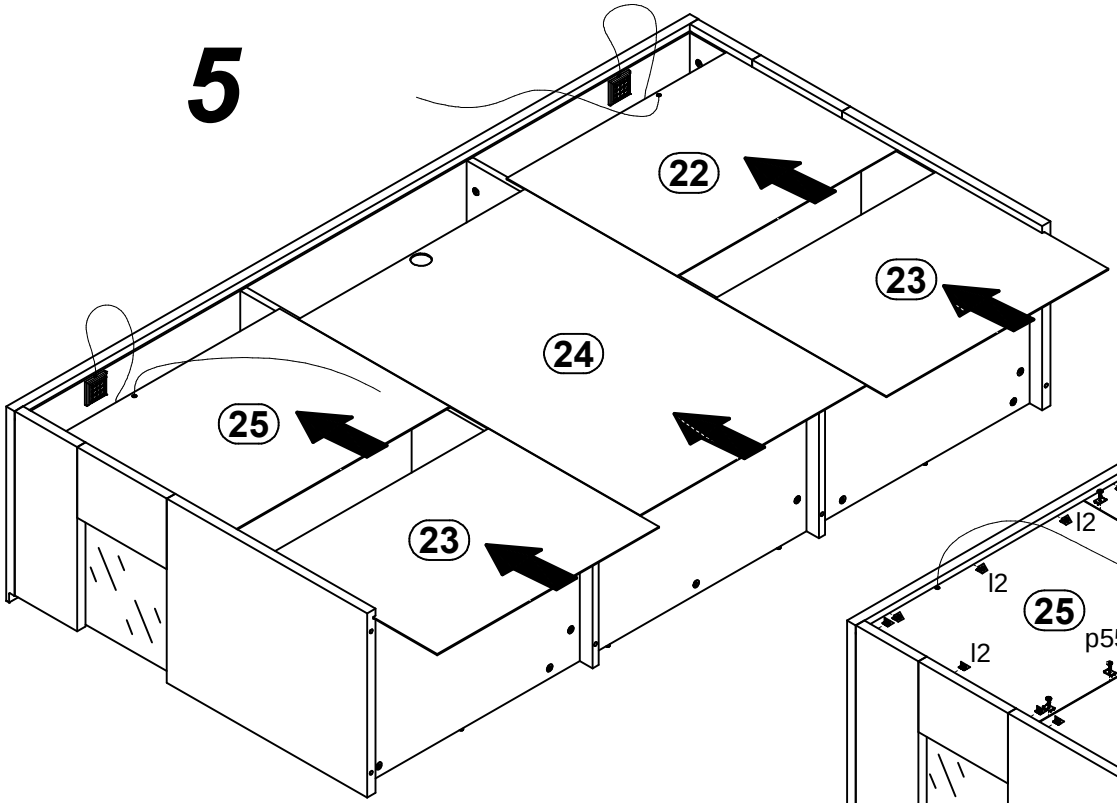
22
23
24
25
23

6

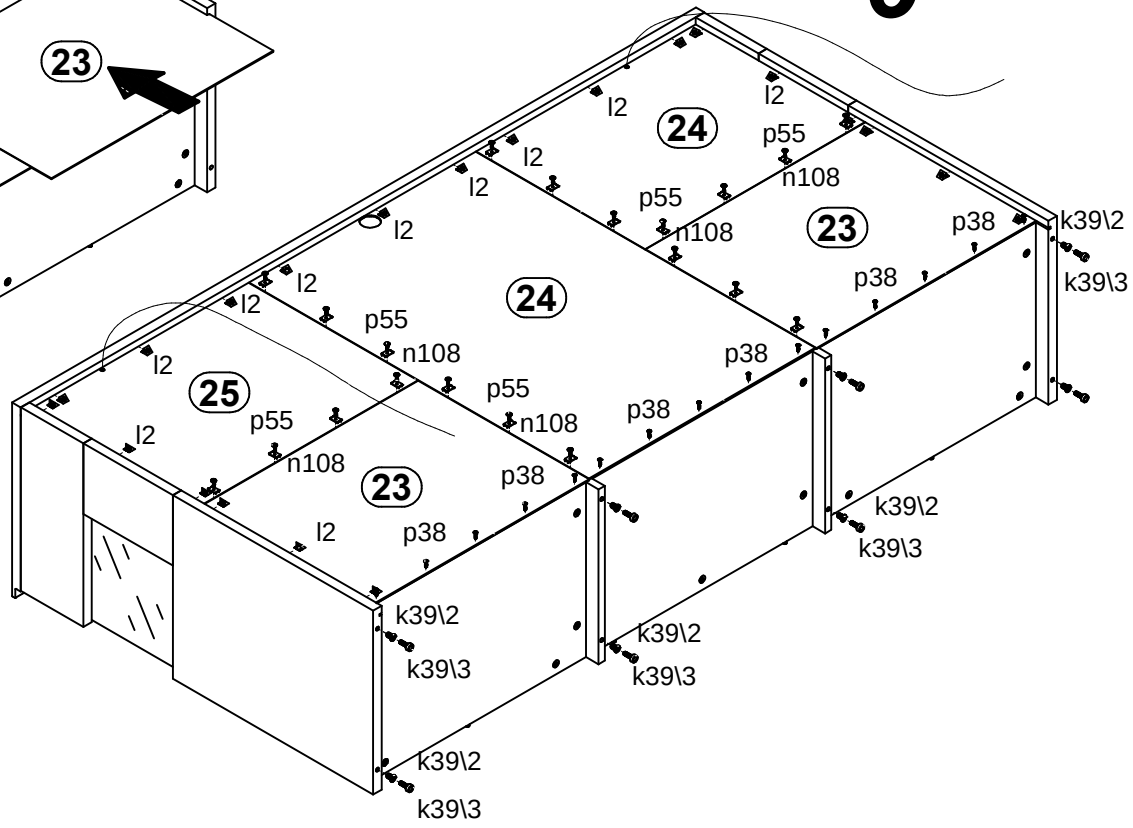
l2
24
p55
n108
23
p38
k39\2
k39\3
25
k39\2
k39\3

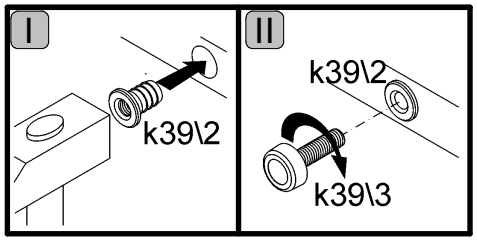
I
II
k39\2
k39\2
k39\3

§6 §11

7

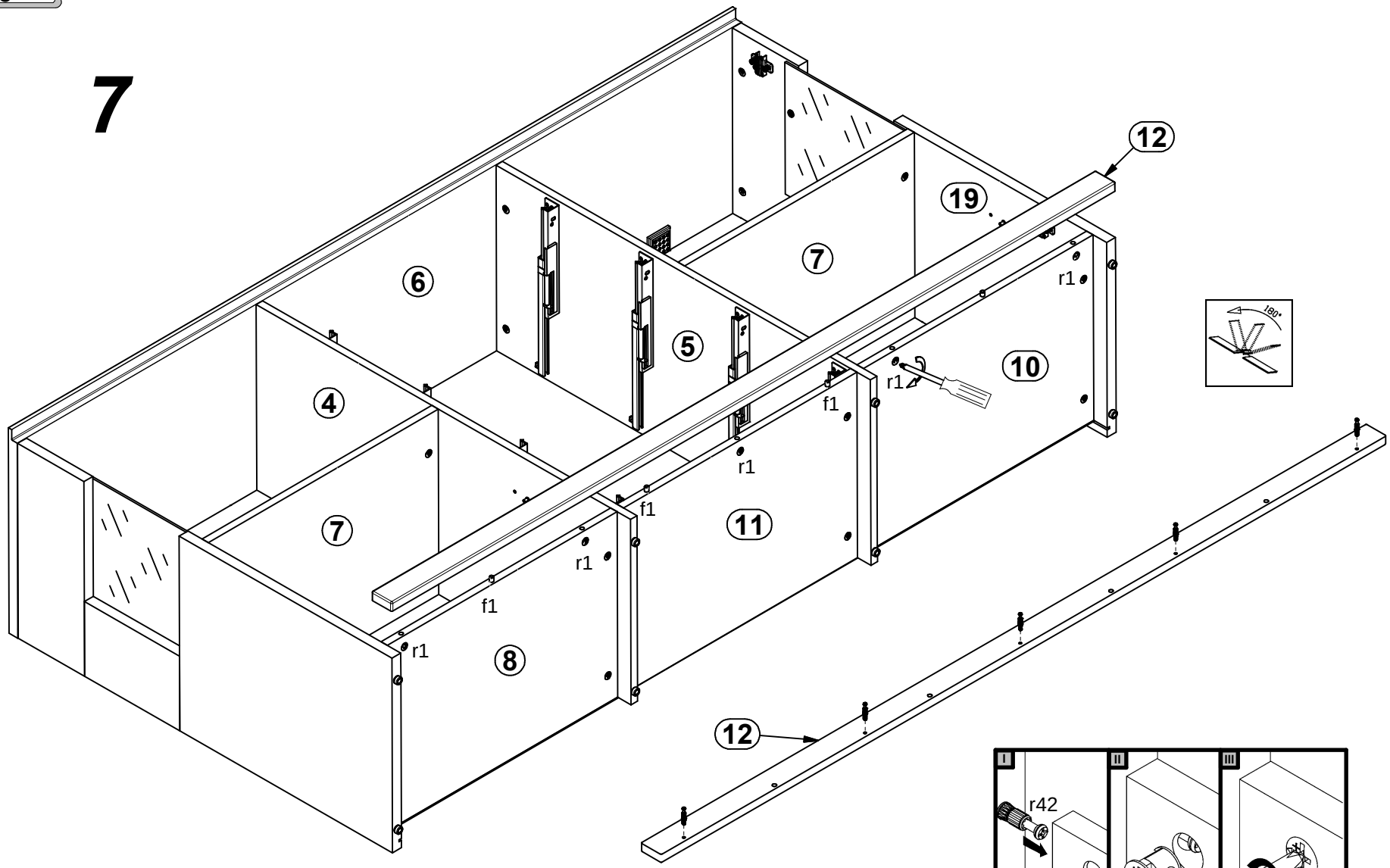

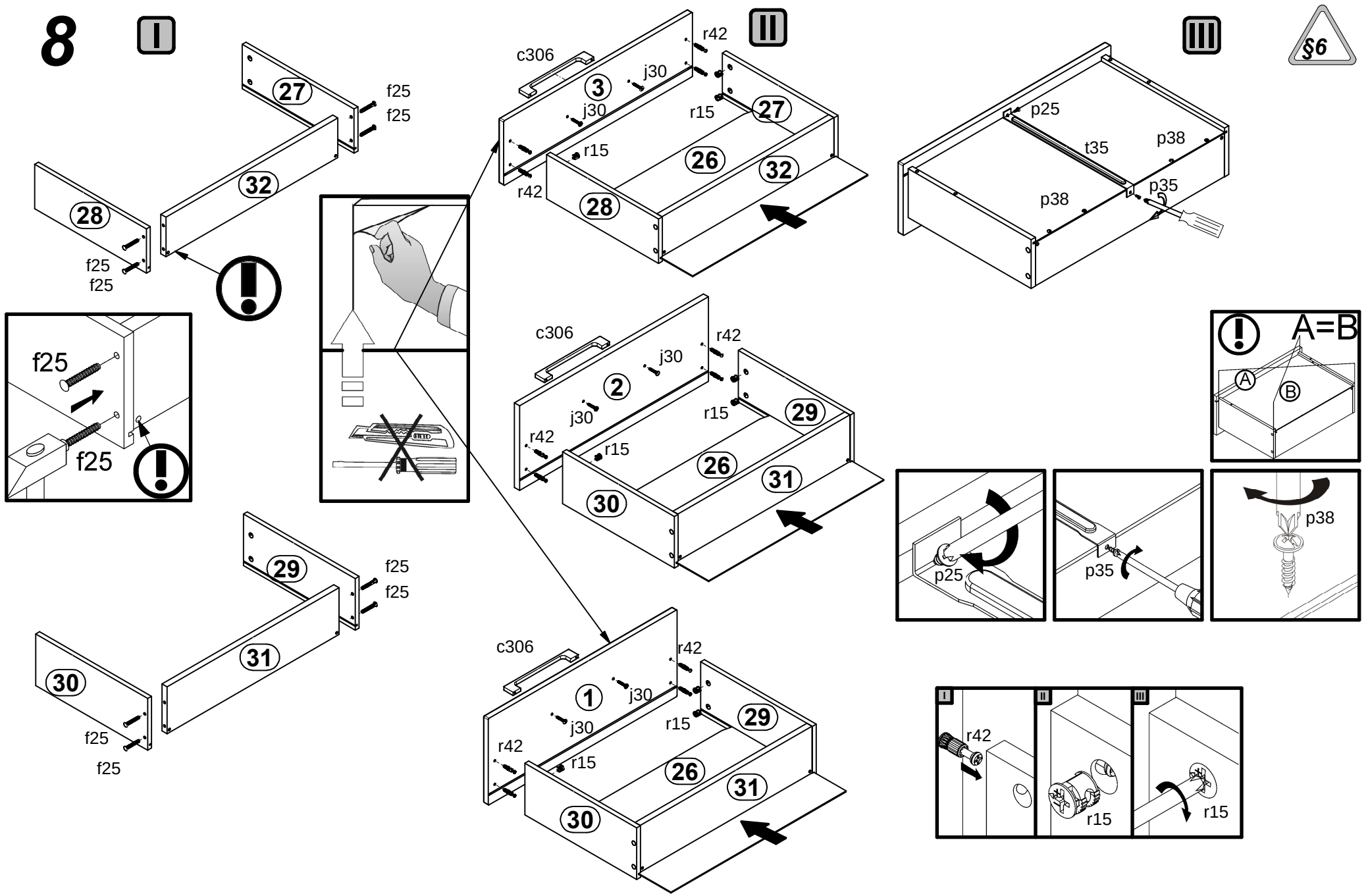
8
I
II
III
§6
27
32
28
f25
f25
f25
f25
c306
3
j30
j30
r42
r15
r15
r42
27
26
32
28
p25
t35
p38
p38
p35
f25
f25
A=B
A
B
c306
2
j30
j30
r42
r15
r42
r15
29
26
31
30
p25
p35
p38
29
31
30
f25
f25
f25
c306
1
j30
j30
r42
r15
r42
r15
29
26
31
30
r42
r15
r15

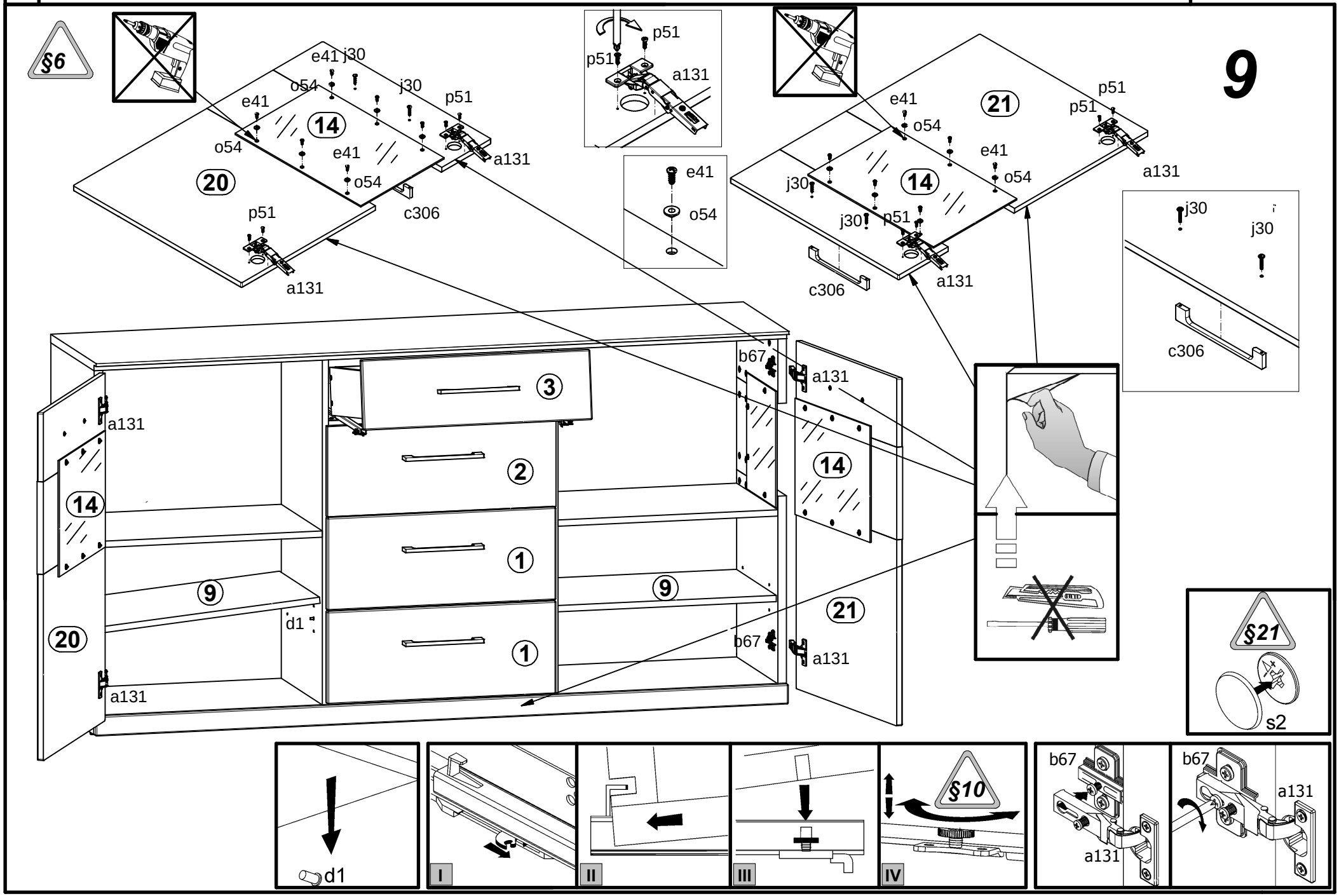
9
§6
e41
j30
o54
j30
p51
e41
14
o54
e41
a131
20
o54
c306
p51
a131
p51
p51
a131
e41
o54
21
p51
p51
e41
o54
e41
o54
a131
j30
14
j30
p51
a131
c306
j30
j30
c306
b67
a131
3
a131
2
14
14
1
9
9
21
d1
20
1
b67
a131
a131
§21
s2
d1
I
II
III
§10
IV
b67
a131
b67
a131

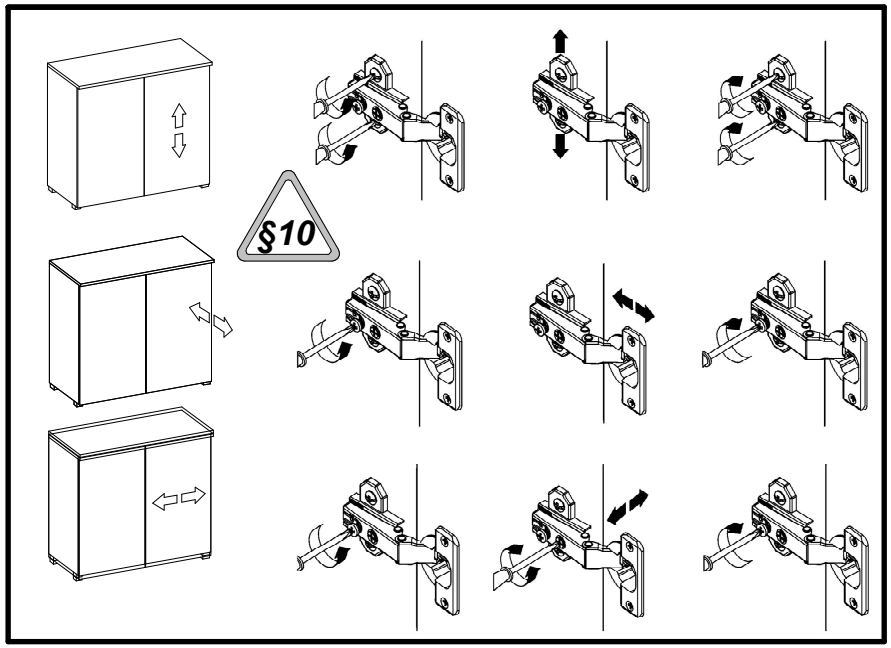

§11 **10**

I

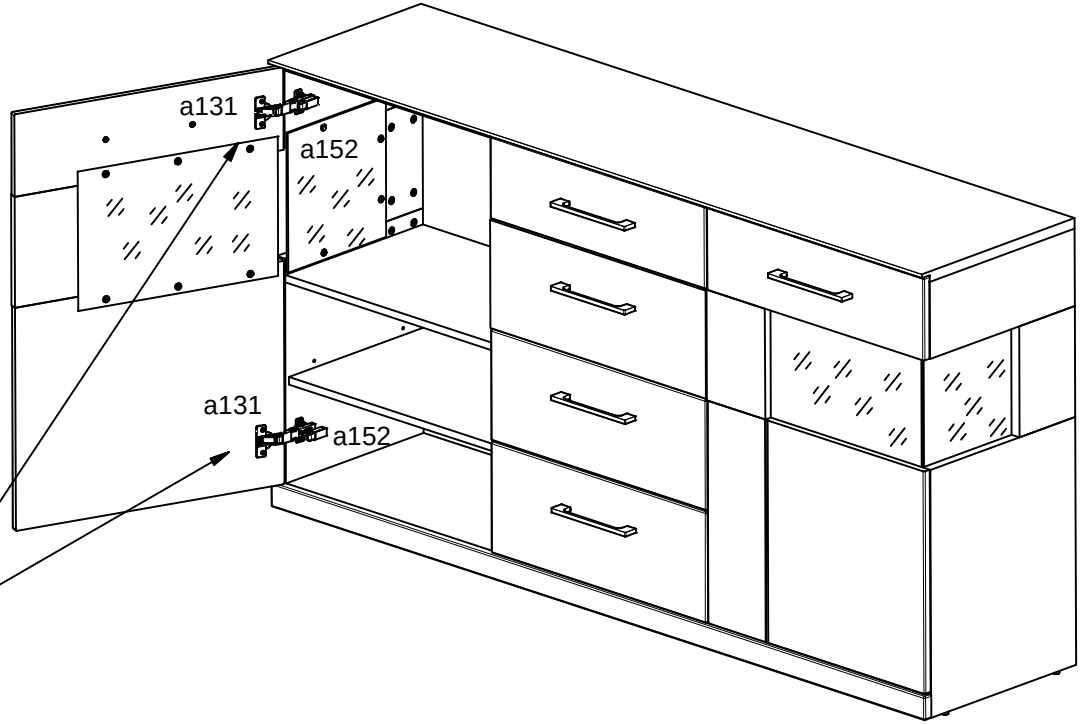

II

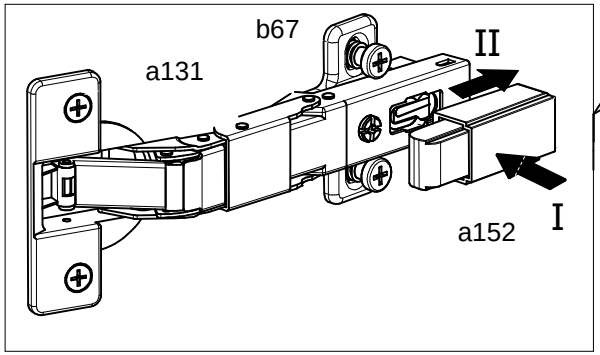
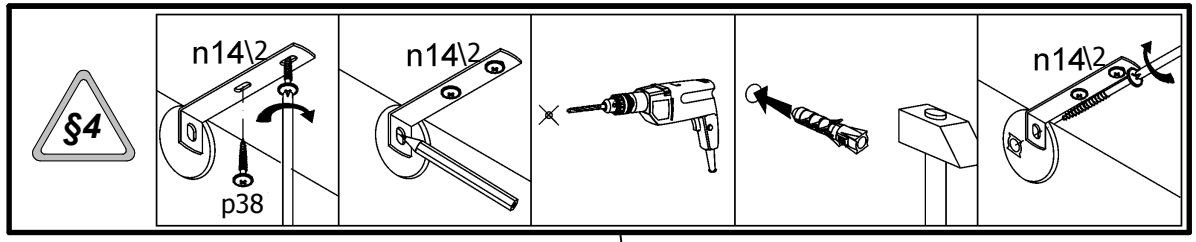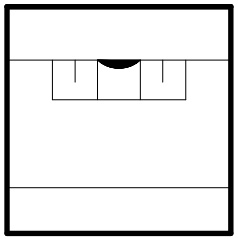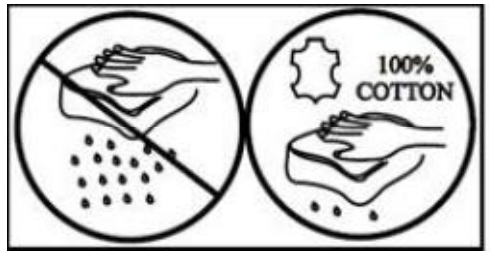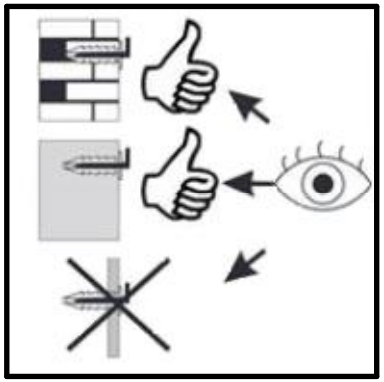
11