1803

LINATE LTK10

- 90 min.

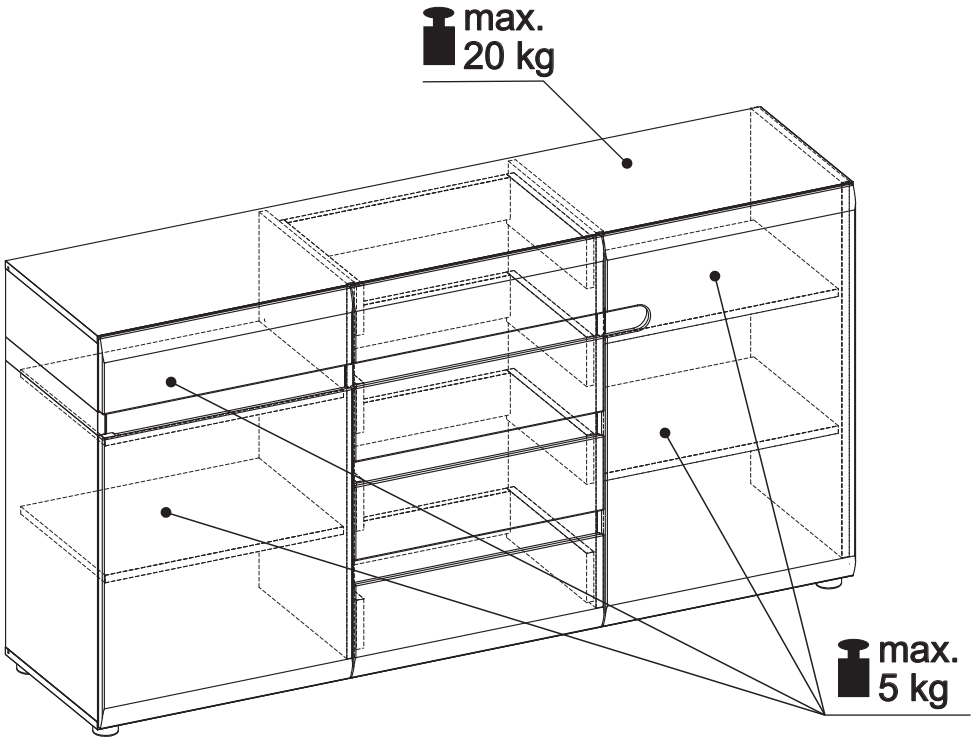

1 - C1	8 - C1	15 - C2	22 - C2
2 - C1	9 - C2	16 - C2	
3 - C1	10 - C2	17 - C1	
4 - C1	11 - C2	18 - C1	
5 - C1	12 - C2	19 - C2	
6 - C2	13 - C2	20 - C1	
7 - C1	14 - C2	21 - C2	

C1 1/2 C2 2/2

1803

LINATE LTK10

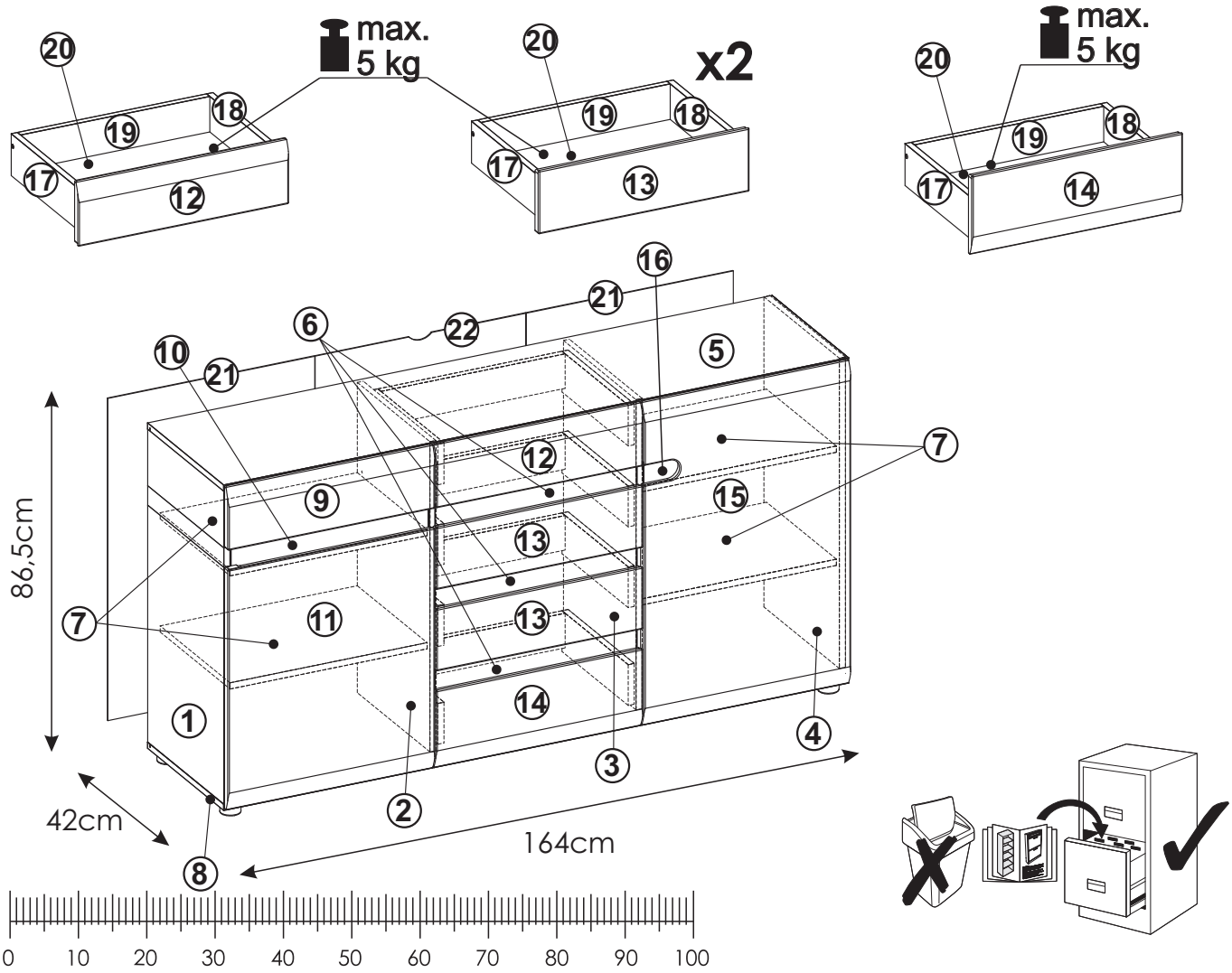

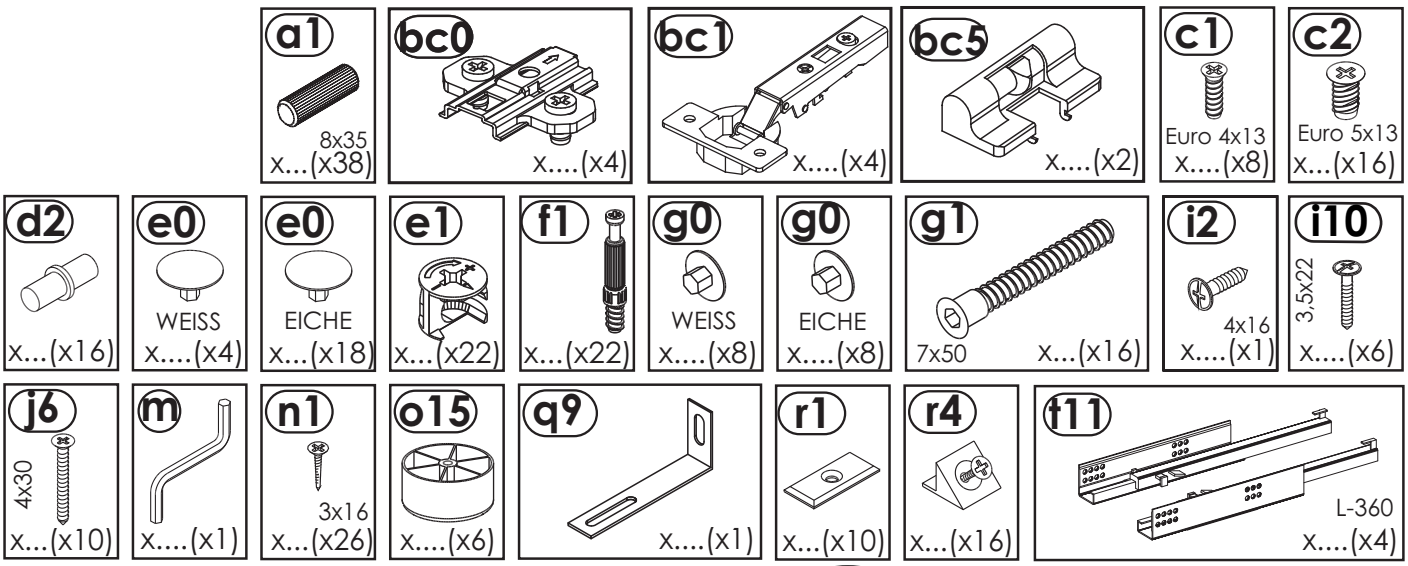

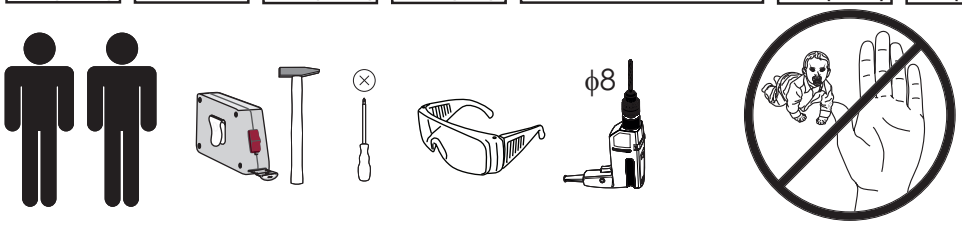

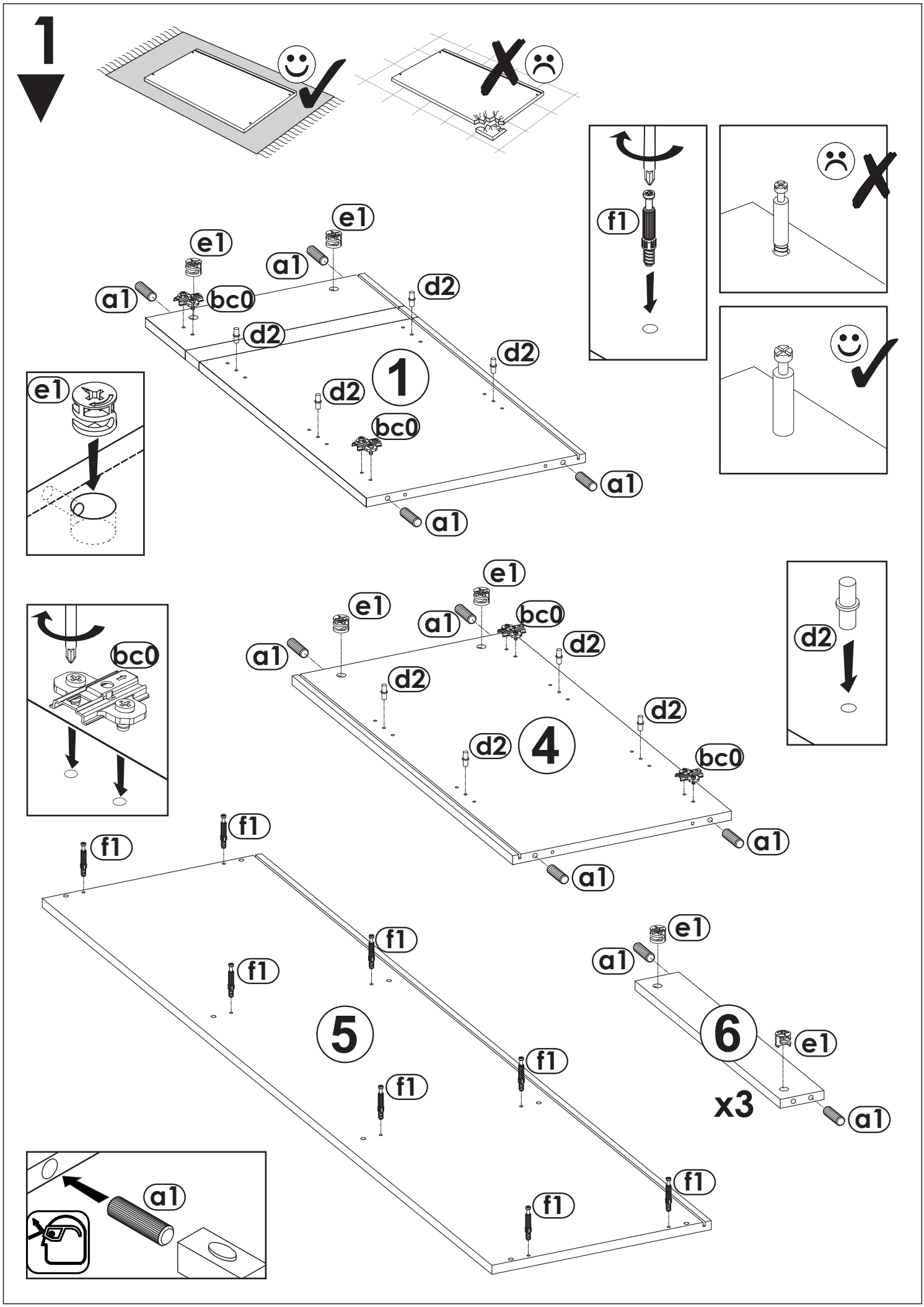
1
e1
a1
bc0
d2
f1
4
5
6
x3

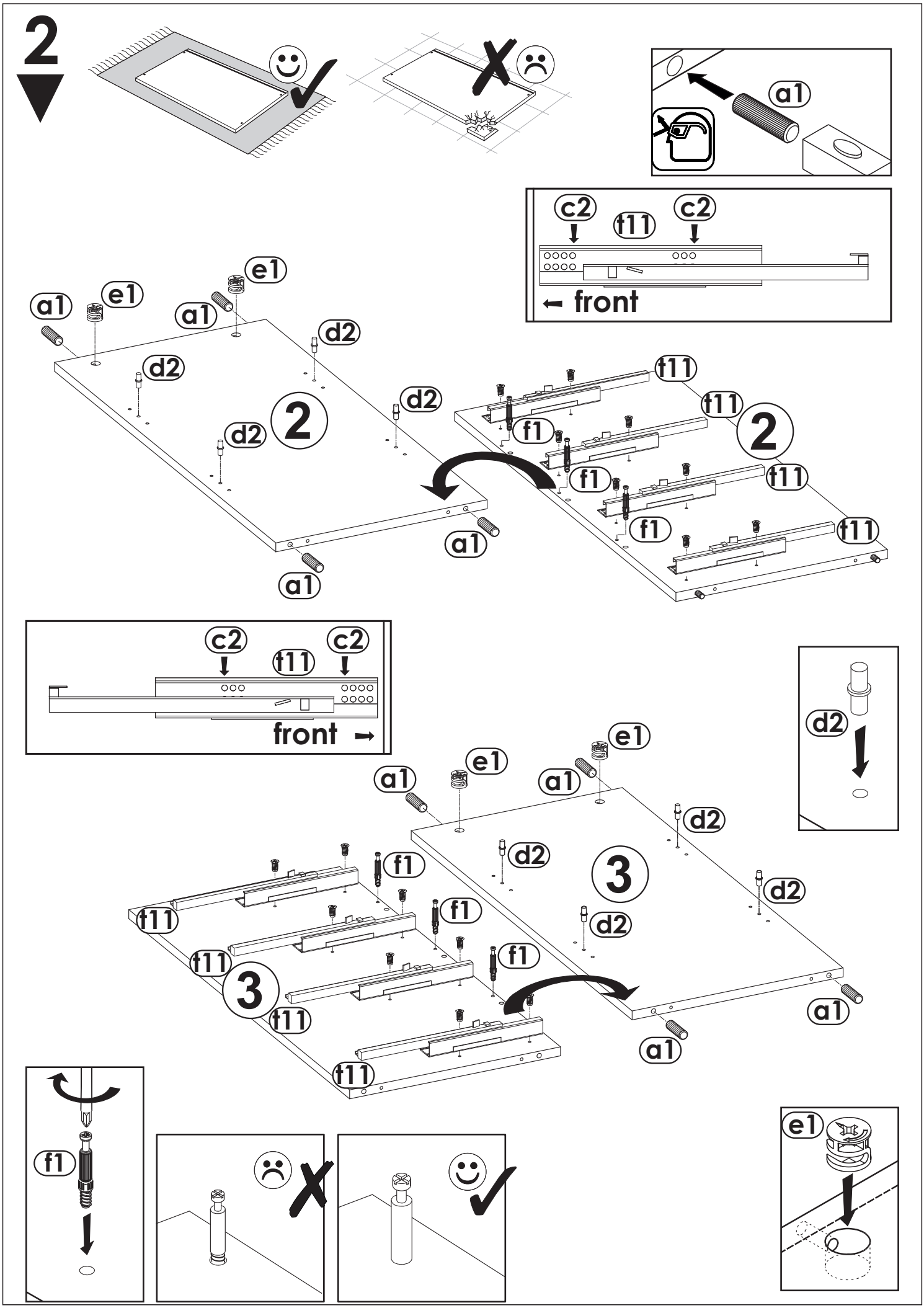
2
a1
c2
f11
c2
front
e1
a1
e1
a1
d2
d2
d2
d2
2
a1
a1
f11
f11
f1
2
f1
f11
f1
f11
c2
f11
c2
front
d2
e1
e1
a1
a1
d2
d2
3
d2
d2
f1
f1
f11
f11
f1
3
f11
a1
a1
f11
f1
e1

3

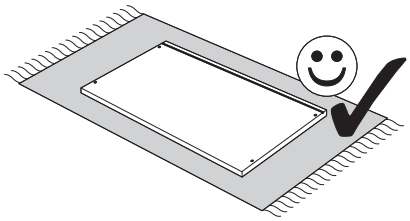

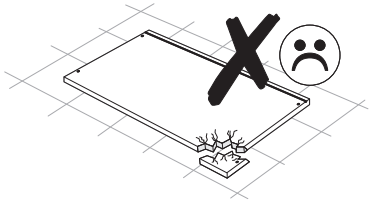

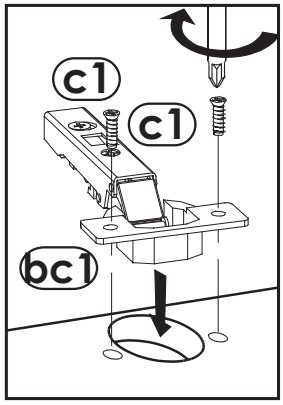
c1
c1
bc1

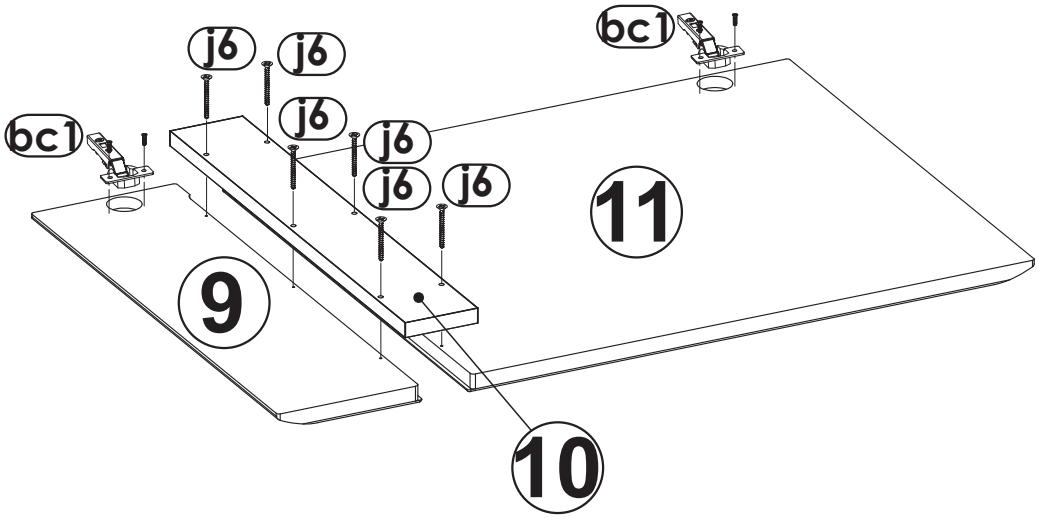
bc1
j6
j6
j6
j6
j6
j6
bc1
9
11
10

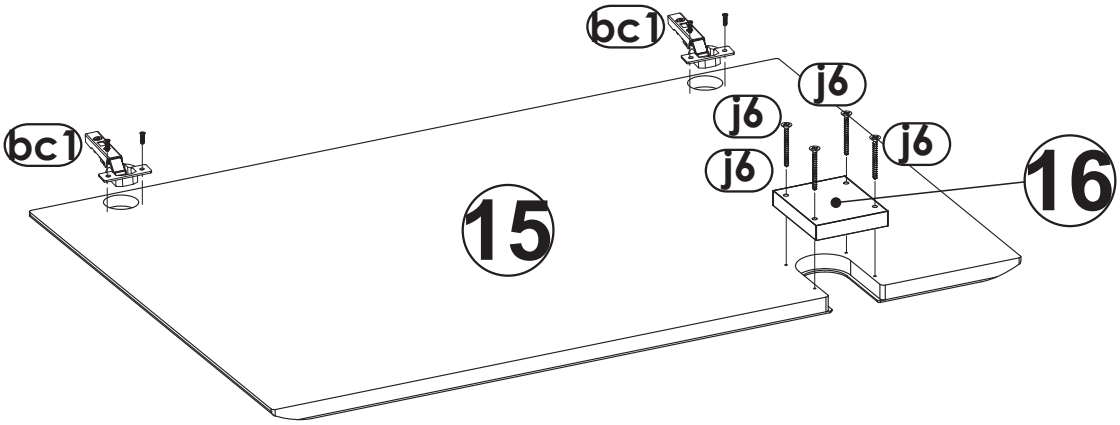
bc1
bc1
j6
j6
j6
j6
15
16

4

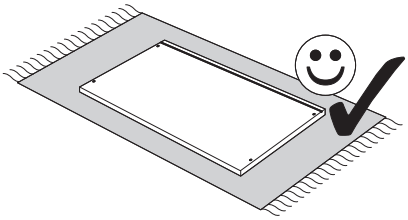

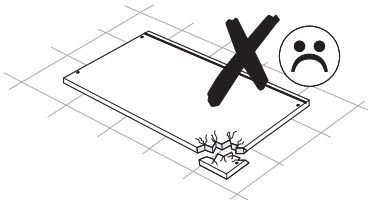

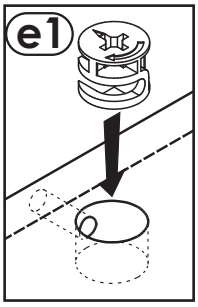
e1

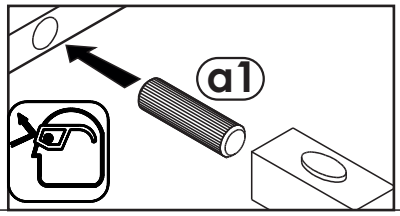
a1

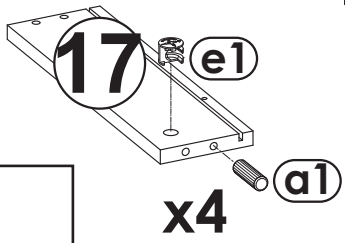
17
e1
a1
x4

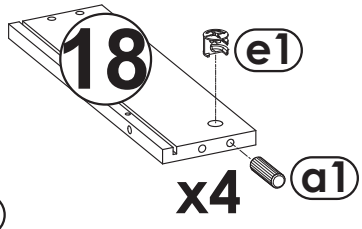
18
e1
a1
x4

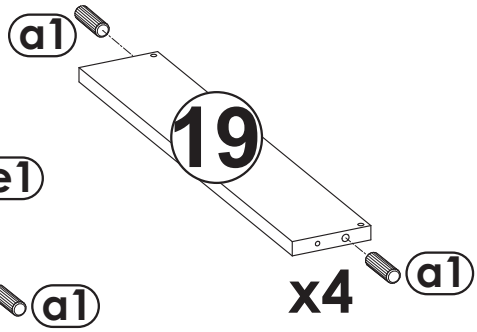
a1
19
a1
x4

5

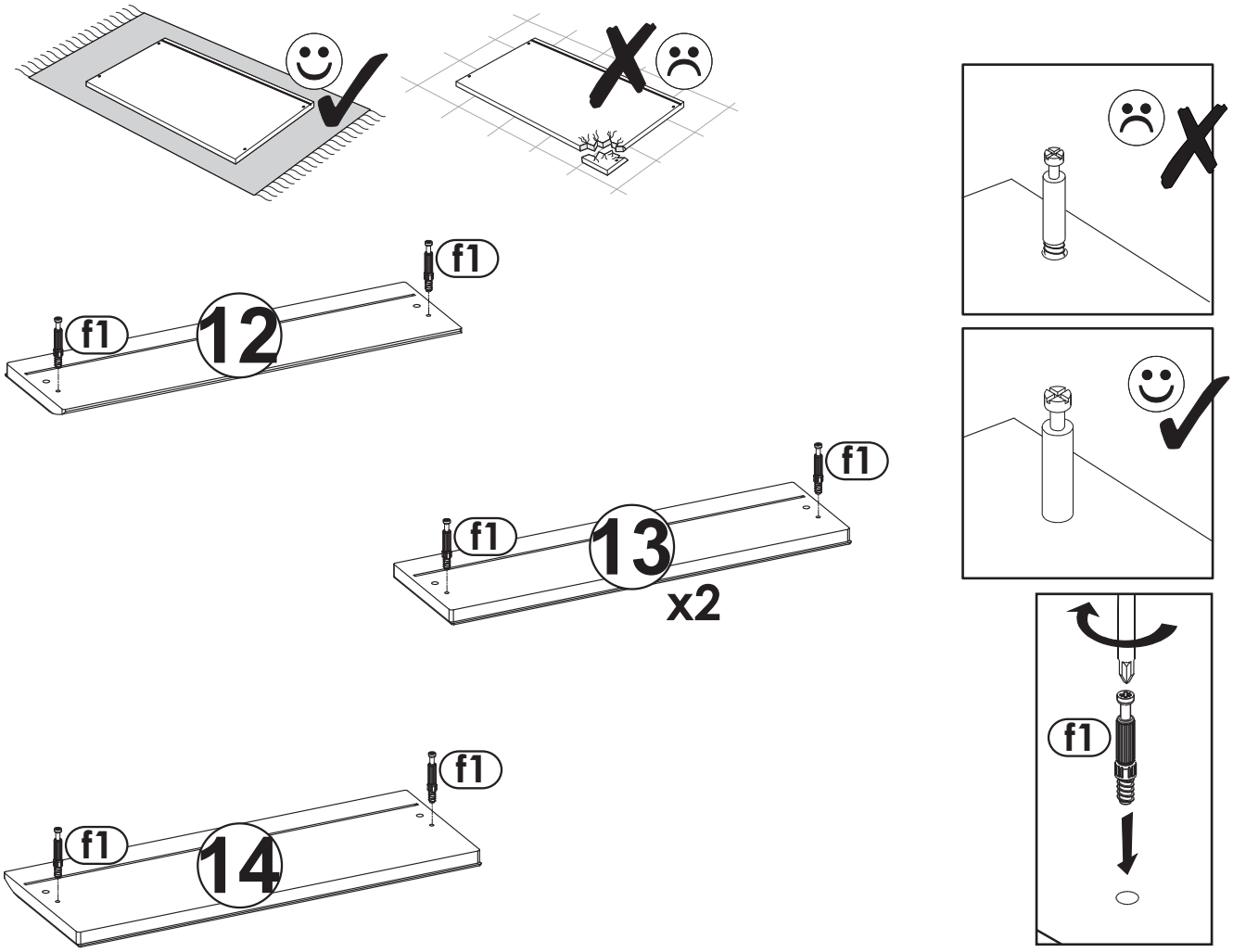

6

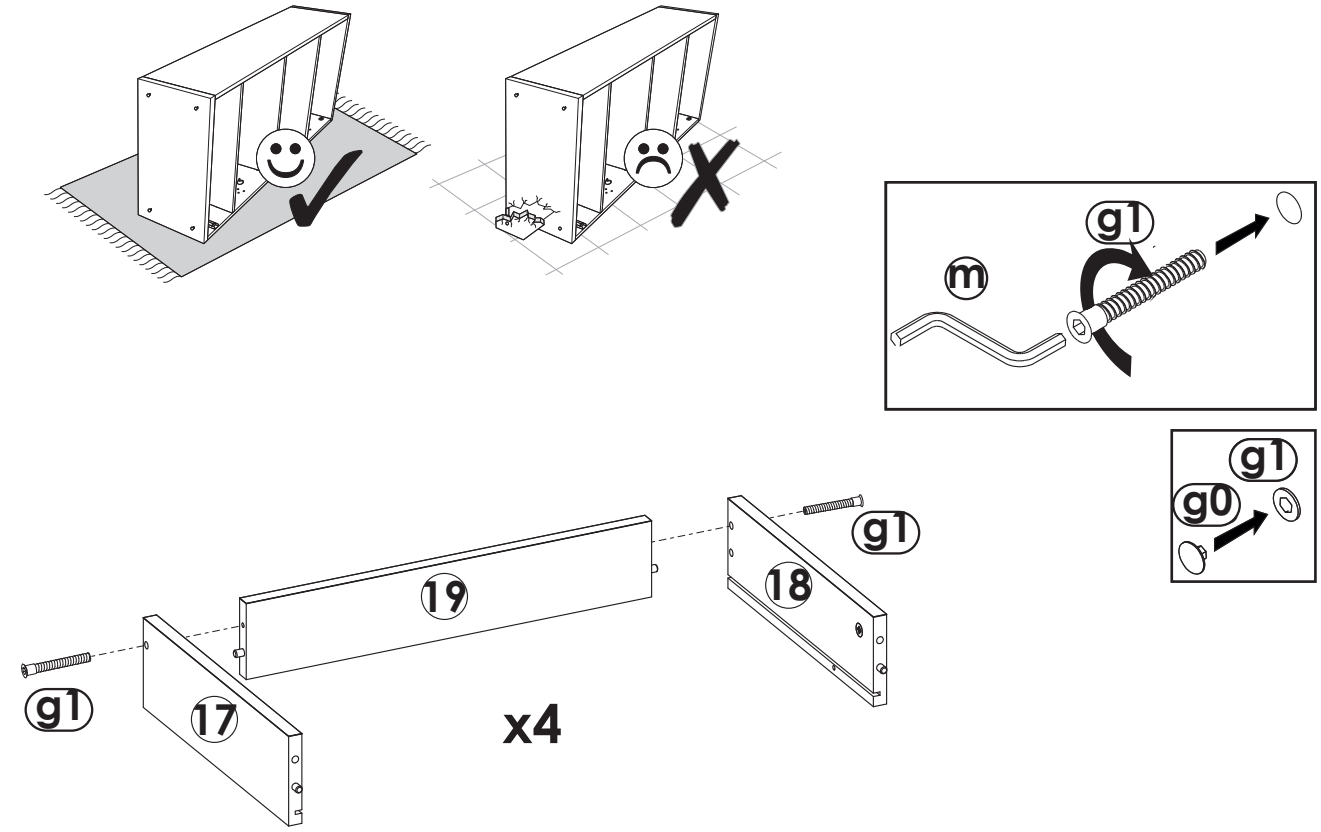

7

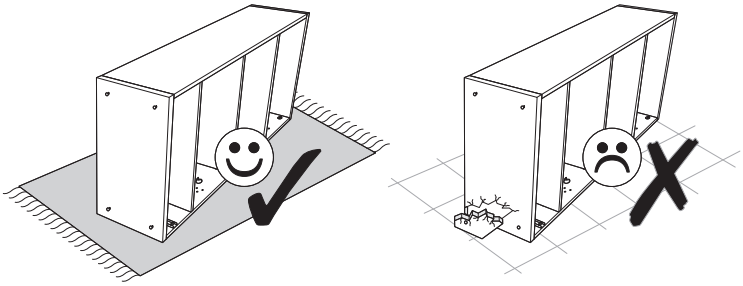

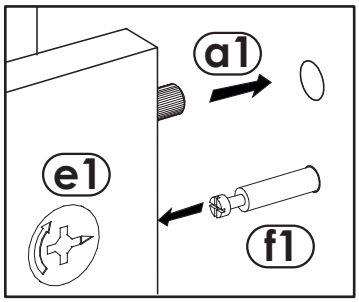

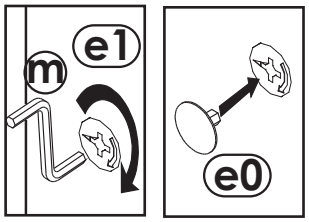

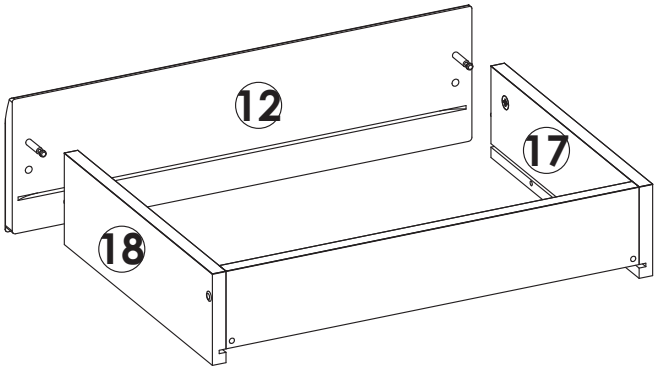

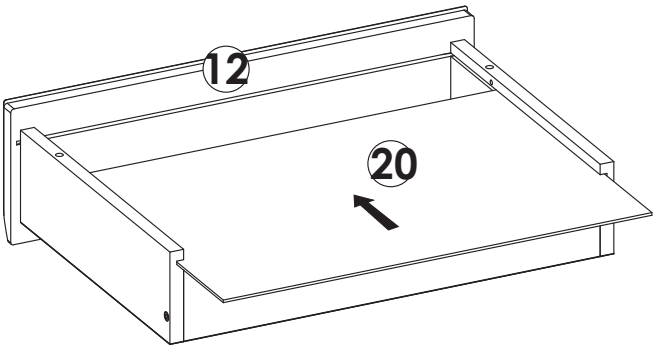

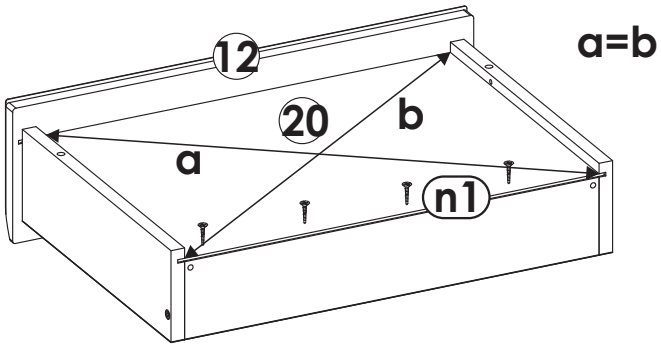

8

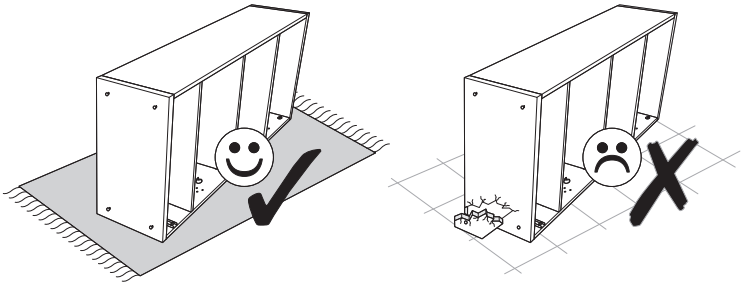

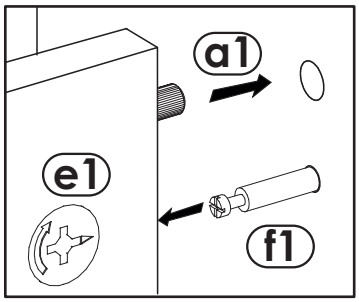

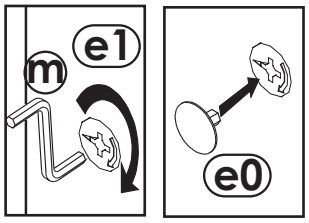

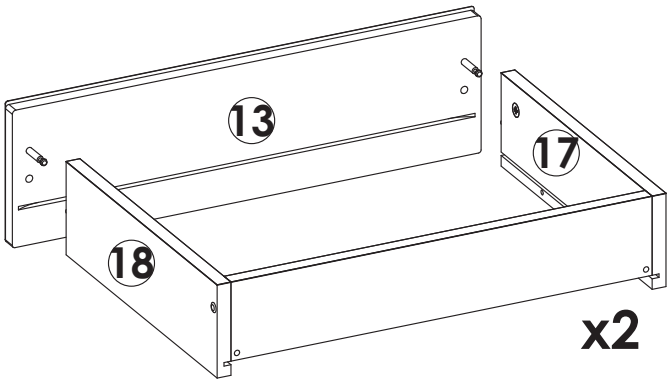

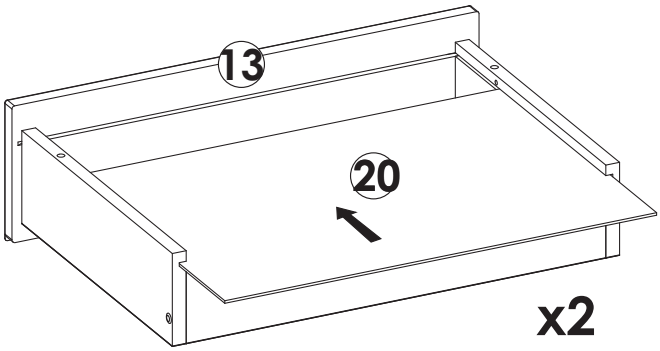

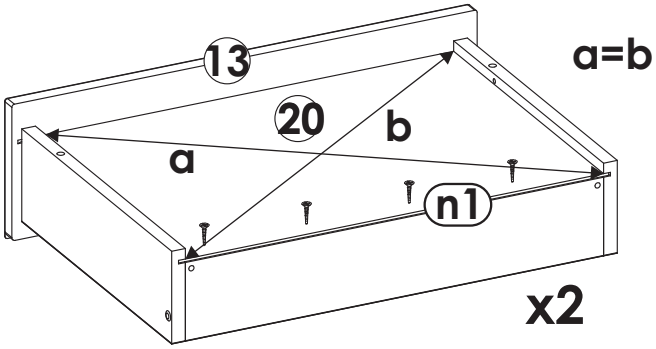

9

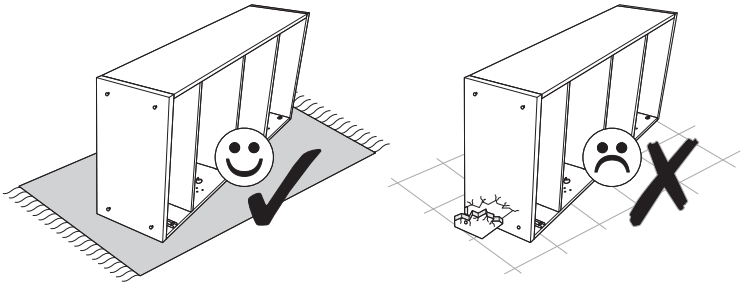

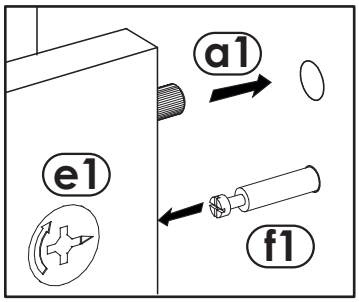

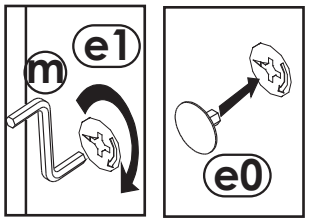

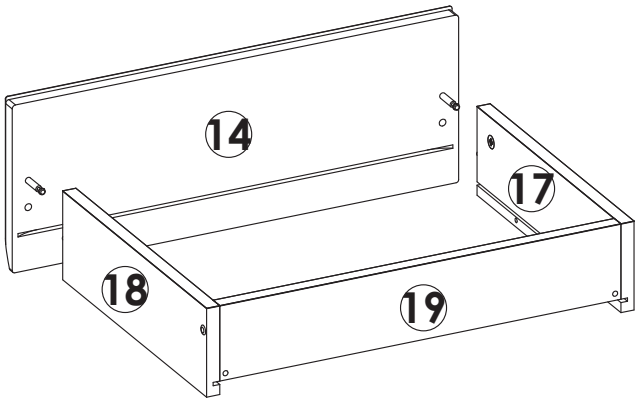

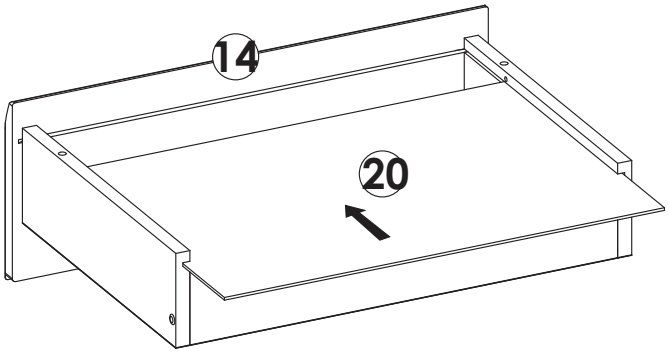

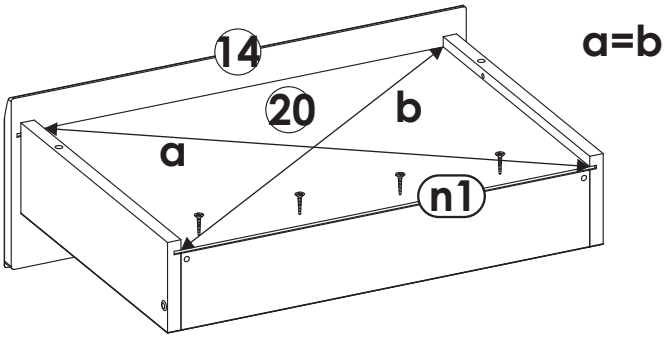

10

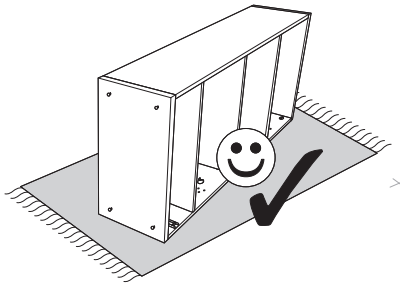

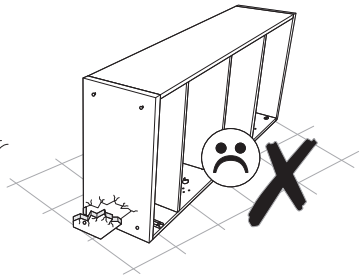

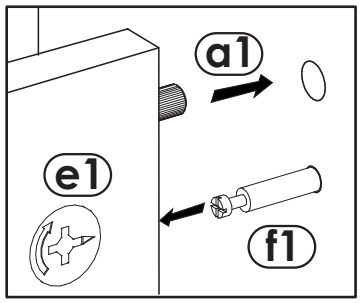
a1
e1
f1

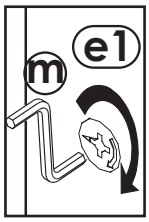
m
e1

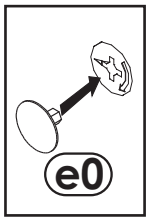
e0

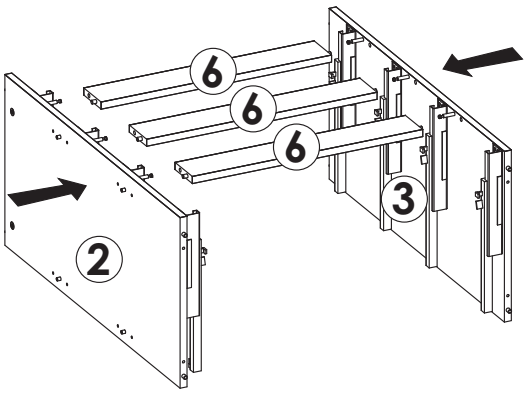
6
6
6
3
2

11

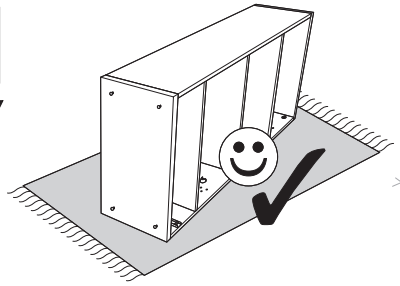

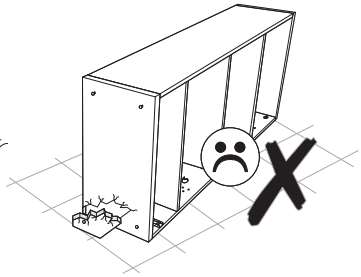

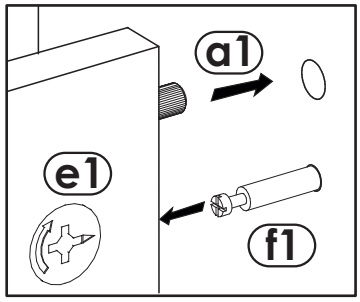
a1
e1
f1

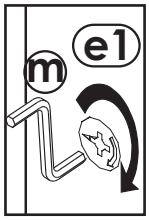
m
e1

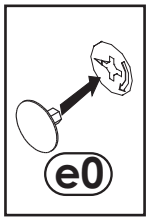
e0

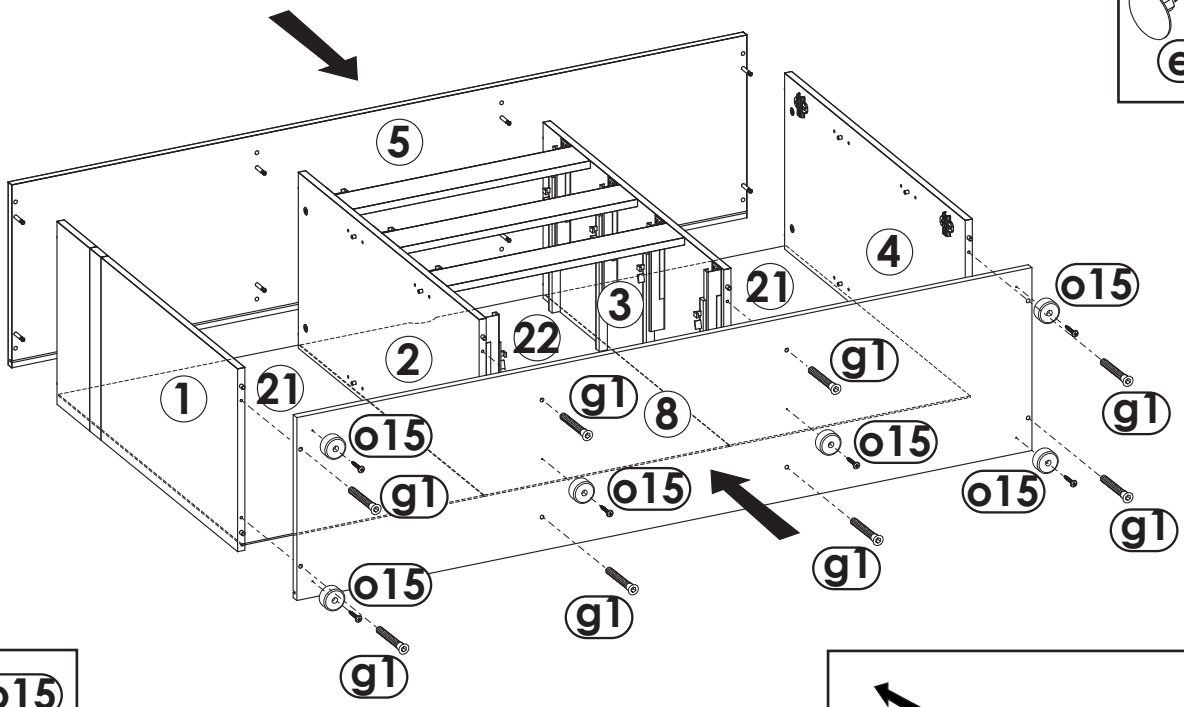
5
4
3
21
22
2
1
21
8
o15
g1
o15
g1
o15
g1
o15
g1
o15
g1
o15
g1
g1

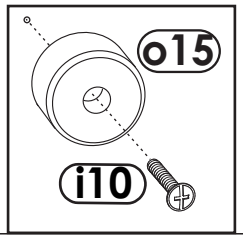
o15
i10

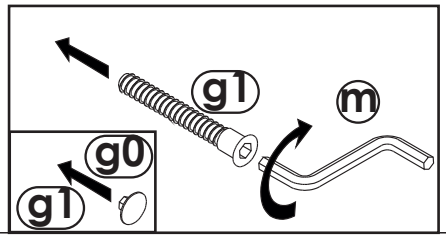
g1
m
g0
g1

12

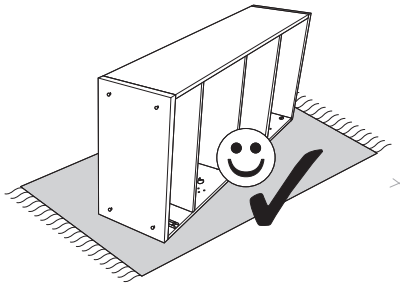

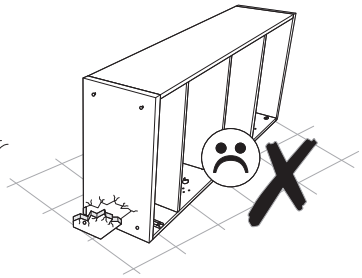

A=B

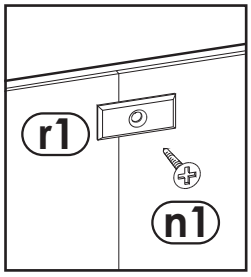
r1
n1

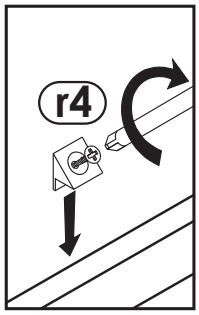
r4

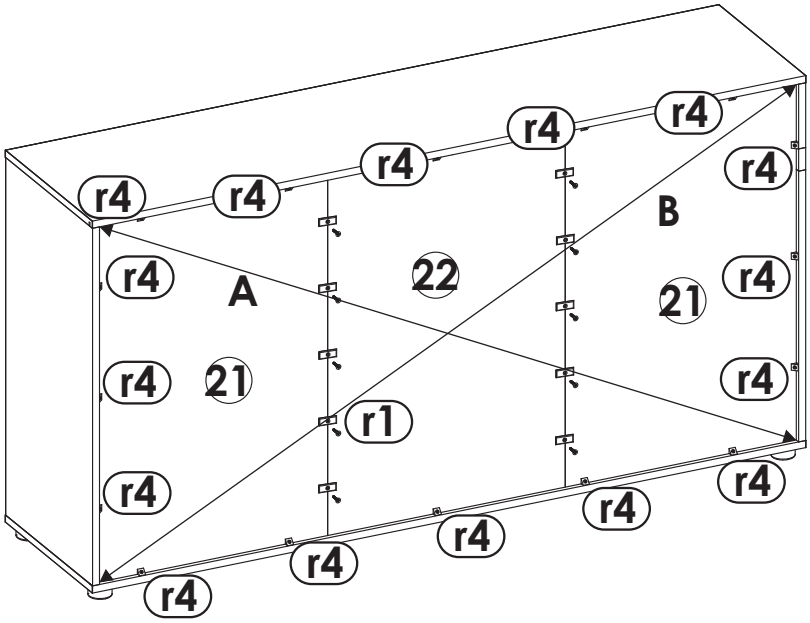
r4
r4
r4
r4
r4
r4
r4
r4
r4
r4
r4
r4
r4
r4
r4
r4
A
B
22
21
21
r1

13

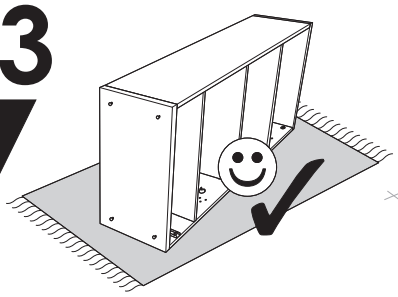

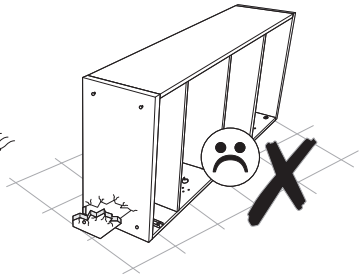

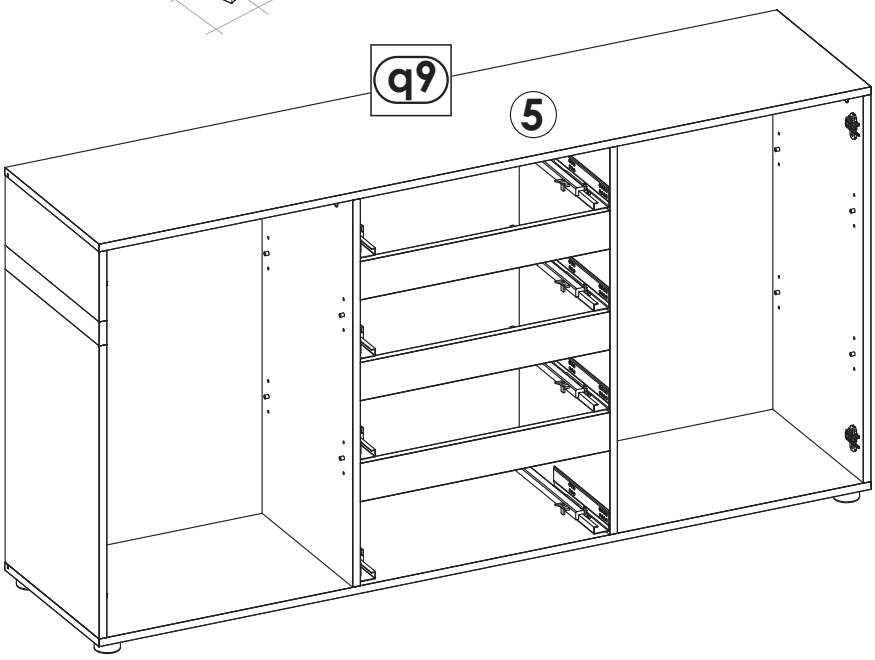
q9
5

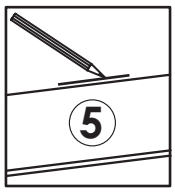
5

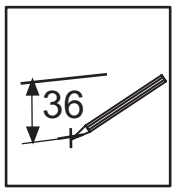
36

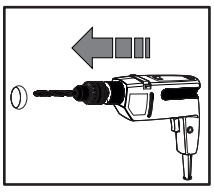

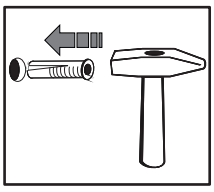

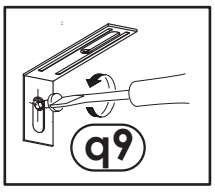
q9

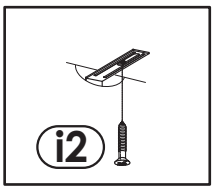
i2
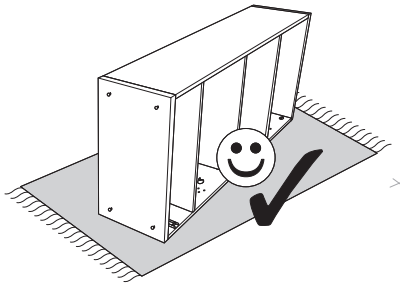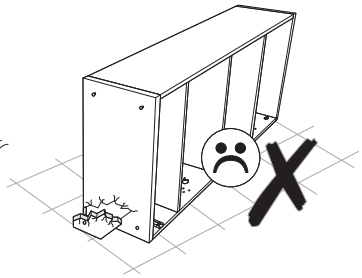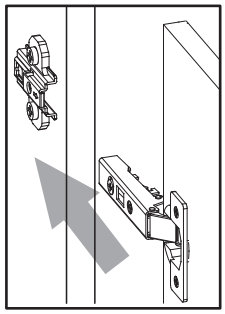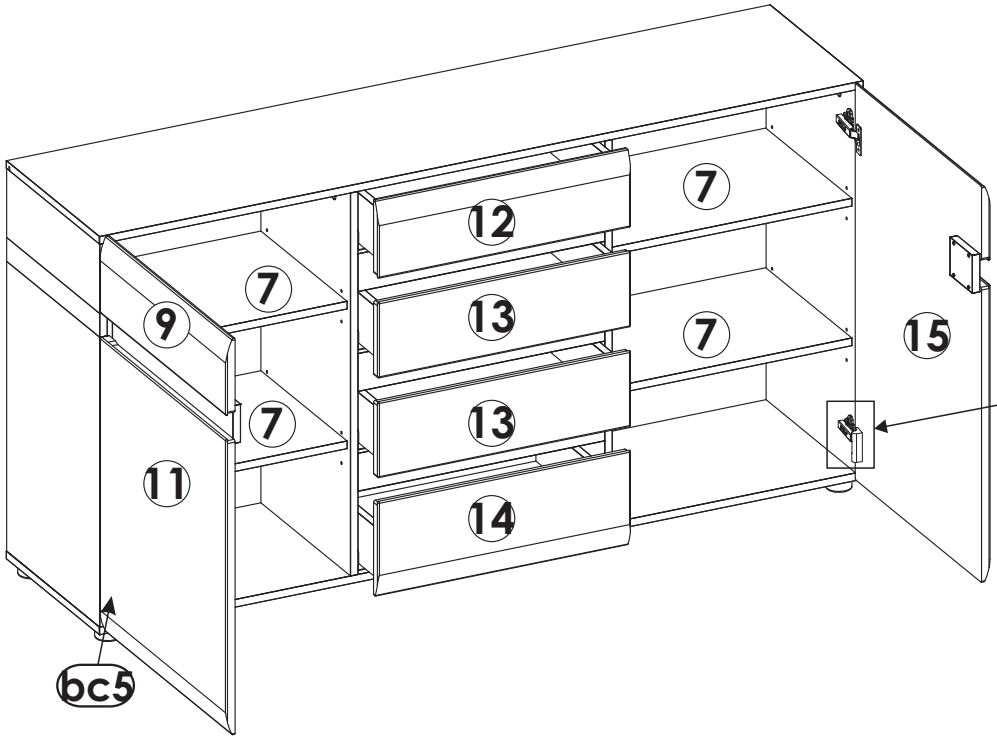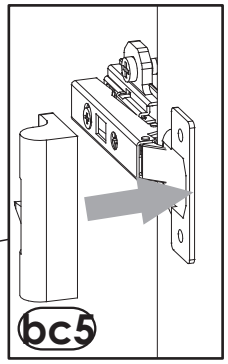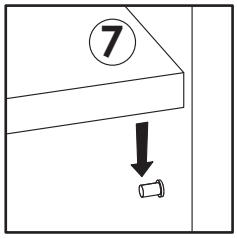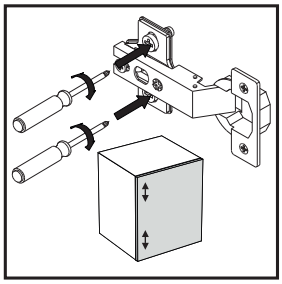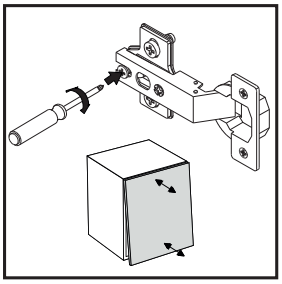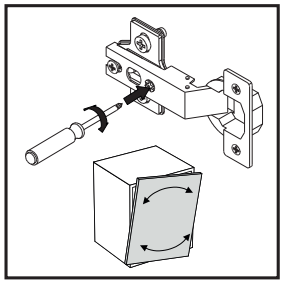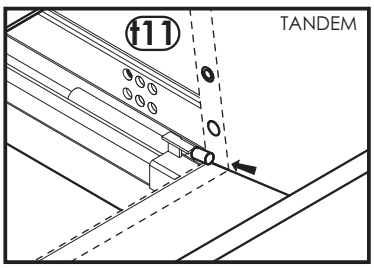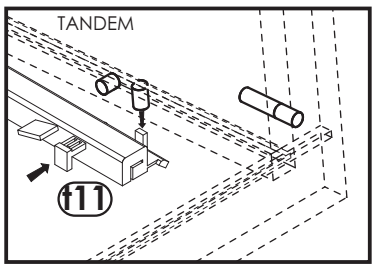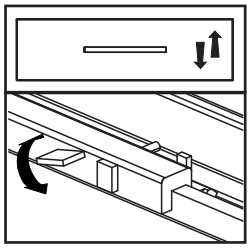
14