tr Montaj kılavuzu	de Montageanweisung	fi Asennusohjeet	pt Instruções de montagem
en Assembly instructions	sv Monteringsanvisning	fr Instructions de montage	it Istruzioni per il montaggio
nl Montage-Voorschriften	da Monteringsvejledning	cs Montážní návod	es Instrucciones de montaje

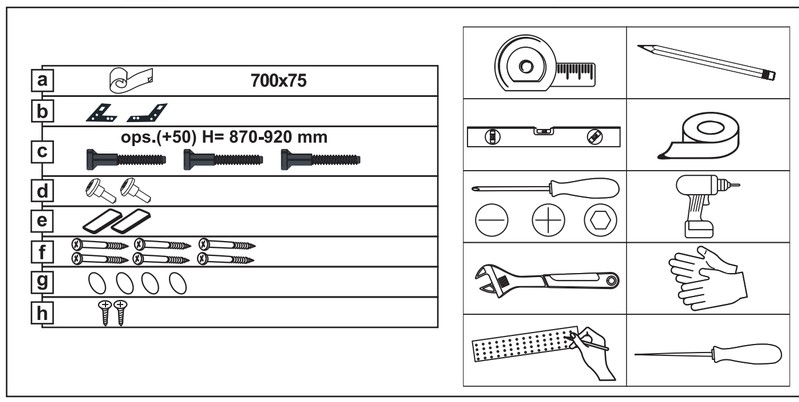

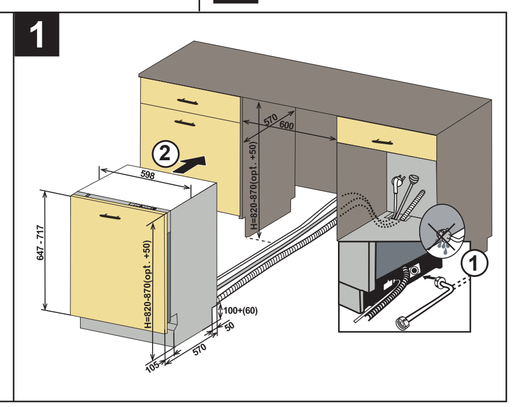

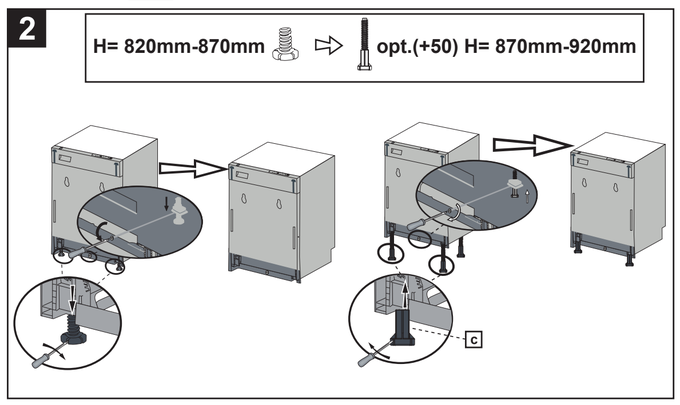

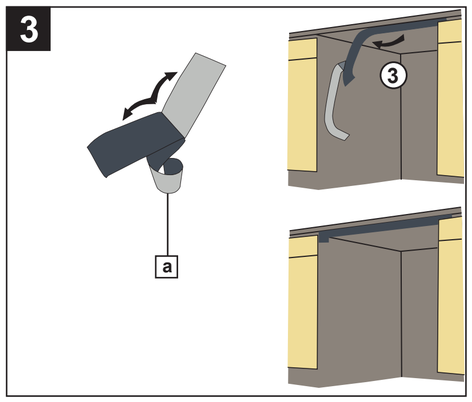

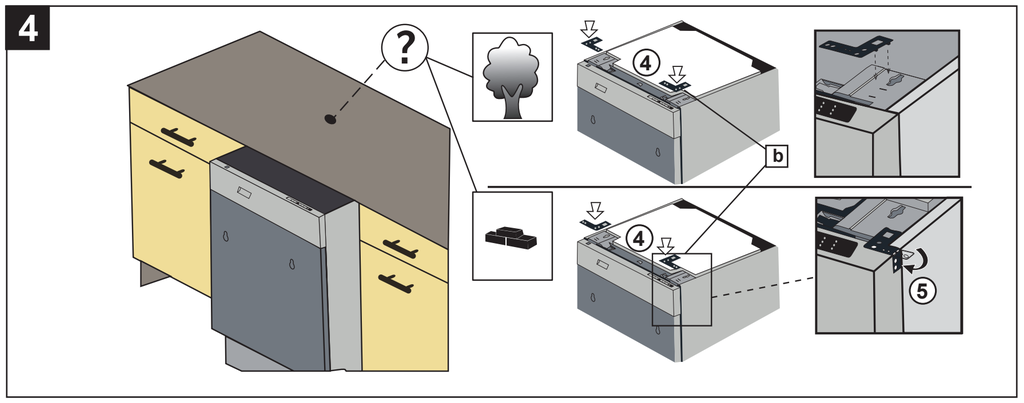

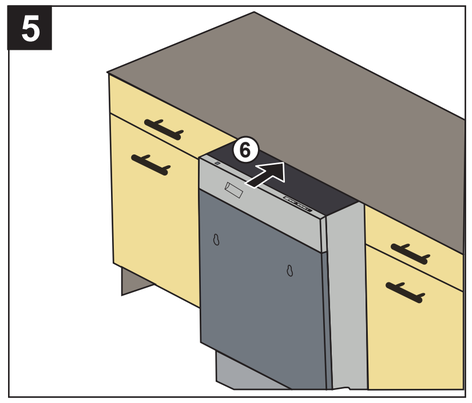

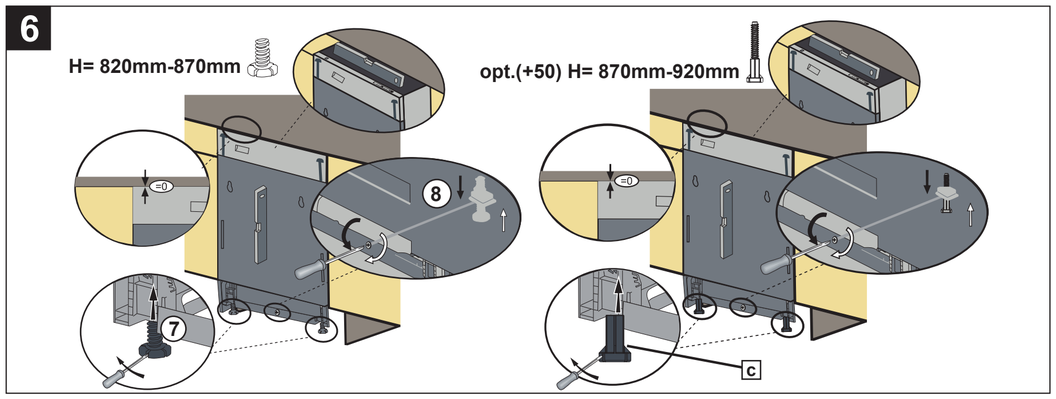

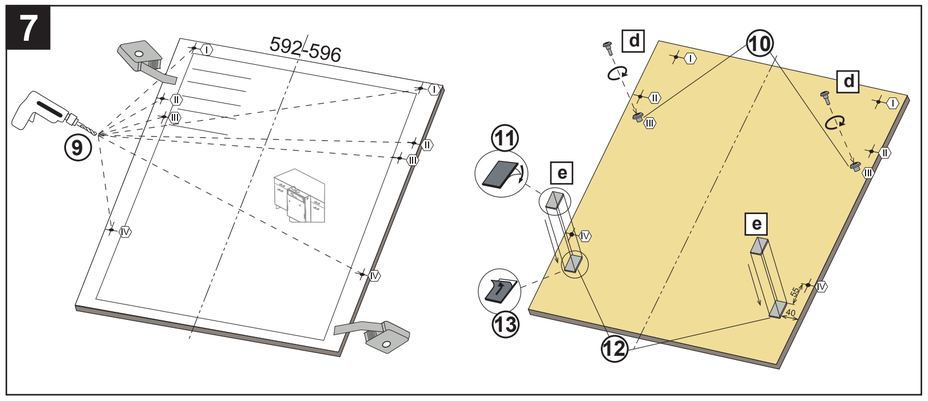

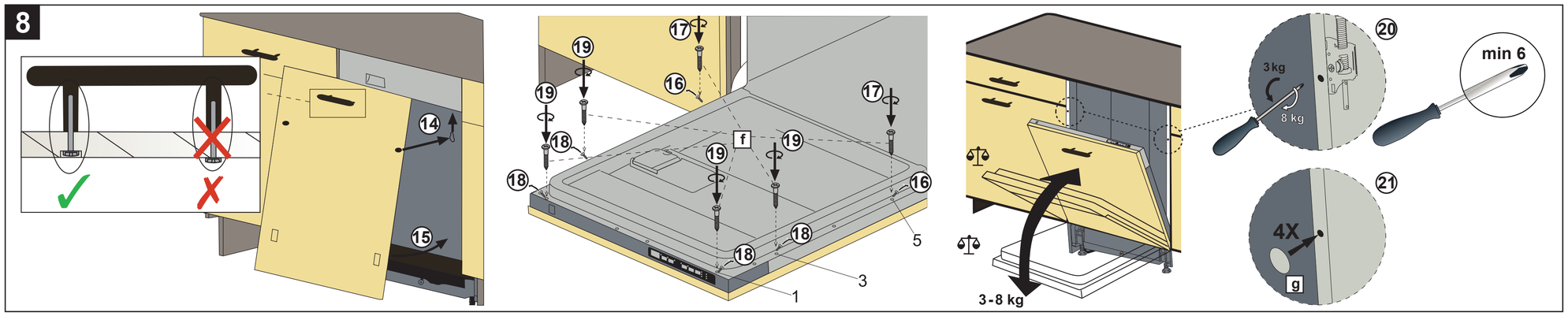

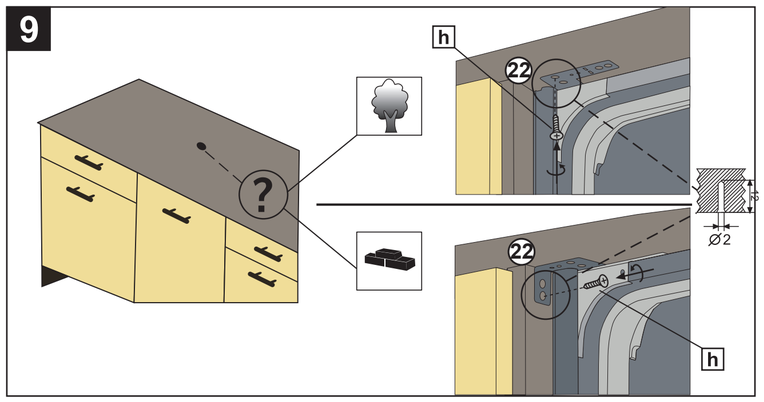

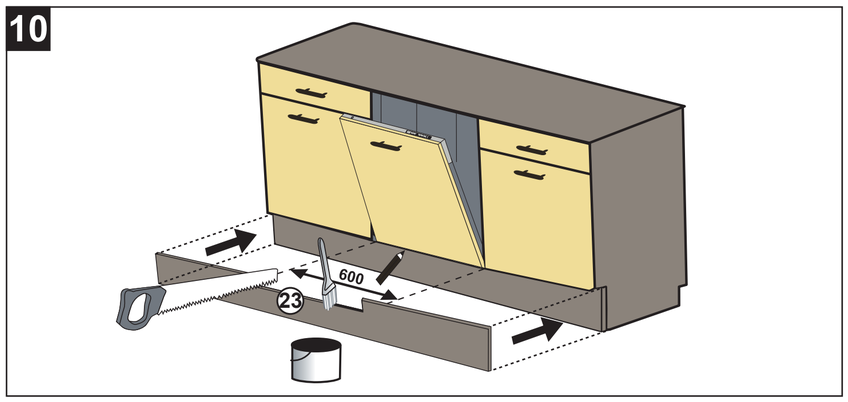

52466396