| KOLLEKTION 2026 | PRODUKTDATENBLATT | DKEI8470IM |
|---|---|---|

**Warengruppe:** Kochfelder

**Lieferant/Marke:** Dieter Knoll

**Gerätebauart:** Glaskeramik-Kochfeld mit Induktion

- Solo-Kochfeld

| Gerätebezeichnung: | Breite: | Farbe / Merkmal: | |
|---|---|---|---|
| • DKEI8470IM | 800 mm | Matt Schwarz | 250,00 € |
| • 06060004-05 | mm | | EKNK 254,16 € |

**Liefertermin ab:** Jan 26

☑ Bilddatei vorhanden
☐ Bilddatei vorhanden -

## Kochzonen:

| 4 -Kochzonen | | Zweikr./ Bräter | Dreikr./ Bräter | | | | Zweikr./ Bräter | Dreikr./ Bräter | | | | Zweikr./ Bräter | Dreikr./ Bräter | |
|---|---|---|---|---|---|---|---|---|---|---|---|---|---|---|
| • Vorne links | 210 / | / | / | mm | mit | 2,3 / | / | / | kW | Powerstufe: | 3,2 / | / | / | kW |
| • Hinten links | 210 / | / | / | mm | mit | 2,3 / | / | / | kW | Powerstufe: | 3,2 / | / | / | kW |
| • Hinten rechts | 240 / | / | / | mm | mit | 2,3 / | / | / | kW | Powerstufe: | 3,6 / | / | / | kW |
| • Vorne rechts | / | / | / | mm | mit | / | / | / | kW | Powerstufe: | / | / | / | kW |
| • Mitte | 145 / | / | / | mm | mit | 1,4 / | / | / | kW | Powerstufe: | 2,5 / | / | / | kW |

## Gas:

**Kochstellen-Brenner**

| | | | | |
|---|---|---|---|---|
| • Wok-Kochstelle(n) | mm | mit | kW |
| • Starkbrenner | mm | mit | kW |
| • Normalbrenner | mm | mit | kW |
| • Sparbrenner | mm | mit | kW |

## Ausstattung:

- Leistungsstufen
- Bräterzone(n)
- Zweikreiszone(n)
- ☑ Powerfunktion
- ☑ **3-fach** Restwärmeanzeige
- ☐ obenliegende Bedienknebel
- ☐ Touch Control-Bedienung
- ☑ Touch Slider-Bedienung **(multi)**
- ☑ Kindersicherung

**Weitere Ausstattungsmerkmale:**

- ☑ Ankochautomatik
- ☐ Hauptschalter
- ☑ Kurzzeitwecker
- ☐ Quick Start
- ☐ Restart-Funktion
- ☑ Sicherheitsabschaltung
- ☑ Timer für die Kochzonen
- ☑ Topferkennung
- ☑ Verriegelungstaste
- • Bridge-Funktion
- • Kochzone mit Power-Funktion
- • Elektronische Anzeige für Kochstellen
- • Öko-Timer
- • CountUp-Timer
- • Pause-Funktion
- • Booster-Funktion

## Technische Daten:

| | | | | | |
|---|---|---|---|---|---|
| Anschlusswert: | 7,4 | kW, | 220-240/400V2N | V | |
| Installationshinweis: | Herdanschlussdose | | | | |
| Gerätemaße: (B x H x T) | 770 | x | 49 | x | 510 mm |
| Ausschnittmaße: (B x T) | 750 | x | 490 | mm | |
| Anschlusskabel: | 1500 | mm | ohne Stecker | | |

## Skizzenvorschau

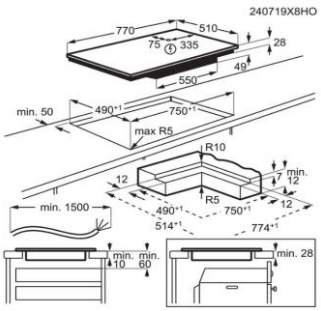


☑ Skizzendatei vorhanden 240719X8HO
☐ Skizzendatei vorhanden -

## Planungshinweise:

- ☐ Bei Planung eines Schubkastens unter dem Gerät ist ein Konstruktionsboden einzuplanen.
- ☐ Bei Planung eines Schubkastens unter dem Gerät ist ein Distanzboden für Induktionskochfelder erforderlich.

**Weitere Hinweise:**

- Für den aufliegenden und flächenbündigen Einbau
- Bei der Planung ist kein Schutzboden notwendig.

## Informationen zur Geräte-Historie:

**Vorgängermodell**

**Veränderungen:**

## Kombinationsmöglichkeiten mit Herden:

| Nur kombinierbar mit Herd | ODER | Nicht kombinierbar mit Herd |
|---|---|---|
| • | | • |

## Hinweis zur Länderfreigabe (nur ausfüllen, wenn Freigabe eingeschränkt):

| Nur lieferbar für die Länder | ODER | Nicht lieferbar für die Länder |
|---|---|---|
| • | | • |

## Informationen für Stammdatenanlage für MB:

| EAN-Nummern: | Artikelnummern des Lieferanten: |
|---|---|
| • 7333394130194 | • 949 594 533 |

**Ursprungsland:** Deutschland

| | | | | | |
|---|---|---|---|---|---|
| Bruttomaße (HxBxT): | 118 | x | 868 | x | 600 mm |
| | | x | | x | mm |
| Volumen (m³): | 0,062 | m³ | 0,000 | m³ | |
| Bruttogewicht: | 12,6 | kg | | kg | |
| Nettogewicht: | 11,48 | kg | | kg | |

## Sonderzubehör:

| | Artikelnr. | Bezeichnung | Beschreibung |
|---|---|---|---|
| • | | | |
| • | | | |
| • | | | |
| • | | | |
| • | | | |
| • | | | |
| • | | | |
| • | | | |