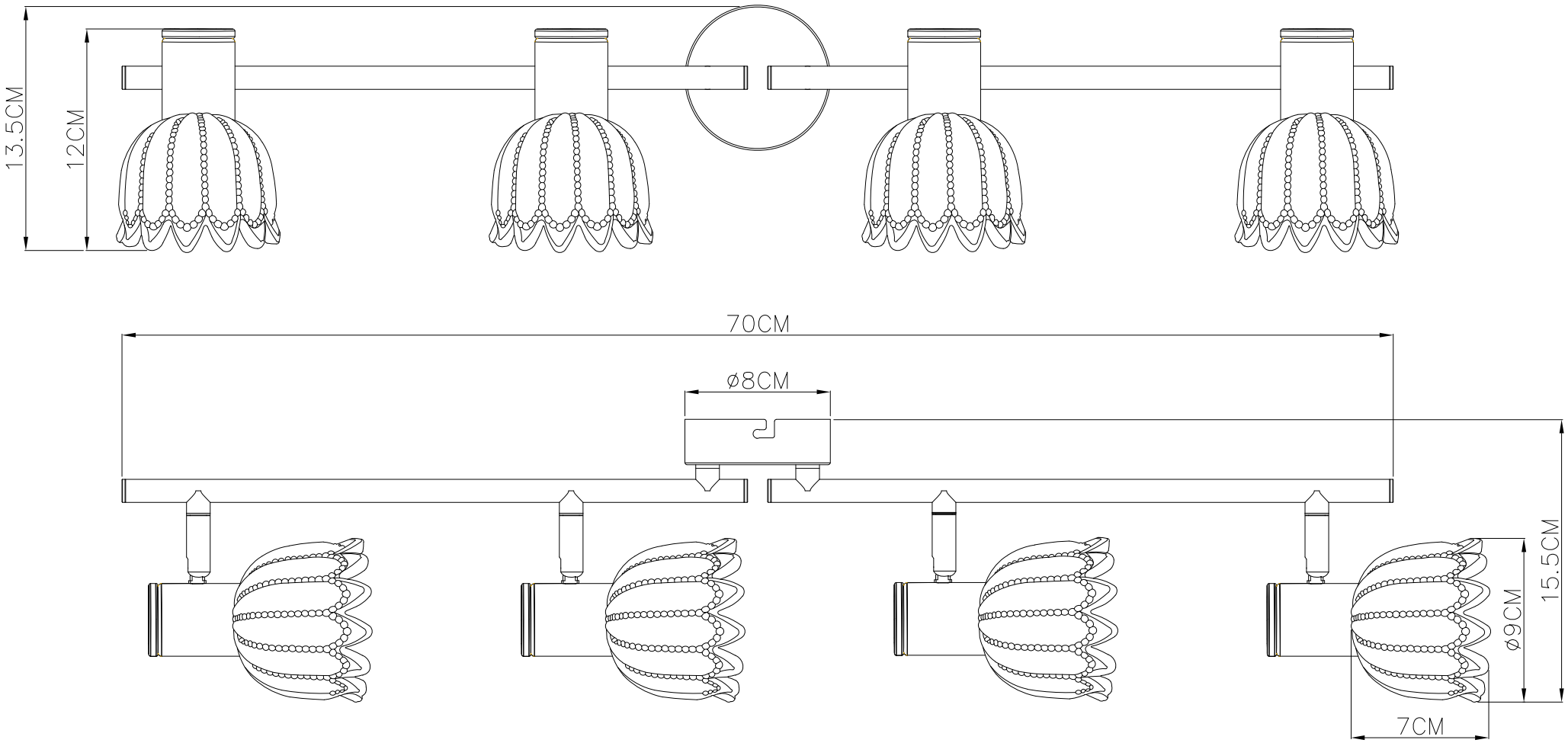

54317-4