KOLLEKTION 2025	P R O D U K T D A T E N B L A T T	DKBB2517SK	0

Warengruppe: Kältegeräte

Lieferant/Marke: Dieter Knoll

Gerätebauart: Integrierte Kühl-Gefrierkombination, 1780 mm Nischenhöhe

Lutz-Art.Nr. 06060010-09 Nachfolger für 06060010-02

Gerätebezeichnung:	Farbe:
• DKBB2517SK	Weiß
•	

Liefertermin ab: Jan 2025

☑ Bilddatei vorhanden
☐ Bilddatei vorhanden

257	Liter Gesamtnutzinhalt
195	Liter Gesamtnutzinhalt Kühlteil
62	Liter Gesamtnutzinhalt Gefrierteil
	Liter Gesamtnutzinhalt Frische-Zone nahe 0°C

Ausstattung Kühlteil:

5	Glasablagen		davon teilbare Glasablagen
2	Türablagen	☐	stufenlos verstellbar
1	Butter-/Käsefach(-fächer)		
2	Eierablage(n)		
1	Flaschenablage(n)		
2	transparente(r) Obst- und Gemüsebehälter		
☐			

Weitere Ausstattungsmerkmale (Kühlteil):

- ☑ akustischer Türalarm
- ☐ Display
- ☑ elektronische Temperaturregelung
- ☑ LED-Innenbeleuchtung
- ☐ SmartHome
- ☐ Super-Kühlen
- ☐ Metallrückwand
- • Temperaturanzeige-Indikator
- •
- •
- •

Frische-Zone nahe 0°C

2 Schublade(n)

Weitere Ausstattungsmerkmale (Frische-Zone):

- •

Ausstattung Gefrierteil:

- ☑ ****-Gefrierfach
- ☐ Innenbeleuchtung

3	Gefrierschubladen
	Klappen
	Eiswürfelschale(n)
	Kälteakku(s)

Abtauung

- ☑ manuell Abtauung
- ☐ automatische Abtauung
- ☐ LowFrost-Technik
- ☑ NoFrost-Technik

Weitere Ausstattungsmerkmale (Gefrierteil):

- ☐ Super-Gefrieren
- •

Technische Data:

Energieeffizienzklasse:	E			
Anschlusswert:	70	W,	230-240	V
Verbrauch:	216	kWh/Jahr		
Geräuschpegel:	35	db (A) re1pW	Geräuschklasse	B

Türtechnik:	Schlepptürtechnik
Frontanbindung (bei Flachscharnier)	
Türanschlag:	rechts, wechselbar

Gefriervermögen:	4,5	kg/24h
Lagerzeit bei Störung:	9,5	h

Klimaklasse:

☑	SN	(erweiterte Temperaturbereiche von 10 bis 32°C)
☑	N	(gemäßigte Temperaturen von 16 bis 32°C)
☑	ST	(halbtropisch von 18 bis 38°C)
☑	T	(tropisch von 18 bis 43°C)
☐	T-T	(erweitertes Tropenklima von 10 bis 43°C)
☐	N-T	(gemäßigt bis tropisch vo 16 bis 43°C)

Gerätemaße: (H x B x T)	1772	x	540	x	549	mm
Einbaumaße: (H x B x T)	1773	x	560	x	550	mm

Anschlusskabel 2.400 mm Schukostecker

Skizzenvorschau

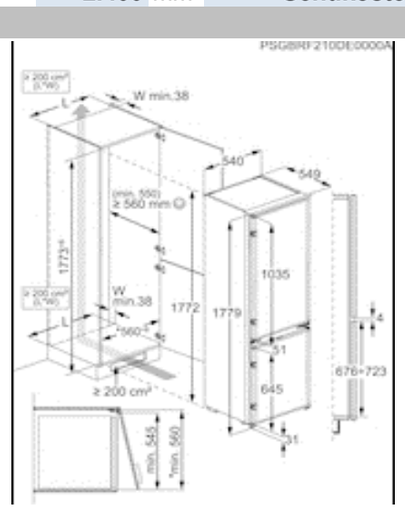

☑ Skizzendatei vorhanden PSGBRF210DE0000A
Skizzendatei vorhanden

Sonderzubehör:

	Artikelnr.	Bezeichnung	Beschreibung
•			
•			
•			
•			
•			
•			
•			
•			
•			
•			
•			
•			
•			

Informationen zur Geräte-Historie:

Vorgängermodell:
- DKBB2516SK
- •

Veränderungen:
- neue Plattform mit verbesserter und 50% schnellere Montage
- •
- •

Informationen für Stammdatenanlage für MB:

EAN-Nummern:	Artikelnummern des Lieferanten:
• 73 33394 07952 3	• 925 505 344
•	•

Ursprungsland: Italien

Bruttomaße (HxBxT):	1840	x	590	x	600	mm
		x		x		mm

Volumen (m³):	0,652	m³	0,000	m³
Bruttogewicht:	60	kg		kg
Nettogewicht:	58	kg		kg