home by somogyi

FK58W, FK58Y, FK58G

instruction manual
eredeti használati utasítás
návod na použitie
manual de utilizare
uputstvo za upotrebu
návod k použití
uputa za uporabu

EN - This product is suitable for heating only well insultated spaces or for occassional use!
H - A termék kizárólag jól szigetelt helyiségek fűtésére vagy alkalmankénti használatra alkalmas!
SK - Výrobok je vhodný len na vykurovanie dobre izolovaných miestností alebo na príležitostné použitie!
RO - Produsul este adecvat numai pentru încălzirea încăperilor bine izolate sau pentru utilizare ocazională!
SRB-MNE - Proizvod je pogodan samo za grejanje dobro izolovanih prostorija ili za povremenu upotrebu!
CZ - Výrobek je vhodný pouze pro vytápění dobře izolovaných místností nebo pro příležitostné použití!
HR-BiH - Proizvod je prikladan samo za grijanje dobro izoliranih prostorija ili za povremenu uporabu!

SOMOGYI ELEKTRONIC®
since 1981

2B6-1

figure 1. • 1. ábra • 1. obraz • figura 1. • 1. skica • 1. obrázek • 1. slika

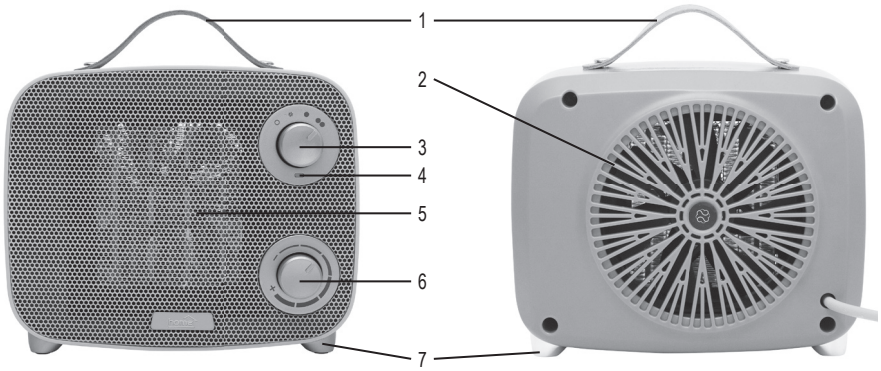

	EN	H	SK	RO	SRB-MNE	CZ	HR-BIH
1.	carrying handle	hordfül	držiak	ureche	drška	rukojeť	ručka za nošenje
2.	cold air inlet	hideg levegő bevezetés	vstupný otvor pre studený vzduch	admisie de aer rece	ulaz hladnog vazduha	přívod studeného vzduchu	ulaz za hladni zrak
3.	step switch	fokozatkapcsoló	stupňový spínač	comutator treptat	prekidač režima	krokový spínač	prekidač za brzinu
4.	operation indicator light	működést jelző fény	kontrolka prevádzky	indicator luminos de funcționare	indikatorska lampica	kontrolka provozu	indikatorska lampica rada
5.	hot air outlet	meleg levegő kivezetés	výstupný otvor pre teplý vzduch	ieșire de aer cald	izlaz toplog vazduha	výstup horkého vzduchu	izlaz za vrući zrak
6.	mechanical thermostat	mechanikus termosztát	mechanický termostat	termostat mecanic	mehanički termostat	mechanický termostat	mehanički termostat
7.	soles	talpak	nožičky	tălpi	nogice	podstavce	podnice

figure 2. • 2. ábra • 2. obraz • figura 2. • 2. skica • 2. obrázek • 2. slika

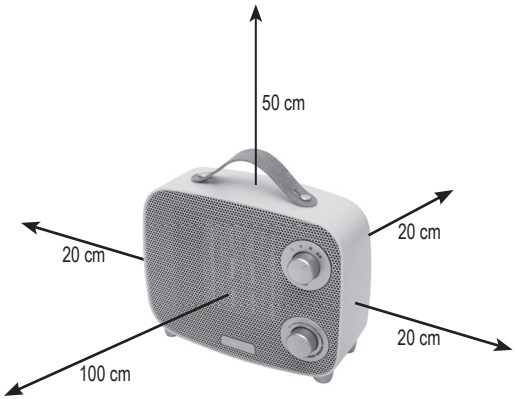

EN PORTABLE PTC CERAMIC HEATER

IMPORTANT SAFETY INSTRUCTIONS
READ CAREFULLY AND KEEP FOR FUTURE USE!

WARNINGS

1. Before using the product, please read the following instructions for use and keep them. The original description is in Hungarian language.
2. Children under 3 years of age should be kept away from the appliance unless they are continuously supervised. Children over 3 years of age and under 8 years of age may only switch the appliance on/off only if it has been placed and installed in its normal operating position and if they are supervised or have been given instructions on how to use the appliance in a safe way and understand the hazards involved.
3. This appliance can be used by persons with reduced physical, sensory or mental capabilities, or lack of experience and knowledge, as well as children aged from 8 years and above, only if they have been given supervision or instruction concerning use of the appliance in a safe way and understand the hazards involved. Children should not play with the appliance. Cleaning and user maintenance should be carried out by children only if they are under supervision. **WARNING: Some parts of this appliance can become very hot and can cause burns. Particular care must be taken when children or vulnerable people are present.**
4. Make sure that the device has not been damaged during transportation!
5. It is forbidden to use the device if it has been dropped before!
6. Do not use the device if there is visible damage!
7. Warning: Do not use this heater in small rooms where there are people who are unable to leave the room independently, unless they are under constant supervision.
8. Warning: To reduce the risk of fire, keep textiles, curtains or any other flammable materials at least 1 m away from the air outlet.
9. Do not place it in a direct corner, observe the minimum installation distances shown in Figure 2! Observe the safety regulations valid in the respective country!
10. The appliance should not be used in conjunction with a program switch, timer switch or separate, remote-controlled systems, etc. that can independently switch on the appliance, as covering or incorrect placement of the appliance may cause a fire hazard.
11. The device is intended to be used only for heating air, not for general heating purposes.
12. Hot air should not be directed directly at curtains or other flammable materials!
13. Do not use where flammable vapors or explosive dust may be released! Do not use in flammable or explosive environments!
14. DO NOT use the device near a bathtub, sink, shower, swimming pool or sauna!
15. For use in dry indoor conditions only! Keep away from humid environments (e.g. bathroom, swimming pool)!
16. The device should not be placed directly under a power socket!
17. It can only be operated under constant supervision!
18. Do not operate without supervision near children!
19. It is forbidden to use the device in vehicles or in narrow (<5 m^2), enclosed spaces (e.g. elevator)!

20. If you do not use the device for a long time, turn it off and unplug it! Store the device in a dry, cool place!
21. Before moving the heater, always disconnect it from the power supply!
22. The device may only be moved by the carrying handle.
23. If you notice any abnormality (e.g. you hear an unusual noise from the device or smell a burning smell), turn it off and disconnect it from the power supply immediately!
24. Be careful not to let any objects or liquids fall into the device through any openings.
25. Protect from dust, moisture, sunlight and direct heat radiation!
26. Before cleaning, disconnect the device from the power supply by pulling out the plug!
27. Never touch the device or the connection cable with wet hands!
28. It may only be connected to a grounded wall socket with a voltage of 230 V~ / 50 Hz!
29. Unwind the connection cable completely!
30. Do not run the connection cable on the device or near the air inlet and outlet openings!
31. Do not run the connection cable under carpets, doormats, etc.!
32. Do not use an extension cord or splitter to connect the device!
33. Place the device so that the plug is easily accessible and can be unplugged!
34. Route the connection cable in such a way that it cannot be accidentally pulled out or tripped over!
35. Due to continuous improvements, technical data and design are subject to change without prior notice.
36. The current user manual can be downloaded from the website www.somogyi.hu.
37. We are not responsible for any printing errors and apologize if any.
38. Only private use is permitted, industrial is not!

IT IS FORBIDDEN TO COVER IT!
COVERING IT MAY CAUSE OVERHEATING, FIRE HAZARD, OR ELECTRIC SHOCK!

Risk of electric shock! It is forbidden to disassemble or modify the device or its accessories! In case of damage to any part, disconnect the power supply immediately and contact a specialist.

If the power cord is damaged, it may only be replaced by the manufacturer, its service agent or a similarly qualified person!

INSTALLATION

1. Before installation, carefully remove the packaging material to avoid damaging the device or the connection cable. Do not install the device in case of any damage!
2. Remove the device from the box.
3. Place the appliance on its base on a solid, horizontal surface.
4. For operation, free flow of warm air must be ensured, therefore observe the minimum placement distances shown in **Figure 2**!
5. The device's level switch must be in the off position "0"!
6. Plug the device into a standard grounded wall outlet! The device is now ready for use.

CLEANING, MAINTENANCE

To ensure optimal operation of the device, it may be necessary to clean the device at least once a month, depending on the degree of contamination.

1. Before cleaning, turn off the device and disconnect it from the power supply by pulling out the plug!
2. Let the device cool down (min. 30 minutes).
3. Clean the cold air inlet and hot air outlet openings of the device with a vacuum cleaner and brush attachment.
4. Clean the outside of the device with a slightly damp cloth. Do not use aggressive cleaning agents! Do not let water get inside the device or on the electrical components!

TROUBLESHOOTING

Error phenomenon	Possible solution to the error
The device does not heat in the heating mode.	Check the mains power supply.
	Check the thermostat settings.
	Overheating protection may have been activated.
Overheating protection is activated frequently.	Clean the device.
The device is noisy.	Place the device on a solid, horizontal surface.
	Clean the air inlet and outlet openings of the device.

DISPOSAL

Collect waste equipment separately, do not throw it in household waste, as it may contain components dangerous to the environment or human health! You can return used or scrap equipment free of charge to the point of sale or to any distributor that sells equipment identical in nature and function to this equipment. You can also drop it off at a collection point specialized for accepting electronic waste. In this way, you protect the environment, your own health and the health of the people around you. If you have any questions, contact your local waste management organization. We assume the responsibilities prescribed by the relevant legislation for the manufacturer and bear the costs incurred in connection with them. Information on waste management: www.somogyi.hu.

FEATURES
Fan-type ceramic heater for heating the air in indoor rooms • PTC ceramic heating element • fan/warm/hot air mode • 2 heating levels 750 W / 1500 W • mechanical thermostat • operating indicator light • with leather carrying handle • with overheating protection • automatic switch-off when tipped over

OPERATION
After you have set up the appliance according to the START-UP section, turn it on by turning the **speed switch** to the right to fan only mode, or ● (750 W) or ●● (1500 W) heating level.
In any case, the device will only start working if you turn the **mechanical thermostat** to the right, at least until you hear a clicking sound. At this point, the fan will start working and the operation indicator light will light up.
When a heating level is selected, the heating starts working together with the fan. When the room temperature reaches the set temperature, the thermostat switches off the heating, the fan also stops, and the operation indicator light goes out. If you want a higher temperature, turn the thermostat knob clockwise, if you want a lower temperature, turn it counterclockwise.

The device can be **turned off** by turning the power switch all the way to the left, to the “0” position.

If you do not use it for a long time, unplug it from the outlet.

The **overheating protection** switches the appliance off in the event of overheating, e.g. if the air inlet and outlet openings are covered. Disconnect the appliance from the power supply by pulling out the plug. Allow the appliance to cool down (at least 30 minutes). Check that the air inlet and outlet openings are clear; clean them if necessary. Switch the appliance back on. If the overheating protection is still activated, disconnect the appliance from the power supply by pulling out the plug and contact a specialist garage.

If the product tilts, the built-in ball switch stops the device from operating. If the product is returned to a horizontal position, it will continue to operate.
Attention! Due to the ball tilt switch, the ball will move when the product is moved, which is audible and is not a fault.

TECHNICAL DATA
power supply:.....220-240 V~ 50-60 Hz
power:.....750 W / 1500 W
Class of protection against electric shock: .....II.
IP protection: .....IP20: Not protected against water ingress!
noise level: .....5 0.4 dB(A)
size: .....213 x 175 x 110 mm
weight: .....1.0 kg

(H) HORDOZHATÓ PTC KERÁMIA FŰTŐTEST

FONTOS BIZTONSÁGI UTASÍTÁSOK
OLVASSA EL FIGYELMESEN ÉS ŐRIZZE MEG A KÉSŐBBI FELHASZNÁLÁSHOZ!

FIGYELMEZTETÉSEK

1. A termék használatba vétele előtt, kérjük, olvassa el az alábbi használati utasítást és őrizze is meg. Az eredeti leírás magyar nyelven készült.
2. A 3 évesnél fiatalabb gyermekeket távol kell tartani a készüléktől, kivéve, ha folyamatos felügyelet alatt állnak. A 3 évesnél idősebb és 8 évesnél fiatalabb gyermekek csak ki-/bekapcsolhatják a készüléket, feltéve, ha azt a normál működési helyzetében helyezték el és telepítették, valamint felügyelet alatt vannak vagy a készülék biztonságos használatára vonatkozó útmutatást kapnak, és megértik a használatból adódó veszélyeket.
3. Ezt a készüléket azok a személyek, akik csökkent fizikai, érzékelési vagy szellemi képességekkel rendelkeznek, vagy akiknek a tapasztalata és a tudása hiányzik, továbbá gyermekek 8 éves kortól csak abban az esetben használhatják, ha az felügyelet mellett történik, vagy a készülék biztonságos használatára vonatkozó útmutatást kapnak, és megértik a használatból eredő veszélyeket. Gyermekek nem játszhatnak a készülékkel. Gyermekek kizárólag felügyelet mellett végezhetik a készülék tisztítását vagy felhasználói karbantartását. **FIGYELEM: Ezen készülék néhány része nagyon forróvá válhat és égési sérülést okozhat. Különösen vigyázni kell, ha gyermekek és kiszolgáltatott emberek vannak jelen.**
4. Bizonyosodjon meg róla, hogy a készülék nem sérült meg a szállítás során!
5. Tilos a készüléket használni, ha azt korábban leejtették!
6. Látható sérülés esetén tilos a készüléket használni!
7. Figyelem! Ne használja ezt a fűtőberendezést kis helyiségekben, ha olyan személyek tartózkodnak bennük, akik nem képesek önállóan elhagyni a helyiséget, kivéve, ha állandó felügyeletet biztosítanak.
8. Figyelem! A tűzveszély csökkentése érdekében a textíliákat, függönyöket vagy bármely más gyúlékony anyagot tartson legalább 1 m távolságra a levegőkimenettől.
9. Ne helyezze közvetlen sarokba, tartsa be a 2. ábrán feltűntetett minimális elhelyezési távolságokat! Vegye figyelembe a mindenkori országban érvényes biztonsági előírásokat!
10. A készüléket nem szabad olyan programkapcsolóval, időkapcsolóval vagy különálló, távirányítású rendszerekkel stb. együtt használni, amelyek önállóan bekapcsolhatják a készüléket, mert a készülék esetleges letakarása, helytelen elhelyezése tűzveszélyt okozhat.
11. A készülék rendeltetése szerint csak a levegő felmelegítésére használható, általános melegítési célokra nem.
12. A kiáramló meleg levegő ne irányuljon közvetlenül függönyre vagy más éghető anyagra!
13. Tilos ott használni, ahol gyúlékony gőz vagy robbanásveszélyes por szabadulhat fel! Ne használja gyúlékony vagy robbanásveszélyes környezetben!
14. A készüléket TILOS fürdőkád, mosdókagyló, zuhany, úszómedence vagy szauna közelében használni!
15. Csak száraz beltéri körülmények között használható! Óvja párás környezettől (pl. fürdőszoba, uszoda)!

16. A készüléket tilos közvetlenül hálózati csatlakozóaljzat alatt elhelyezni!
17. Csak folyamatos felügyelet mellett üzemeltethető!
18. Tilos gyermekek közelében felügyelet nélkül működtetni!
19. Tilos a készüléket gépjárművekben vagy szűk (<5 m^2), zárt helyiségekben használni (pl. lift)!
20. Ha hosszabb ideig nem használja, a készüléket kapcsolja ki, majd húzza ki a csatlakozókábelt! A készüléket száraz, hűvös helyen tárolja!
21. Mielőtt mozgatja a fűtőtestet, minden esetben áramtalanítsa azt!
22. A készüléket a hordfülnél fogva szabad mozgatni.
23. Ha bármilyen rendellenességet észlel (pl. szokatlan zajt hall a készülékből, vagy égett szagot érez) azonnal kapcsolja ki és áramtalanítsa!
24. Ügyeljen arra, hogy a nyílásokon keresztül semmilyen tárgy vagy folyadék ne kerülhessen a készülékbe.
25. Óvja portól, párától, napsütéstől és közvetlen hősugárzástól!
26. Tisztítás előtt áramtalanítsa a készüléket a csatlakozódugó kihúzásával!
27. A készüléket és a csatlakozókábelt vizes kézzel soha ne érintse meg!
28. Csak 230 V~ / 50 Hz feszültségű földelt fali csatlakozóaljzatba szabad csatlakoztatni!
29. A csatlakozókábelt teljesen tekerje le!
30. Ne vezesse a csatlakozókábelt a készüléken, vagy a levegő be-és kivezető nyílások közelében!
31. Ne vezesse a csatlakozókábelt szőnyeg, lábtörlő stb. alatt!
32. Ne használjon hosszabbítót vagy elosztót a készülék csatlakoztatásához!
33. A készüléket úgy helyezze el, hogy a csatlakozódugó könnyen hozzáférhető, kihúzható legyen!
34. Úgy vezesse a csatlakozókábelt, hogy az véletlenül ne húzódhasson ki, illetve ne botolhasson meg benne senki!
35. A folyamatos továbbfejlesztések miatt műszaki adat és a dizájn előzetes bejelentés nélkül is változhat.
36. Az aktuális használati utasítás letölthető a www.somogyi.hu weboldalról.
37. Az esetleges nyomdahibákért felelősséget nem vállalunk, és elnézést kérünk.
38. Csak magáncélú felhasználás engedélyezett, ipari nem!

TILOS LETAKARNI!
LETAKARÁSA TÚLMELEGEDÉST, TŰZVESZÉLYT, ÁRAMÜTÉST OKOZHAT!

Áramütésveszély! Tilos a készülék vagy tartozékainak szétszerelése, átalakítása! Bármely rész megsérülése esetén azonnal áramtalanítsa és forduljon szakemberhez.

Ha a hálózati csatlakozóvezeték megsérül, akkor a cserét kizárólag a gyártó, annak javító szolgáltatója vagy hasonlóan szakképzett személy végezheti el!

ÜZEMBE HELYEZÉS

1. Üzembe helyezés előtt óvatosan távolítsa el a csomagolóanyagot, nehogy megsértse a készüléket vagy a csatlakozóvezetéket. Bármilyen sérülés esetén tilos üzembe helyezni!
2. Vegye ki a dobozból a készüléket.
3. Állítsa a talpára a készüket, szilárd, vízszintes felületre!
4. A működéshez biztosítani kell a meleg levegő szabad áramlását, ezért vegye figyelembe a **2. ábrán** feltűntetett minimális elhelyezési távolságokat!
5. A készülék fokozatkapcsolója kikapcsolt „0” állásban legyen!
6. Csatlakoztassa a készüléket szabványos földelt fali csatlakozóaljzatba! Ezzel a készülék üzemkész.

TISZTÍTÁS, KARBANTARTÁS

A készülék optimális működése érdekében a szennyeződés mértékétől függő gyakorisággal, de legalább havonta egyszer szükséges lehet a készülék tisztítása.

1. Tisztítás előtt kapcsolja ki a készüléket, majd áramtalanítsa a csatlakozódugó kihúzásával!
2. Hagyja lehűlni a készüléket (min. 30 perc).
3. A készülék hideg levegő bevezető és meleg levegő kivezető nyílásait porszívóval, kefefeltéttel tisztítsa meg.
4. Enyhén nedves ruhával tisztítsa meg a készülék külsejét. Ne használjon agresszív tisztítószereket! A készülék belsejébe, az elektromos alkatrészekre nem kerülhet víz!

HIBAELHÁRÍTÁS

Hibajelenség	A hiba lehetséges megoldása
A készülék fűtési fokozatban nem fűt.	Ellenőrizze a hálózati tápellátást.
	Ellenőrizze a termosztát beállításait.
	Aktiválódhatott a túlmelegedés elleni védelem.
Sűrűn aktiválódik a túlmelegedés elleni védelem.	Tisztítsa meg a készüléket.
A készülék zajos.	Helyezze a készüléket szilárd, vízszintes felületre.
	Tisztítsa meg a készülék levegő be- és kivezető nyílásait.

ÁRTALMATLANÍTÁS

A hulladékká vált berendezést elkülönítetten gyűjtse, ne dobja a háztartási hulladékba, mert az a környezetre vagy az emberi egészségre veszélyes összetevőket is tartalmazhat! A használt vagy hulladékká vált berendezés térítésmentesen átadható a forgalmazás helyén, illetve valamennyi forgalmazónál, amely a berendezéssel jellegében és funkciójában azonos berendezést értékesít. Elhelyezheti elektronikai hulladék átvételére szakosodott hulladékgyűjtő helyen is. Ezzel Ön védi a környezetet, embertársai és a saját egészségét. Kérdés esetén keresse a helyi hulladékkezelő szervezetet. A vonatkozó jogszabályban előírt, a gyártóra vonatkozó feladatokat vállaljuk, az azokkal kapcsolatban felmerülő költségeket viseljük. Tájékoztatás a hulladékkezelésről: www.somogyi.hu.

JELLEMZŐK
Ventilátoros kerámia fűtőtest beltéri helyiségek levegőjének felmelegítésére • PTC kerámia fűtőelem • ventilátor/meleg/forró levegő üzemmód • 2 fűtési fokozat 750 W / 1500 W • mechanikus termosztát • működést jelző fény • bőr hordfüllel • túlmelegedés elleni védelemmel • automatikus kikapcsolás felbillenés esetén

ÜZEMELTETÉS
Miután üzembe helyezte a készüléket az ÜZEMBE HELYEZÉS szakasz szerint, kapcsolja be a **fokozatkapcsoló** jobbra fordításával csak ventilátor üzemmódba ✣, vagy ● (750 W) vagy ● ● (1500 W) fűtési fokozatba.
Bármelyik esetben a készülék csak akkor kezd működni, ha a **mechanikus termosztátot** elforgatja jobbra, legalább addig amíg kattanó hangot hall. Ekkor a ventilátor működni kezd, a működést visszajelző fény világít.
Fűtési fokozat kiválasztása esetén a ventilátorral együtt a fűtés is működni kezd. Ha a helyiség hőmérséklete eléri a beállítottat, a termosztát kikapcsolja a fűtést, a ventilátor is leáll, a működést visszajelző fény kialszik. Ha magasabb hőmérsékletet szeretne, forgassa a termosztát gombját az óramutató járásának megfelelően, ha alacsonyabbat, akkor azzal ellentétesen.

A készüléket **kikapcsolni** a fokozatkapcsoló teljesen balra, „0” állásba forgatásával lehet.

Ha hosszabb ideig nem használja, húzza ki a csatlakozódugót a konnektorból.

A **túlmelegedés elleni védelem** túlmelegedés esetén kikapcsolja a készüléket, pl. a levegő be- és kivezető nyílások letakarásakor. Áramtalanítsa a készüléket a csatlakozódugó kihúzásával. Hagyja lehűlni a készüléket (min. 30 perc). Ellenőrizze, szabadok-e a levegő be- és kivezető nyílások; ha kell, tisztítsa meg. Ismét helyezze üzembe a készüléket. Ha a túlmelegedés elleni védelem ekkor is aktiválódik, áramtalanítsa a készüléket a csatlakozódugó kihúzásával és forduljon szakszervizhez.

Felbillenés esetén a beépített golyós kapcsoló leállítja a készülék működését. Ha ismét vízszintes pozícióba kerül a készülék, tovább működik.
Figyelem! A golyós felbillenés-kapcsoló miatt a termék mozgatásakor a golyó mozog, ami hallható, és nem hiba.

MŰSZAKI ADATOK
tápellátás: ..... 220-240 V~ 50-60 Hz
teljesítmény: ..... 750 W / 1500 W
érintésvédelmi osztály:..... II.
IP védettség: ..... IP20: Víz behatolása ellen nem védett!
zajszint: ..... 50,4 dB(A)
fűtőtest mérete: ..... 213 x 175 x 110 mm
tömege: ..... 1,0 kg

SK PRENOSNÝ KERAMICKÝ PTC OHRIEVAČ

DÔLEŽITÉ BEZPEČNOSTNÉ POKYNY
POZORNE SI PREČÍTAJTE A USCHOVAJTE PRE BUDÚCE POUŽITIE!

UPOZORNENIA

1. Pred použitím výrobku si pozorne prečítajte tento návod na použitie a starostlivo si ho uschovajte. Tento návod je preklad originálneho návodu.
2. Spotrebič držte mimo dosahu detí do 3 rokov, okrem prípadu, keď deti máte neustále pod dozorom. Deti staršie ako 3 roky a mladšie ako 8 rokov môžu spotrebič len za- a vypnúť za predpokladu, že je umiestnený a inštalovaný vo svojej normálnej prevádzkovej polohe, ak sú deti pod dozorom alebo sú poučení o bezpečnom používaní spotrebiča a pochopia možné nebezpečenstvá pri používaní výrobku.
3. Spotrebič nie je určený na používanie osobami so zníženými fyzickými, zmyslovými alebo mentálnymi schopnosťami, alebo s nedostatkom skúseností a vedomostí, vrátane detí od 8 rokov, používať ho môžu len pokiaľ im osoba zodpovedá za ich bezpečnosť, poskytuje dohľad alebo ich poučí o bezpečnom používaní spotrebiča a pochopia nebezpečenstvá pri používaní výrobku. Deti by mali byť pod dohľadom, aby sa so spotrebičom nehrali. Čistenie alebo údržbu výrobku môžu vykonať deti len pod dohľadom. **POZOR: Niektoré časti tohto spotrebiča môžu byť horúce a môžu spôsobiť popáleniny. Obzvlášť treba dávať pozor, keď sú v prítomnosti spotrebiča deti a osoby so zníženými fyzickými a mentálnymi schopnosťami.**
4. Skontrolujte, či prístroj sa nepoškodil pri doprave!
5. Je zakázané používať prístroj, keď predtým spadol na zem!
6. Je zakázané používať prístroj v prípade viditeľného poškodenia!
7. Pozor! Nepoužívajte tento ohrievač v malých miestnostiach obývaných osobami, ktoré nie sú schopné samostatne opustiť miestnosť, pokiaľ nie je zabezpečený stály dohľad.
8. Pozor! Aby ste znížili riziko požiaru, udržujte tkaniny, záclony alebo akýkoľvek iný horľavý materiál vo vzdialenosti najmenej 1 m od výstupu vzduchu.
9. Neumiestňujte ho priamo do rohu, dodržiavajte minimálne vzdialenosti podľa obrazu č. 2. Berte ohľad na bezpečnostné pokyny, ktoré môžu byť daným štátom špecifické!
10. Spotrebič sa nesmie používať v spojení s programovým spínačom, časovým spínačom alebo samostatnými diaľkovo ovládanými systémami atď., ktoré môžu spotrebič zapínať samostatne, pretože akékoľvek zakrytie alebo nesprávne umiestnenie spotrebiča môže spôsobiť nebezpečenstvo požiaru.
11. Výrobok používajte len na jeho účel, na ohrievanie vzduchu, na všeobecné ohrievanie nie.
12. Nesmerujte prúd teplého vzduchu priamo na závesy alebo iné horľavé materiály!
13. Nepoužívajte tam, kde sa môžu uvoľňovať horľavé výpary alebo výbušný prach! Nepoužívajte v horľavom alebo výbušnom prostredí!
14. Použitie zariadenia v blízkosti vane, umývadla, sprchy, bazénu alebo sauny je ZAKÁZANÉ!
15. Len na vnútorné použitie! Chráňte pred vlhkým prostredím (napr. kúpeľňa, plaváreň)!
16. Prístroj je zakázané umiestniť priamo pod sieťovú zásuvku!
17. Prístroj prevádzkujte len pod stálym dozorom!
18. Nenechajte bez dozoru v blízkosti detí!

19. Prístroj nepoužívajte v motorových vozidlách alebo v úzkych, uzavretých miestnostiach (< 5 m^2, napr. výťah)!
20. Ak prístroj dlhší čas nepoužívate, vypnite ho, potom odpojte ho zo siete! Prístroj skladujte na suchom, chladnom mieste!
21. Prístroj pred premiestňovaním odpojte zo siete!
22. Zariadenie sa môže premiestňovať pomocou držiaka.
23. Ak počas používania zistíte akúkoľvek poruchu (napr. zvýšený hluk alebo cítite zvláštny zápach), okamžite vypnite prístroj a odpojte ho od elektrickej siete!
24. Dbajte na to, aby sa cez otvory do prístroja nedostali žiadne predmety, voda alebo tekutina!
25. Chráňte pred prachom, parou, priamym slnečným a tepelným žiarením!
26. Pred čistením prístroj odpojte od elektrickej siete vytiahnutím zástrčky zo zásuvky!
27. Ohrievača a pripojovacieho kábla sa nikdy nedotknite mokrou rukou!
28. Pripojte len do uzemnenej zásuvky s napätím: 230 V~ / 50 Hz!
29. Pripojovací kábel rozmotajte po jeho celej dĺžke!
30. Pripojovací kábel neveďte cez prístroj alebo v blízkosti otvoru teplého/studeného vzduchu!
31. Pripojovací kábel neveďte popod koberec, rohožku, atď.!
32. Pri pripojení prístroja do elektrickej siete nepoužívajte predlžovací prívod alebo rozbočovač!
33. Prístroj umiestnite tak, aby ste mali dostatok miesta na vytiahnutie zástrčky!
34. Prívodný kábel umiestnite tak, aby sa ani náhodou nevytiahol zo zásuvky, a aby oň nikto nemohol potknúť!
35. Výrobca si vyhradzuje právo zmeniť technické parametre a design výrobku kedykoľvek bez predchádzajúceho upozornenia.
36. Aktuálny návod na použitie si môžete stiahnuť z webovej stránky www.somogyi.sk.
37. Za prípadné chyby v tlači nezodpovedáme a ospravedlňujeme sa za ne.
38. Len pre domáce účely, priemyselné použitie je zakázané!

ZAKÁZANÉ ZAKRÝVAŤ!
ZAKRYTIE MÔŽE SPÔSOBIŤ PREHRIATIE, NEBEZPEČENSTVO POŽIARU ALEBO ÚRAZ ELEKTRICKÝM PRÚDOM!

Nebezpečenstvo úrazu elektrickým prúdom! Prístroj ani jeho príslušenstvo nerozoberajte ani neupravujte! V prípade poškodenia ktorejkoľvek časti okamžite odpojte napájanie a obráťte sa na odborníka.

Ak je sieťový kábel poškodený, výmenu môže vykonať len výrobca, jeho servis alebo podobne kvalifikovaná osoba!

UVEDENIE DO PREVÁDZKY

1. Pred uvedením do prevádzky opatrne odstráňte balenie prístroja a dbajte na to, aby ste prístroj alebo sieťový kábel nepoškodili. V prípade poškodenia prevádzkovanie prístroja je zakázané!
2. Prístroj vyberte z krabice.
3. Prístroj postavte na podstavec, na pevnú, vodorovnú plochu!
4. Počas prevádzky je nutné zabezpečiť voľné prúdenie teplého vzduchu, preto dodržujte minimálne vzdialenosti podľa **obr. č. 2**!
5. Hlavný spínač nastavte do vypnutej polohy „0"!
6. Prístroj pripojte do normalizovanej uzemnenej nástennej pripojovacej zásuvky! Týmto je prístroj pripravený na prevádzku.

ČISTENIE, ÚDRŽBA

Za účelom optimálnej prevádzky prístroja je potrebné prístroj čistiť v závislosti od stupňa znečistenia, ale aspoň raz mesačne.

1. Pred čistením vypnite prístroj a odpojte z elektrickej siete vytiahnutím kábla zo zásuvky!
2. Prístroj nechajte vychladnúť (min. 30 min).
3. Vstupné a výstupné otvory vzduchu vyčistite pomocou vysávača a kefového nástavca !
4. Prístroj poutierajte zvonka mierne vlhkou utierkou! Nepoužívajte agresívne čistiace prostriedky! Dbajte na to, aby sa do vnútra prístroja a na elektrické súčiastky nedostala voda!

RIEŠENIE PROBLÉMU

Problém	Riešenie problému
Prístroj neohrieva v režime ohrievania.	Skontrolujte sieťové napájanie.
	Skontrolujte nastavenia termostatu.
	Mohla sa aktivovať ochrana proti prehriatiu.
Ochrana proti prehriatiu sa často aktivuje.	Očistite zariadenie.
Zariadenie je hlučné.	Zariadenie umiestnite na pevný, vodorovný povrch.
	Očistite otvory pre vstup a výstup vzduchu zariadenia.

ZNEHODNOCOVANIE

Výrobok nevyhadzujte do bežného domového odpadu, separujte oddelene, lebo môže obsahovať súčiastky nebezpečné na životné prostredie alebo aj na ľudské zdravie! Za účelom správnej likvidácie výrobku odovzdajte ho na mieste predaja, kde bude prijatý zdarma, respektíve u predajcu, ktorý predáva identický výrobok vzhľadom na jeho ráz a funkciu. Výrobok môžete odovzdať aj miestnej organizácii zaoberajúcej sa likvidáciou elektroodpadu. Tým chránite životné prostredie, ľudské a teda aj vlastné zdravie. Prípadné otázky Vám zodpovie Váš predajca alebo miestna organizácia zaoberajúca sa likvidáciou elektroodpadu.

CHARAKTERISTIKA
Keramický ohrievač s ventilátorom na ohrev vzduchu vo vnútorných miestnostiach • keramický ohrievací článok PTC • režim ventilátor/teplý/horúci vzduch • 2 stupne ohrievania 750 W / 1500 W • mechanický termostat • kontrolka prevádzky • kožený držiak • ochrana proti prehriatiu • automatické vypnutie v prípade prevrhnutia

PREVÁDZKA PRÍSTROJA
Po uvedení zariadenia do prevádzky podľa časti UVEDENIE DO PREVÁDZKY ho zapnite otočením **stupňového spínača** doprava do režimu iba ventilátor ✣, alebo ● (750 W) alebo ● ● (1500 W) stupeň ohrevu.
V každom prípade zariadenie začne fungovať iba vtedy, ak otočíte **mechanický termostat** doprava, aspoň dovtedy, kým nebudete počuť cvaknutie. V tomto bode sa spustí ventilátor a rozsvieti sa kontrolka prevádzky.
Keď je zvolený stupeň ohrievania, ohrievanie začne pracovať spoločne s ventilátorom. Keď teplota v miestnosti dosiahne nastavenú teplotu, termostat vypne ohrievanie, ventilátor sa tiež zastaví a kontrolka prevádzky zhasne. Ak chcete vyššiu teplotu, otočte gombík termostatu v smere chodu hodinových ručičiek, ak chcete nižšiu teplotu, otočte ním proti smeru chodu hodinových ručičiek.

Zariadenie je možné **vypnúť** otočením vypínača úplne doľava, do polohy „0“.

Ak ho dlhší čas nepoužívate, odpojte ho zo zásuvky.

Ochrana **proti prehriatiu** vypne spotrebič v prípade prehriatia, napr. ak sú zakryté otvory pre vstup a výstup vzduchu. Odpojte spotrebič od elektrickej siete vytiahnutím pripojovacej vidlice zo zásuvky. Nechajte spotrebič vychladnúť (najmenej 30 minút). Skontrolujte, či sú otvory pre vstup a výstup vzduchu voľné, v prípade potreby ich vyčistite. Spotrebič znova zapnite. Ak je ochrana proti prehriatiu stále aktivovaná, odpojte spotrebič od elektrickej siete vytiahnutím pripojovacej vidlice zo zásuvky a obráťte sa na odborný servis.

V prípade prevrhnutia vstavaný guľový spínač zastaví prevádzku zariadenia. Ak sa výrobok vráti do vodorovnej polohy, bude pokračovať v prevádzke.
Upozornenie! Keď sa produkt premiestňuje, kvôli guľovému spínaču prevrhnutia sa guľa pohybuje, čo je počuteľné a nie je to porucha.

TECHNICKÉ ÚDAJE
napájanie:..... 220-240 V~ 50-60 Hz
výkon::..... 750 W / 1500 W
trieda ochrany: ..... II.
ochrana IP:..... IP20: Bez ochrany proti vniknutiu vody!
hlučnosť:..... 50,4 dB(A)
rozmery: ..... 213 x 175 x 110 mm
hmotnosť:..... 1,0 kg

RO ÎNCĂLZITOR CERAMIC PTC PORTABIL

INSTRUCȚIUNI IMPORTANTE DE SIGURANȚĂ
CITIȚI CU ATENȚIE ȘI PĂSTRAȚI PENTRU UTILIZARE VIITOARE!

AVERTISMENTE

1. Înainte de a utiliza produsul, vă rugăm să citiți următoarele instrucțiuni de utilizare și să le păstrați. Descrierea originală este în limba maghiară.
2. Copiii sub 3 ani trebuie ținuți departe de aparat, cu excepția cazului în care sunt supravegheați în permanență. Copiii cu vârsta peste 3 ani și sub 8 ani pot porni/opri aparatul numai dacă acesta a fost amplasat și instalat în poziția sa normală de funcționare și dacă sunt supravegheați sau dacă li s-au dat instrucțiuni despre cum să utilizeze aparatul în siguranță și dacă înțeleg pericolele implicate.
3. Acest aparat poate fi utilizat de persoane cu capacități fizice, senzoriale sau mentale reduse sau lipsite de experiență și cunoștințe, precum și de copii cu vârsta de 8 ani și peste, dacă au fost supravegheați sau au primit instrucțiuni privind utilizarea aparatului în siguranță și înțeleg pericolele implicate. Copiii nu trebuie să se joace cu aparatul. Curățarea și întreținerea de către utilizator trebuie efectuate numai de către copii sub supraveghere. **AVERTISMENT: Unele componente ale acestui aparat se pot încălzi foarte tare și pot provoca arsuri. Trebuie acordată o atenție deosebită atunci când sunt prezenți copii sau persoane vulnerabile.**
4. Asigurați-vă că dispozitivul nu a fost deteriorat în timpul transportului!
5. Este interzisă utilizarea dispozitivului dacă acesta a fost scăpat anterior!
6. Nu utilizați dispozitivul dacă există deteriorări vizibile!
7. Atenție: Nu utilizați acest încălzitor în încăperi mici unde există persoane care nu pot părăsi camera singure, decât dacă sunt sub supraveghere constantă.
8. Atenție: Pentru a reduce riscul de incendiu, țineți textilele, perdelele sau orice alte materiale inflamabile la cel puțin 1 m distanță de orificiul de evacuare a aerului.
9. Nu amplasați produsul într-un colț, respectați distanțele minime de instalare indicate în Figura 2! Respectați reglementările de siguranță valabile în țara respectivă!
10. Aparatul nu trebuie utilizat împreună cu un comutator de programe, un temporizator sau sisteme separate, cu comandă de la distanță etc., care pot porni independent aparatul, deoarece acoperirea sau amplasarea incorectă a aparatului poate cauza un pericol de incendiu.
11. Dispozitivul este destinat utilizării exclusive pentru încălzirea aerului, nu pentru încălzire generală.
12. Aerul cald nu trebuie direcționat direct spre perdele sau alte materiale inflamabile!
13. Nu utilizați în locuri unde se pot elibera vapori inflamabili sau praf exploziv! Nu utilizați în medii inflamabile sau explozive!
14. NU utilizați dispozitivul în apropierea unei căzi de baie, chiuvetei, dușului, piscinei sau saunei!
15. A se utiliza doar în spații interioare uscate! A se păstra departe de medii umede (de exemplu, baie, piscină)!
16. Aparatul nu trebuie amplasat direct sub o priză!
17. Poate fi operat doar sub supraveghere constantă!
18. Nu utilizați aparatul fără supraveghere în apropierea copiilor!
19. Este interzisă utilizarea dispozitivului în vehicule sau în spații înguste (<5 m²), închise (de exemplu, lift)!

20. Dacă nu utilizați dispozitivul pentru o perioadă lungă de timp, opriți-l și deconectați-l! Depozitați dispozitivul într-un loc uscat și răcoros!
21. Înainte de a muta încălzitorul, deconectați-l întotdeauna de la sursa de alimentare!
22. Aparatul poate fi mutat doar ținând de mânerul de transport.
23. Dacă observați orice anomalie (de exemplu, auziți un zgomot neobișnuit provenind de la dispozitiv sau simțiți un miros de ars), opriți-l imediat și deconectați-l de la sursa de alimentare!
24. Aveți grijă să nu lăsați obiecte sau lichide să cadă în dispozitiv prin vreo deschidere.
25. A se proteja de praf, umiditate, lumina soarelui și radiațiile directe ale căldurii!
26. Înainte de curățare, deconectați dispozitivul de la sursa de alimentare trăgând ștecherul!
27. Nu atingeți niciodată dispozitivul sau cablul de conectare cu mâinile ude!
28. Poate fi conectat doar la o priză de perete cu împământare și o tensiune de 230 V~ / 50 Hz!
29. Derulați complet cablul de conectare!
30. Nu treceți cablul de conectare pe dispozitiv sau în apropierea orificiilor de admisie și evacuare a aerului!
31. Nu treceți cablul de conectare pe sub covoare, preșuri etc.!
32. Nu folosiți un prelungitor sau un splitter pentru a conecta dispozitivul!
33. Amplasați dispozitivul astfel încât ștecherul să fie ușor accesibil și să poată fi deconectat!
34. Pozați cablul de conectare astfel încât să nu fie scos accidental sau să vă împiedicați de el!
35. Datorită îmbunătățirilor continue, datele tehnice și designul pot fi modificate fără notificare prealabilă.
36. Manualul de utilizare actual poate fi descărcat de pe site-ul www.somogyi.hu.
37. Nu ne asumăm responsabilitatea pentru eventualele greșeli de tipar și ne cerem scuze.
38. Este permisă doar uzul privat, nu și cel industrial!

ESTE INTERZISĂ ACOPERIREA!
ACOPERIREA ACESTORA POATE CAUZA SUPRAÎNCĂLZIREA, PERICOL DE INCENDIU SAU ELECTROCUTARE!

Risc de electrocutare! Este interzisă dezasamblarea sau modificarea dispozitivului sau a accesoriilor acestuia! În caz de deteriorare a oricărei piese, deconectați imediat alimentarea cu energie electrică și contactați un specialist.

Dacă cablul de alimentare este deteriorat, acesta poate fi înlocuit doar de către producător, agentul său de service sau o persoană cu calificare similară!

INSTALARE

1. Înainte de instalare, îndepărtați cu grijă materialul de ambalare pentru a evita deteriorarea dispozitivului sau a cablului de conectare. Nu instalați dispozitivul dacă este deteriorat!
2. Scoateți dispozitivul din cutie.
3. Așezați aparatul pe baza sa, pe o suprafață solidă și orizontală.
4. Pentru funcționare, trebuie asigurată circulația liberă a aerului cald, prin urmare, respectați distanțele minime de amplasare indicate în **Figura 2**!
5. Comutatorul de nivel al dispozitivului trebuie să fie în poziția „0”!
6. Conectați dispozitivul la o priză standard cu împământare! Dispozitivul este acum gata de utilizare.

CURĂȚARE, ÎNTREȚINERE

Pentru a asigura funcționarea optimă a dispozitivului, poate fi necesară curățarea acestuia cel puțin o dată pe lună, în funcție de gradul de contaminare.

1. Înainte de curățare, opriți dispozitivul și deconectați-l de la sursa de alimentare trăgând ștecherul!
2. Lăsați dispozitivul să se răcească (min. 30 de minute).
3. Curățați orificiile de admisie a aerului rece și de evacuare a aerului cald ale dispozitivului cu un aspirator și o perie.
4. Curățați exteriorul dispozitivului cu o lavetă ușor umedă. Nu utilizați agenți de curățare agresivi! Nu lăsați apa să pătrundă în dispozitiv sau pe componentele electrice!

DEPANARE

Fenomenul de eroare	Posibilă soluție la eroare
Aparatul nu se încălzește în modul de încălzire.	Verificați alimentarea de la rețea.
	Verificați setările termostatului.
	Este posibil să se fi activat protecția la supraîncălzire.
Protecția la supraîncălzire este activată frecvent.	Curățați dispozitivul.
Dispozitivul este zgomotos.	Așezați dispozitivul pe o suprafață solidă, orizontală.
	Curățați orificiile de admisie și evacuare a aerului ale dispozitivului.

ELIMINAREA PRODUSULUI

Colectați separat echipamentul transformat în deșeu, nu îl aruncați împreună cu deșeurile menajere, pentru că poate conține componente toxice pentru mediu sau sănătatea umană! Echipamentul folosit sau transformat în deșeu poate fi predat gratuit la locul achiziționării, respectiv la toți distribuitorii, care comercializează echipamente de natură și cu funcții asemănătoare echipamentului eliminat. Puteți elimina echipamentul și în locuri de colectare specializate pe preluarea echipamentelor electronice. Astfel veți proteja mediul și sănătatea dvs. și a semenilor dvs. Dacă aveți întrebări contactați organizația locală responsabilă pentru colectarea deșeurilor. Ne asumăm răspunderea pentru sarcinile prevăzute de legislația în vigoare pentru producător, și suportăm cheltuielile aferente. Informații privind colectarea deșeurilor: www.somogyi.hu.

CARACTERISTICI
Încălzitor ceramic tip ventilator pentru încălzirea aerului în încăperi interioare • element de încălzire ceramic PTC • mod ventilator/aer cald/fierbinte • 2 niveluri de încălzire 750 W / 1500 W • termostat mecanic • indicator luminos de funcționare • cu mâner de transport din piele • cu protecție la supraîncălzire • oprire automată la răsturnare

OPERAȚIUNE
După ce ați configurat aparatul conform secțiunii PORNIRE, porniți-l rotind **comutatorul de viteză** spre dreapta, în modul numai cu ventilator ✣, sau ● (750 W) sau ● ● (1500 W) nivel de încălzire.
În orice caz, dispozitivul va porni la funcționare doar dacă rotiți **termostatul mecanic** spre dreapta, cel puțin până când auziți un clic. În acest moment, ventilatorul va porni la funcționare și se va aprinde martorul luminos de funcționare.
Când este selectat un nivel de încălzire, încălzirea începe să funcționeze împreună cu ventilatorul. Când temperatura camerei atinge temperatura setată, termostatul oprește încălzirea, ventilatorul se oprește și el, iar indicatorul luminos de funcționare se stinge. Dacă doriți o temperatură mai mare, rotiți butonul termostatului în sensul acelor de ceasornic, dacă doriți o temperatură mai mică, rotiți-l în sens invers acelor de ceasornic.

Dispozitivul poate fi **oprit** rotind întrerupătorul de alimentare complet spre stânga, în poziția „0”.

Dacă nu îl folosiți pentru o perioadă lungă de timp, scoateți-l din priză.

Protecția **la supraîncălzire** oprește aparatul în caz de supraîncălzire, de exemplu, dacă orificiile de admisie și evacuare a aerului sunt acoperite. Deconectați aparatul de la rețeaua electrică trăgând ștecherul. Lăsați aparatul să se răcească (cel puțin 30 de minute). Verificați dacă orificiile de admisie și evacuare a aerului sunt libere; curățați-le dacă este necesar. Reporniți aparatul. Dacă protecția la supraîncălzire este încă activată, deconectați aparatul de la rețeaua electrică trăgând ștecherul și contactați un service autorizat.

Produsul este înclinat, comutatorul cu bilă încorporat oprește funcționarea dispozitivului. Dacă produsul este readus în poziție orizontală, acesta va continua să funcționeze.
Atenție! Datorită comutatorului de înclinare a bilei, bila se va mișca atunci când produsul este mișcat, ceea ce se aude și nu reprezintă o defecțiune.

DATE TEHNICE
sursă de alimentare: .....220-240 V~ 50-60 Hz
putere: .....750 W / 1500 W
clasa de protecție la contact: .....II.
protecție IP: .....IP20: Nu este protejat împotriva pătrunderii apei!
nivel de zgomot: .....50,4 dB(A)
dimensiune: .....213 x 175 x 110 mm
greutate: .....1,0 kg

SRB MNE PRENOSNA PTC KERAMIČKA GREJALICA

BITNA BEZBEDNOSNA UPUTSTVA
PAŽLJIVO PROČITAJTE UPUTSTVO I SAČUVAJTE UPUTSTVO ZA KASNIJU UPOTREBU!

NAPOMENE

1. Pre prve upotrebe radi bezbednog i tačnog rada pažljivo pročitajte i proučite ovo uputstvo. Sačuvajte uputstvo! Prevod originalnog uputstva sa mađarskog jezika.
2. Decu mlađu od 3 godine treba držati dalje od uređaja osim ako su pod stalnim nadzorom odrasle osobe. Deca starija od 3 godine i mlađa od 8 godina mogu uključiti/isključiti uređaj samo ako je uređaj postavljen i instaliran u svom normalnom radnom položaju, pod nadzorom odrasle osobe i ako su upućeni u rizike upotrebe.
3. Ovaj uređaj mogu da koriste osobe sa smanjenim fizičkim, senzornim ili mentalnim sposobnostima ili nedostatkom iskustva i znanja, kao i deca od 8 i više godina, samo ako su pod nadzorom ili su im data uputstva o tome kako da bezbedno koriste uređaj. i razumeti opasnosti upotrebe. Deca ne smeju da se igraju sa uređajem. Deca smeju da vrše čišćenje ili korisničko održavanje uređaja samo pod nadzorom odgovornog lica. **UPOZORENJE: Neki delovi ovog uređaja mogu se jako zagrejati i izazvati opekotine. Posebna pažnja se mora obratiti kada su deca i ugroženi ljudi prisutni.**
4. Uverite se da uređaj nije oštećen prilikom transporta!
5. Zabranjena je upotreba uređaja ako je on prethodno pao!
6. Zabranjena je upotreba uređaja sa vidljivim tragovima oštećenja!
7. Pažnja! Ne koristite ovu grejalicu u malim prostorijama gde mogu biti ljudi koji ne mogu samostalno da napuste prostoriju, osim ako je obezbeđen stalni nadzor.
8. Pažnja! Da biste smanjili rizik od požara, držite tekstilne predmeta, zavese ili bilo koji drugi zapaljivi materijal najmanje 1 m od otvora za izlaz vazduh.
9. Ne postavljajte ga blizu ćoškova, držite se mera opisanih u tačci 2! Uzmite u obzir i uvek se pridržavajte lokalnih, nacionalnih propisa!
10. Uređaj je zabranjeno povezati sa tajmerom ili drugom elektronikom koja omogućava eventualan samostalan rad ovog uređaja, pošto eventualno prekrivanje uređaja ili njegovo pogrešno postavljanje može izazvati opasnost od požara.
11. Uređaj je predviđen isključivo za zagrevanje vazduha prostorija, za druge tipove zagrevanja ne.
12. Vrući vazduh se ne sme direktno usmeravati na zavese ili druge zapaljive materijale!
13. Zabranjena upotreba u prostorijama gde mogu biti prisutni zapaljivi gasovi, tečnosti ili prašine! Ne koristite ga u blizini zapaljivih materijala!
14. Uređaj je ZABRANJENO koristiti u blizini kada, umivaonika, tuša, bazena ili sauna!
15. Upotrebljivo samo u suvim zatvorenim prostorijama! Štitite ga od pare (primer kupatilo, sauna)!
16. Uređaj zabranjeno postaviti direktno ispod strujne utičnice!
17. Upotrebljivo samo uz konstantan nadzor!
18. Zabranjena upotreba u prisustvu dece bez nadzora!
19. Zabranjena upotreba u motornim vozilima ili skučenim zatvorenim prostorima (<5 m^2) (primer lift)!
20. Ako duže vreme ne koristite uređaj, isključite ga i izvucite iz struje! Uređaj skladištite na suvom tamnom mestu!

21. Pre pomeranja uređaja, svaki put isključite iz struje!
22. Uređaj se sme pomerati samo držeći ga za ručku.
23. Ukoliko primetite neke nepravilnosti pri radu (primer: čudan zuk, neprijatan miris, dim), odmah ga isključite iz struje!
24. Obratite pažnju da kroz otvore ništa ne upadne ili ucuri u uređaj.
25. Uređaj štitite od prašine, pare, direktnog uticaja sunca i direktne toplote!
26. Pre čišćenja uvek isključite uređaj iz struje!
27. Uređaj i priključni kabel ne dodirujte mokrim, vlažnim rukama!
28. Uređaj se sme uključivati samo u uzemljenu zidnu utičnicu 230 V~ / 50 Hz!
29. Priključni kabel odmotajte do kraja!
30. Priključni kabel ne sme da dodiruje telo grejalice i tako je postavite da ne bude ispred otvora za vreo vazduh!
31. Ne provlačite kabl za napajanje ispod ili kroz tepihe, otirače itd.!
32. Ne koristite produžne kablove i razdelnike za priključenje uređaja!
33. Uređaj tako postavite da priključni kabel uvek bude lako dostupan!
34. Priključni kabel tako postavite da ne smeta prolazu, da se ne bi zakačili za njega!
35. Iz razloga konstantnog razvoja i poboljšavanja kvaliteta promene u karakteristikama i dizajnu mogu se desiti i bez najave.
36. Aktuelno uputstvo za upotrebu možete pronaći na adresi www.somogyi.hu.
37. Za eventualne štamparske greške ne odgovaramo i unapred se izvinjavamo.
38. Dozvoljeno za upotrebu samo u privatne svrhe, nije za profesionalnu upotrebu!

ZABRANJENO PREKRIVATI!
PREKRIVANJE MOŽE DA PROUZROKUJE PREGREVANJE, POŽAR ILI STRUJNI UDAR!

Opasnost od strujnog udara! Zabranjeno je rastavljanje ili modifikovanje uređaja ili njegove dodatne opreme! U slučaju oštećenja bilo kog dela, odmah isključite napajanje i obratite se stručnom licu.

Ukoliko se ošteti priključni kabel, zamenu može da izvrši samo ovlašćeno lice uvoznika ili slična kvalifikovana osoba!

PUŠTANJE U RAD

1. Pre puštanja u rad pažljivo uklonite ambalažu kako ne biste oštetili uređaj ili priključni kabel. U slučaju bilo kakvog oštećenja zabranjeno je puštanje u rad!
2. Izvadite urežaj iz kutije.
3. Postavite uređaj na čvrstu, vodoravnu površinu!
4. Za rad je potrebno obezbediti slobodnu cirkulaciju toplog vazduha, zato se pridržavajte minimalnih udaljenosti za postavljanje prikazanih na **slici 2**.
5. Prekidač režima rada mora biti u isključenom položaju „0”!
6. Priključite uređaj u standardnu uzemljenu zidnu utičnicu! Ovim je uređaj spreman za rad.

ČIŠĆENJE, ODRŽAVANJE

U zavisnosti od uslova rada i zaprljanosti za optimalan rad ventilator se redovito mora čistiti, minimum mesečno jedan put.

1. Pre čišćenja isključite uređaj i takođe je isključite iz zida!
2. Ostavite uređaj da se ohladi (min. 30 minuta).
3. Očistite otvore za ulaz hladnog i izlaz toplog vazduha uređaja usisivačem i četkom.
4. Vlažnom krpom očistite spoljašnji deo uređaja, ne koristite agresivna hemijska sredstva! Obratite pažnju da ništa ne ucuri u unutrašnjost uređaja!

OTKLANJANJE GREŠAKA

Greška	Moguće rešenje
Uređaj ne greje u režimu grejanja.	Proverite mrežno napajanje.
	Proverite položaj termostat.
	Aktivirala se zaštita od pregrevanja.
Često se aktivira zaštita od pregrevanja.	Očistite uređaj.
Uređaj je bučan.	Uređaj postavite na ravnu čvrstu površinu.
	Očistite otvore za ulaz i izlaz vazduha.

ODLAGANJE

Oprema koja je postala otpad treba se sakupljati odvojeno, ne bacati u kućni otpad, jer može sadržati sastojke opasne po životnu sredinu ili ljudsko zdravlje! Korišćena ili otpadna oprema može se besplatno predati na mestu za prikupljanje elektronskog otpada koje vodi stručno lice. Na taj način štitite životnu sredinu, svoje i zdravlje drugih ljudi. U slučaju pitanja, obratite se lokalnoj organizaciji za upravljanje otpadom ili mestu kupovine proizvoda.

OSOBINE
Keramička ventilátorska grejalica za zagrevanje vazduha zatvorenih prostorija • PTC keramički grejač • režimi: ventilator/topli vazduh/vruć vazduh • 2 nivoa grejanja: 750 W / 1500 W • mehanički termostat • indikatorska lampica rada • drška od kože • zaštita od pregrevanja • automatsko isključivanje u slučaju prevrtanja

UPOTREBA
Nakon što ste pripremili uređaj prema opisanima u delu PUŠTANJE U RAD, uključite uređaj okretanjem **prekidača za režim rada** u položaj ventilatora ✿, ili grejanja ● (750 W) ili ●● (1500 W).
U svakom slučaju, uređaj će početi da radi samo ako okrenete mehanički termostat udesno, barem dok ne čujete zvuk kliktanja. U ovom trenutku, ventilator će početi da radi i indikatorska lampica rada će se uključi.
Kada se izabere nivo grejanja, grejanje počinje da radi zajedno sa ventilatorom. Kada temperatura u prostoriji dostigne podešenu temperaturu, termostat isključuje grejanje, ventilator se takođe zaustavlja, a indikatorska lampica rada se gasi. Ako želite višu temperaturu, okrenite dugme termostata u smeru kazaljke na satu, ako želite nižu temperaturu, okrenite ga u smeru suprotnom od kazaljke na satu.

Uređaj se može **isključiti** okretanjem prekidača do kraja ulevo, u položaj „0“.

Ako ne koristite uređaj duže vreme, isključite ga iz utičnice.

Zaštita od pregrevanja isključuje uređaj u slučaju pregrevanja, npr. ako su otvori za ulaz i izlaz vazduha pokriveni. Isključite uređaj iz struje izvlačenjem utikača. Ostavite uređaj da se ohladi (najmanje 30 minuta). Proverite da li su otvori vazduha čisti; očistite ih ako je potrebno. Ponovo uključite uređaj. Ako je zaštita od pregrevanja i dalje aktivirana, isključite uređaj iz struje izvlačenjem utikača i obratite se ovlašćenom servisu.

Ako se uređaj **prevrne**, ugrađeni kuglični prekidač zaustavlja rad uređaja. Kada se uređaj vrati u horizontalni položaj, on nastavlja sa radom.
Pažnja! Zbog kugličnog prekidača za zaštitu u slučaju prevrtanja, kada se proizvod pomera, kugla se pomera, što se može čuti i nije kvar.

TEHNIČKI PODACI
napajanje:..... 220-240 V~ 50-60 Hz
snaga:..... 750 W / 1500 W
razred zaštite:..... II.
IP zaštita:..... IP20: Nije zaštićena od prodora vode!
nivo buke:..... 50,4 dB(A)
dimenzije:..... 213 x 175 x 110 mm
masa:..... 1,0 kg

CZ PŘENOSNÝ KERAMICKÝ OHŘÍVAČ PTC

DŮLEŽITÉ BEZPEČNOSTNÍ POKYNY
POZORNĚ SI PŘEČTĚTE A USCHOVEJTE PRO BUDOUCÍ POUŽITÍ!

BEZPEČNOSTNÍ UPOZORNĚNÍ

1. Před použitím výrobku si prosím přečtěte následující návod k použití a uschovejte si jej. Původní popis je v maďarštině.
2. Děti mladší 3 let by měly být chráněny před spotřebičem, pokud nejsou pod neustálým dohledem. Děti starší 3 let a mladší 8 let smí spotřebič zapínat/vypínat pouze tehdy, je-li umístěn a instalován v normální provozní poloze a jsou-li pod dohledem nebo byly poučeny o bezpečném používání spotřebiče a rozumí souvisejícím rizikům.
3. Tento spotřebič mohou používat osoby se sníženými fyzickými, smyslovými nebo duševními schopnostmi nebo bez dostatečných zkušeností a znalostí, jakož i děti od 8 let, pokud jsou pod dohledem nebo pokud byly poučeny o bezpečném používání spotřebiče a rozumí souvisejícím rizikům. Děti si se spotřebičem nesmí hrát. Čištění a uživatelskou údržbu smí provádět pouze děti pod dohledem. **VAROVÁNÍ: Některé části tohoto spotřebiče se mohou velmi zahřát a způsobit popáleniny. Zvláštní opatrnosti je třeba dbát, pokud jsou v přítomnosti dětí nebo zranitelných osob.**
4. Ujistěte se, že zařízení nebylo během přepravy poškozeno!
5. Je zakázáno používat zařízení, pokud již dříve upadlo!
6. Nepoužívejte zařízení, pokud je viditelné poškození!
7. Varování: Nepoužívejte tento ohřívač v malých místnostech, kde se nacházejí osoby, které nemohou místnost samostatně opustit, pokud nejsou pod neustálým dohledem.
8. Varování: Abyste snížili riziko požáru, udržujte textilie, záclony nebo jiné hořlavé materiály alespoň 1 m od výstupu vzduchu.
9. Neumisťujte jej do přímého rohu, dodržujte minimální instalační vzdálenosti uvedené na obrázku 2! Dodržujte bezpečnostní předpisy platné v dané zemi!
10. Spotřebič se nesmí používat ve spojení s programovým spínačem, časovým spínačem nebo samostatnými, dálkově ovládanými systémy atd., které mohou spotřebič nezávisle zapnout, protože zakrytí nebo nesprávné umístění spotřebiče může způsobit nebezpečí požáru.
11. Zařízení je určeno pouze k ohřevu vzduchu, nikoli k obecným účelům vytápění.
12. Horký vzduch by neměl být namířen přímo na záclony ani jiné hořlavé materiály!
13. Nepoužívejte v místech, kde se mohou uvolňovat hořlavé páry nebo výbušný prach! Nepoužívejte v hořlavém nebo výbušném prostředí!
14. NEPOUŽÍVEJTE zařízení v blízkosti vany, umyvadla, sprchy, bazénu nebo sauny!
15. Pouze k použití v suchých vnitřních podmínkách! Uchovávejte mimo vlhké prostředí (např. koupelna, bazén)!
16. Zařízení nesmí být umístěno přímo pod elektrickou zásuvkou!
17. Lze jej provozovat pouze pod neustálým dohledem!
18. Nepoužívejte bez dozoru v blízkosti dětí!
19. Je zakázáno používat zařízení ve vozidlech nebo v úzkých (<5 m²) uzavřených prostorách (např. výtah)!

20. Pokud přístroj delší dobu nepoužíváte, vypněte jej a odpojte ze zásuvky! Přístroj skladujte na suchém a chladném místě!
21. Před přemístěním topení jej vždy odpojte od elektrické sítě!
22. Zařízení smí být přenášeno pouze za rukojeť.
23. Pokud si všimnete jakékoli abnormality (např. slyšíte neobvyklý zvuk ze zařízení nebo cítíte zápach spáleniny), okamžitě jej vypněte a odpojte od napájení!
24. Dbejte na to, aby se do zařízení nedostaly žádné předměty ani tekutiny žádnými otvory.
25. Chraňte před prachem, vlhkostí, slunečním zářením a přímým tepelným zářením!
26. Před čištěním odpojte zařízení od elektrické sítě vytažením zástrčky!
27. Nikdy se nedotýkejte zařízení ani připojovacího kabelu mokrýma rukama!
28. Smí být zapojen pouze do uzemněné zásuvky s napětím 230 V~ / 50 Hz!
29. Úplně odviňte připojovací kabel!
30. Neveďte připojovací kabel na zařízení ani v blízkosti otvorů pro vstup a výstup vzduchu!
31. Neveďte připojovací kabel pod koberci, rohožkami atd.!
32. K připojení zařízení nepoužívejte prodlužovací kabel ani rozbočovač!
33. Umístěte zařízení tak, aby byla zástrčka snadno přístupná a dala se odpojit!
34. Připojovací kabel veďte tak, aby nemohlo dojít k jeho nechtěnému vytažení nebo zakopnutí o něj!
35. Vzhledem k neustálému vylepšování se technické údaje a design mohou změnit bez předchozího upozornění.
36. Aktuální uživatelskou příručku si můžete stáhnout z webových stránek www.somogyi.hu.
37. Neneseme odpovědnost za případné tiskové chyby a omlouváme se.
38. Povoleno je pouze soukromé použití, nikoli průmyslové!

JE ZAKÁZÁNO HO ZAKRÝVAT!
PŘIKRYTÍ MŮŽE ZPŮSOBIT PŘEHŘÁTÍ, NEBEZPEČÍ POŽÁRU NEBO ÚRAZ ELEKTRICKÝM PROUDEM!

Nebezpečí úrazu elektrickým proudem! Je zakázáno rozebírat nebo upravovat zařízení nebo jeho příslušenství! V případě poškození jakékoli části okamžitě odpojte napájení a kontaktujte odborníka.

Pokud je napájecí kabel poškozený, smí jej vyměnit pouze výrobce, jeho servisní zástupce nebo podobně kvalifikovaná osoba!

INSTALACE

1. Před instalací opatrně odstraňte obalový materiál, abyste nepoškodili zařízení nebo připojovací kabel. V případě poškození zařízení neinstalujte!
2. Vyjměte zařízení z krabice.
3. Umístěte spotřebič na jeho základnu na pevný, vodorovný povrch.
4. Pro provoz musí být zajištěno volné proudění teplého vzduchu, proto dodržujte minimální umisťovací vzdálenosti uvedené na **obrázku 2**!
5. Hladinový spínač zařízení musí být ve vypnuté poloze „0“!
6. Zapojte zařízení do standardní uzemněné zásuvky! Zařízení je nyní připraveno k použití.

ČIŠTĚNÍ, ÚDRŽBA

Pro zajištění optimálního provozu zařízení může být nutné jej čistit alespoň jednou měsíčně, v závislosti na stupni znečištění.

1. Před čištěním přístroj vypněte a odpojte jej od zdroje napájení vytažením zástrčky!
2. Nechte zařízení vychladnout (min. 30 minut).
3. Vyčistěte otvory pro vstup studeného vzduchu a výstup horkého vzduchu zařízení pomocí vysavače a kartáčového nástavce.
4. Vnější povrch zařízení čistěte mírně navlhčeným hadříkem. Nepoužívejte agresivní čisticí prostředky! Zabraňte vniknutí vody do zařízení nebo na elektrické součástky!

ŘEŠENÍ POTÍŽÍ

Signalizace chyby	Možné řešení chyby
Zařízení v režimu vytápění nehřeje.	Zkontrolujte síťové napájení.
	Zkontrolujte nastavení termostatu.
	Mohla se aktivovat ochrana proti přehřátí.
Ochrana proti přehřátí se často aktivuje.	Vyčistěte zařízení.
Zařízení je hlučné.	Umístěte zařízení na pevný, vodorovný povrch.
	Vyčistěte otvory pro vstup a výstup vzduchu zařízení.

ZNEHODNOCOVÁNÍ

Výrobek nevyhazujte do běžného domovního odpadu, separujte odděleně, neboť může obsahovat součástky nebezpečné na životní prostředí nebo i na lidské zdraví! Za účelem správné likvidace výrobku předejte jej na místě prodeje, kde bude přijat zdarma, respektive u prodejce, který prodává identický výrobek vzhledem k jeho rázu a funkci. Výrobek můžete předat i místní organizaci zabývající se likvidací elektroodpadu. Tím chráníte životní prostředí, lidské a tedy i vlastní zdraví. Případné dotazy Vám zodpoví Váš prodejce nebo místní organizace zabývající se likvidací elektroodpadu.

VLASTNOSTI
Keramické topné těleso s ventilátorem pro ohřev vzduchu v interiéru • Keramický topný článek PTC • režim ventilátor/teplý/horký vzduch • 2 úrovně vytápění 750 W / 1500 W • mechanický termostat • provozní kontrolka • s koženou rukojetí • s ochranou proti přehřátí • automatické vypnutí při převrácení

PROVOZ
Po nastavení spotřebiče dle pokynů v části SPUŠTĚNÍ jej zapněte otočením **přepínače rychlosti** doprava do režimu pouze ventilátor, nebo (750 W) nebo (1500 W) stupeň ohřevu.
V každém případě zařízení začne fungovat pouze tehdy, pokud otočíte **mechanický termostat** doprava, alespoň dokud neuslyšíte cvaknutí. V tomto okamžiku se spustí ventilátor a rozsvítí se kontrolka provozu.
Po zvolení úrovně vytápění se vytápění spustí společně s ventilátorem. Jakmile teplota v místnosti dosáhne nastavené teploty, termostat vypne vytápění, ventilátor se také zastaví a kontrolka provozu zhasne. Chcete-li vyšší teplotu, otočte knoflíkem termostatu ve směru hodinových ručiček, chcete-li nižší teplotu, otočte jím proti směru hodinových ručiček.

Zařízení lze **vypnout** otočením vypínače zcela doleva, do polohy „0“.

Pokud jej delší dobu nepoužíváte, odpojte jej ze zásuvky.

Ochrana **proti přehřátí** vypne spotřebič v případě přehřátí, např. pokud jsou zakryté otvory pro vstup a výstup vzduchu. Odpojte spotřebič od elektrické sítě vytažením zástrčky ze zásuvky. Nechte spotřebič vychladnout (alespoň 30 minut). Zkontrolujte, zda jsou otvory pro vstup a výstup vzduchu volné, v případě potřeby je vyčistěte. Spotřebič znovu zapněte. Pokud je ochrana proti přehřátí stále aktivní, odpojte spotřebič od elektrické sítě vytažením zástrčky ze zásuvky a obraťte se na odborný servis.

V případě že se výrobek nakloní, vestavěný kuličkový spínač pozastaví provoz zařízení. Pokud se výrobek vrátí do vodorovné polohy, bude pokračovat v provozu.
Pozor! V důsledku kuličkového spínače v případě naklonění se kulička při pohybu výrobku pohne, což je slyšitelné a nejedná se o závadu.

TECHNICKÉ ÚDAJE
napájení:..... 220–240 V~ 50–60 Hz
výkon:..... 750 W / 1500 W
ochrany proti kontaktu:..... II.
Krytí IP:..... IP20: Není chráněno proti vniknutí vody!
hladina hluku:..... 50,4 dB(A)
rozměry: ..... 213 x 175 x 110 mm
hmotnost: ..... 1,0 kg

HR BiH PRIJENOSNI PTC KERAMIČKI GRIJAČ

VAŽNE SIGURNOSNE UPUTE
PAŽLJIVO PROČITAJTE I SAČUVAJTE ZA BUDUĆU UPORABU!

UPOZORENJA

1. Prije upotrebe proizvoda pročitajte sljedeće upute za uporabu i sačuvajte ih. Izvorne upute su na mađarskom jeziku.
2. Djecu mlađu od 3 godine treba držati podalje od uređaja, osim ako su pod stalnim nadzorom. Djeca starija od 3 godine i mlađa od 8 godina smiju uključivati/isključivati uređaj samo ako je postavljen i instaliran u normalan radni položaj te su pod nadzorom ili su im dane upute o sigurnom korištenju uređaja i razumiju opasnosti.
3. Ovaj uređaj mogu koristiti osobe sa smanjenim fizičkim, senzornim ili mentalnim sposobnostima ili bez iskustva i znanja, te djeca u dobi od 8 godina i starija, samo ako su pod nadzorom ili su im dane upute o sigurnom korištenju uređaja i razumiju opasnosti. Djeca se ne smiju igrati s uređajem. Čišćenje i održavanje smiju obavljati djeca samo ako su pod nadzorom. **UPOZORENJE: Neki dijelovi ovog uređaja mogu se jako zagrijati i uzrokovati opekline. Poseban oprez potreban je kada su prisutna djeca i ranjive osobe.**
4. Provjerite da se uređaj nije oštetio tijekom transporta!
5. Ne koristite uređaj ako je pao!
6. Ne koristite uređaj ako postoje vidljiva oštećenja!
7. Upozorenje! Ne koristite ovaj grijač u malim prostorijama u kojima borave osobe koje ne mogu samostalno napustiti prostoriju, osim ako nisu pod stalnim nadzorom.
8. Upozorenje! Kako biste smanjili rizik od požara, držite tekstile, zavjese ili bilo koje druge zapaljive materijale u rastojanju od najmanje 1 m od izlaza zraka.
9. Ne postavljajte izravno u kut, pridržavajte se minimalnih udaljenosti prikazanih na slici 2! Pridržavajte se sigurnosnih propisa koji vrijede u vašoj zemlji!
10. Uređaj se ne smije koristiti zajedno s programskom sklopkom, timerom ili zasebnim sustavima daljinskog upravljanja itd. koji mogu samostalno uključiti uređaj, jer prekrivanje ili nepravilno postavljanje uređaja može uzrokovati opasnost od požara.
11. Uređaj je namijenjen samo za grijanje zraka, a ne za opće svrhe grijanja.
12. Vrući zrak ne smije se usmjeravati izravno na zavjese ili druge zapaljive materijale!
13. Zabranjeno je koristiti ga tamo gdje se mogu osloboditi zapaljive pare ili eksplozivna prašina! Ne koristiti ga u zapaljivim ili eksplozivnim okruženjima!
14. Uređaj se NE smije koristiti u blizini kada, umivaonika, tuševa, bazena ili sauna!
15. Koristite samo u suhim unutarnjim uvjetima! Zaštitite od vlažnih okruženja (npr. kupaonice, bazeni)!
16. Uređaj se ne smije postavljati izravno ispod utičnice!
17. Koristite samo pod stalnim nadzorom!
18. Nemojte koristiti bez nadzora u blizini djece!
19. Nemojte koristiti uređaj u vozilima ili u uskim (<5 m^2), zatvorenim prostorima (npr. dizala)!
20. Ako uređaj ne koristite dulje vrijeme, isključite ga i iskopčajte iz struje! Uređaj spremite na suhom i hladnom mjestu!

21. Uvijek isključite napajanje prije pomicanja grijača!
22. Uređaj se smije pomicati samo držeći ga za ručku za nošenje.
23. Ako primijetite bilo kakvu abnormalnost (npr. čujete neobičan zvuk iz uređaja ili osjetite miris paljevine), odmah ga isključite i iskopčajte iz struje!
24. Pazite da kroz otvore u uređaj ne uđu nikakvi predmeti ili tekućine.
25. Zaštitite uređaj od prašine, vlage, sunčeve svjetlosti i izravnog toplinskog zračenja!
26. Isključite uređaj iz struje izvlačenjem utikača prije čišćenja!
27. Nikada ne dodirujte uređaj i kabel za napajanje mokrim rukama!
28. Spajajte ga samo u uzemljenu zidnu utičnicu s naponom od 230 V~ / 50 Hz!
29. Potpuno odmotajte kabel za napajanje!
30. Ne provodite kabel za napajanje na uređaju ili u blizini otvora za ulaz i izlaz zraka!
31. Ne provodite kabel za napajanje ispod tepiha, otirača itd.!
32. Nemojte koristiti produžni kabel ili produžni kabel za spajanje uređaja!
33. Postavite uređaj tako da utikač bude lako dostupan i da se može jednostavno izvući!
34. Provedite priključni kabel tako da se ne može ni slučajno izvući ili da se nitko ne može spotaknuti o njega!
35. Zbog stalnih poboljšanja, tehnički podaci i dizajn mogu se promijeniti bez prethodne najave.
36. Aktualni korisnički priručnik može se preuzeti s web stranice www.somogyi.hu.
37. Ne preuzimamo odgovornost za eventualne tiskarske pogreške i ispričavamo se ako ih ima.
38. Dopuštena je samo privatna uporaba, industrijska nije!

ZABRANJENO JE POKRIVATI!
POKRIVANJE MOŽE UZROKOVATI PREGRIJAVANJE, POŽAR ILI STRUJNI UDAR!

Opasnost od strujnog udara! Zabranjeno je rastavljati ili mijenjati uređaj ili njegovu dodatnu opremu! U slučaju oštećenja bilo kojeg dijela, odmah isključite napajanje i obratite se stručnjaku.

Ako je kabel za napajanje oštećen, smije ga zamijeniti samo proizvođač, njegov servisni agent ili slično kvalificirana osoba!

PUŠTANJE U RAD

1. Prije instalacije pažljivo uklonite ambalažni materijal kako biste izbjegli oštećenje uređaja ili priključnog kabela. Ne koristite uređaj ako je oštećen!
2. Izvadite uređaj iz kutije.
3. Postavite uređaj na podnožje, na čvrstu, vodoravnu površinu!
4. Za rad mora biti osiguran slobodan protok toplog zraka, stoga se pridržavajte minimalnih instalacijskih udaljenosti prikazanih na **slici 2**!
5. Prekidač razine uređaja mora biti u isključenom položaju “0”!
6. Spojite uređaj na standardnu uzemljenu zidnu utičnicu! Uređaj je sada spreman za rad.

ČIŠĆENJE, ODRŽAVANJE

Kako bi se osigurao optimalan rad uređaja, možda će biti potrebno čistiti uređaj učestalošću ovisno o stupnju zaprljanosti, ali najmanje jednom mjesečno.

1. Prije čišćenja isključite uređaj i odspojite ga iz struje izvlačenjem utikača!
2. Ostavite uređaj da se ohladi (min. 30 minuta).
3. Očistite otvore za ulaz hladnog i izlaz toplog zraka uređaja usisavačem i nastavkom za četku.
4. Vanjski dio uređaja očistite lagano vlažnom krpom. Ne koristite agresivna sredstva za čišćenje! Voda ne smije ući u uređaj ili na električne komponente!

RJEŠAVANJE PROBLEMA

Simptomi problema	Moguće rješenje problema
Uređaj ne grije u načinu rada grijanja.	Provjerite mrežno napajanje.
	Provjerite postavke termostata.
	Možda se aktivirala zaštita od pregrijavanja.
Zaštita od pregrijavanja se često aktivira.	Očistite uređaj.
Uređaj je bučan.	Uređaj postavite na čvrstu, horizontalnu površinu.
	Očistite otvore za ulaz i izlaz zraka na uređaju.

ODLAGANJE

Otpadnu opremu skupljajte odvojeno, ne bacajte je u kućni otpad, jer može sadržavati komponente opasne za okoliš ili ljudsko zdravlje! Rabljenu ili otpadnu opremu možete besplatno vratiti na prodajno mjesto ili bilo kojem distributeru koji prodaje opremu po prirodi i funkciji identičnu ovoj opremi. Također je možete odložiti na sabirno mjesto specijalizirano za prihvat elektroničkog otpada. Na taj način Vi štitite okoliš, svoje vlastito i zdravlje ljudi oko vas. Ako imate bilo kakvih pitanja, obratite se lokalnoj organizaciji za gospodarenje otpadom. Preuzimamo odgovornosti propisane relevantnim zakonodavstvom za proizvođača i snosimo troškove koji nastaju u vezi s njima. Informacije o gospodarenju otpadom: www.somogyi.hu.

KARAKTERISTIKE
Keramički grijač s ventilatorom za grijanje zraka u unutarnjim prostorima • PTC keramički grijač • načini rada ventilator/topli zrak/vrući zrak • 2 stupnja grijanja 750 W / 1500 W • mehanički termostat • radno svjetlo • s kožnom ručkom za nošenje • sa zaštitom od pregrijavanja • automatsko isključivanje pri prevrtanju

RAD
Nakon što ste uređaj pustili u rad prema odjeljku PUŠTANJE U RAD, uključite ga okretanjem **prekidača razine** udesno na način rada samo ventilator, ili na postavku grijanja (750 W) ili (1500 W).
U oba slučaja, uređaj će početi raditi samo ako mehanički termostat okrenete udesno, barem dok ne čujete klik. U tom trenutku ventilator će početi raditi i upalit će se indikatorska lampica rada.
Kada je odabrana postavka grijanja, grijanje će također početi raditi zajedno s ventilatorom. Kada temperatura prostorije dosegne postavljenu temperaturu, termostat će isključiti grijanje, ventilator će se također isključiti i indikatorska lampica rada će se ugasiti. Ako želite višu temperaturu, okrenite gumb termostata u smjeru kazaljke na satu, ako želite nižu temperaturu, okrenite ga u smjeru suprotnom od kazaljke na satu.

Uređaj možete **isključiti** okretanjem prekidača do kraja ulijevo, u položaj “0”.

Ako ga dulje vrijeme ne koristite, izvucite utikač iz utičnice.

Zaštita od pregrijavanja isključuje uređaj u slučaju pregrijavanja, npr. kada su otvori za ulaz i izlaz zraka pokriveni. Isključite uređaj iz električne mreže izvlačenjem utikača. Ostavite uređaj da se ohladi (najmanje 30 minuta). Provjerite jesu li otvori za ulaz i izlaz zraka slobodni; očistite ih ako je potrebno. Ponovno uključite uređaj. Ako je zaštita od pregrijavanja i dalje aktivirana, isključite uređaj iz električne mreže izvlačenjem utikača i obratite se stručnjaku.

Ako se uređaj prevrti, integrirani kuglasti prekidač isključuje uređaj. Ako se uređaj vrati u vodoravni položaj, nastavit će raditi.
Pažnja! Kuglični prekidač uzrokuje pomicanje kugle kada se proizvod pomiče, što je zvučno i nije kvar.

TEHNIČKI PODACI
napajanje:..... 220-240 V~ 50-60 Hz
snaga:..... 750 W / 1500 W
klasa zaštite kontakta:..... II.
IP zaštita:..... IP20: Nije zaštićeno od prodiranja vode!
razina buke:..... 50,4 dB(A)
dimenzije: ..... 213x175x110 mm
težina:..... 1,0 kg

home by somogyi

FK58W, FK58Y, FK58G

Producer / gyártó / výrobca / producător / proizvođač / výrobce / proizvođač:
SOMOGYI ELEKTRONIC® • H – 9027 • Győr, Gesztenyefa út 3. • **www.somogyi.hu**

Distribútor: **SOMOGYI ELEKTRONIC SLOVENSKO s. r. o.**
Ul. gen. Klapku 77, 945 01 Komárno, SK • Tel.: +421/0/35 7902400 • **www.somogyi.sk**

Distribuitor: **S.C. SOMOGYI ELEKTRONIC S.R.L.**
J12/2014/13.06.2006 C.U.I.: RO 18761195
Cluj-Napoca, judeţul Cluj, România, Str. Prof. Dr. Gheorghe Marinescu, nr. 2, Cod poştal: 400337
Tel.: +40 264 406 488, Fax: +40 264 406 489 • **www.somogyi.ro**

Uvoznik za SRB: **ELEMENTA d.o.o.**
Jovana Mikića 56, 24000 Subotica, Srbija • Tel:+381(0)24 686 270 • **www.elementa.rs**
Zemlja uvoza: Mađarska • Zemlja porekla: Kina • Proizvođač: Somogyi Elektronic Kft.

Uvoznik za HR: **ZED d.o.o.**
Industrijska c. 5, 10360 Sesvete, Hrvatska • Tel: +385 1 2006 148 • **www.zed.hr**
Uvoznik za BiH: **DIGITALIS d.o.o.**
M.Spahe 2A/30, 72290 Novi Travnik, BiH • Tel: +387 61 095 095 • **www.digitalis.ba**
Proizvođač: Somogyi Elektronic Kft, Gesztenyefa ut 3, 9027 Gyor, Mađarska

SOMOGYI ELEKTRONIC®
since 1981