Safety Guidelines

EN

The information contained in these Guidelines shall be studied prior to the assembly of the lighting fixture and kept until the end of the product's performance life.

Safety Requirements:
-Installation and connection of the lighting fixture shall be conducted by a electrician.
-Attention! Cut off the power supply prior to the start of installation.
-Before connecting the lighting fixture, make sure the network technical data is in compliance with the specifications indicated on the package.
-The strength of the lighting fixture attachment point shall conform to the lighting fixture weight.
-Use lighting fixtures in accordance with their intended purpose. Do not use lighting fixtures, which are designed for illumination of indoor living spaces, for outdoor applications; do not use lighting fixtures with protection less than IP44 in rooms with high humidity.
-All elements of the connection to the power supply shall be free form twists and bends.
-If an external cable or cord is damaged, it shall be replaced to avoid the hazard of electrical current-induced injury.
-Before the replacement of a light bulb, cut off the power supply of the lighting fixture and wait until the light bulb has cooled off.
-Choose lamp type and power in accordance with the assembly diagram.
If a lamp with power other than the specified one is installed, the manufacturer shall not be liable for safety and integrity of the
product.
-For use in the power supply network with the voltage of not more than 220-240V.
-Do not cover the lighting fixture.
-Keep safe from children.

Description of Symbols:
All effective symbols are indicated on the product's package.

Protection class I. This lamp shall be connected through the protective electrical cable (yellow and green wire) to the grounding protective terminal.

Protection class II. Double or reinforced insulation is provided. Protective grounding is not required.

Protection class III. Low-voltage lighting fixture.

For indoor use only.

For outdoors use only.

Do not put this product in regular household waste until the end of its lifetime. You shall discard it in the place intended for waste electrical equipment.

Maintenance Guidelines:
-Prior to cleaning of the product, cut off the power supply by turning off the switch.
-Avoid moisture in the distribution box or on any part of electrical wiring.
-Before you start cleaning, wait until the lamp cools off for 10 minutes.
-Use soft dry cloth only.
-For warranty repair of the product, contact the place of purchase.
The manufacturer gives the warranty for performance of this equipment for 2 years (3 years for LED) starting from the date of delivery by distributer. The warranty obligations shall not be valid if unauthorized modifications have been introduced in the product.

Warranty
• For warranty repair of the product, contact the place of purchase.
• The manufacturing company provides a 2-year warranty for luminaires intended for use with lamps and 3 years for luminaires with a built-in LED module. The warranty starts from the moment you purchase the product from the distributor/importer and fill out the warranty card.
• The warranty is not valid in cases of: mechanical damage to the luminaire, violation of the installation and operation conditions, as well as unauthorized changes to the product.
• Consumable parts (light bulbs, fasteners, cutters, etc.) are not covered by the manufacturer's warranty. The manufacturer reserves the right to make changes to the design and configuration of the product and improvements that do not impair the technical characteristics of the product without prior notice.
• Keep all packing until after a successful installation and retain the instructions for the future reference
• Standards, Regulations, Requirements EC is on the first place.

Sicherheitshinweis

DE

Die Informationen, die diese Anleitung enthält, sind vor dem Zusammenbau der Leuchte aufmerksam durchzulesen und bis zum Ablauf derer Lebensdauer aufzubewahren.

Sicherheitsanforderungen:
-Die Installation und der Anschluss der Leuchte sollten durch qualifizierte Fachkräfte erfolgen.
-Achtung! Vor der Installation die Stromversorgung abschalten.
-Vergewissern Sie sich vor dem Anschluss der Leuchte, dass die technischen Daten des Stromnetzes mit den Daten übereinstimmen, die auf der Verpackung stehen.
-Bei der Montage der Leuchte an Wand oder Decke ist auf eine sichere Befestigung (unter Rücksichtnahme des Gewichts der Leuchte) zu achten.
-Die Leuchten nur bestimmungsgemäß verwenden. Die zur Innenbeleuchtung von Wohnräumen geeigneten Leuchten nicht im Freien benutzten. Die Leuchten mit einer Schutzklasse unter IP 44 nicht in Räumen mit hoher Feuchtigkeit benutzen.
-Alle Teile für den Netzanschluss sollten frei von Verdrehungen und Knicken sein.
-Ist das Außenkabel bzw. die Außenleitung beschädigt worden, so ist dieses / diese zu ersetzen, um eine Verletzung durch einen Stromschlag vorzubeugen.
-Bevor man Lampen in der Leuchte ersetzt, ist die Stromversorgung abzuschalten. Es sollte gewartet werden, bis die Lampen abgekühlt sind.
-Wählen sie den Typ und die Leistung der Lampe, die im Schema für die Montage angegeben sind. Bei der Installation einer Lampe mir einer anderen Leistung, als vom Hersteller angegebene, übernimmt der Hersteller keine Verantwortung für mögliche Schäden am Produkt.
-Geeignet für Stromnetze mit einer Spannung von max. 220-240 V.
-Die Leuchte nicht abdecken.
-Von Kindern fern halten

Beschreibung der Symbole:
Alle gültigen Symbole stehen auf der Verpackung des Erzeugnisses.

Schutzklasse I. Diese Lampe ist durch ein Schutzkabel (gelb-grüne Leitung) an die Schutzklemme der Erdung anzuschließen.

Schutzklasse II. Es ist eine doppelte bzw. verstärkte Isolierung vorhanden. Die Schutzerdung wird nicht benötigt.

Schutzklasse III. Niederspannungsleuchte.

Nur im Innenraum benutzen.

Nur im Freien.

Das Erzeugnis nicht mit dem Hausmüll entsorgen. Sie müssen es bei einer Einrichtung entsorgen, die zur Entsorgung von elektrischen Geräten geeignet ist.

Bedienungsanweisung:
-Vor der Reinigung des Erzeugnisses die Stromversorgung mit dem Schalter unterbrechen.
-Das Eindringen von Feuchtigkeit in den Verteilerkasten oder auf jeden Teil der Leitung vermeiden.
-Vor der Reinigung die Lampe für einen Zeitraum von 10 Minuten abkühlen lassen.
-Nur ein weiches trockenes Tuch benutzen.
-Für Reparaturen aufgrund von Garantieleistungen wenden Sie sich an die Verkaufsstelle.
Der Hersteller garantiert die Funktion des Geräts über den Zeitraum für 2 Jahres (3 Jahren - LED) nach der Lieferung durch den Fachhändler. Die Garantieverpflichtungen gelten nicht, wenn das Erzeugnis ohne Genehmigung manipuliert wurde.

Garantie
• Für Garantiereparaturen wenden Sie sich bitte an den Händler am Ort des Kaufs.
• Der Hersteller gewährt eine 2-Jahres-Garantie für Leuchten, die für die Verwendung mit Glühlampen vorgesehen sind, und eine 3-Jahres-Garantie für Leuchten mit einem integrierten LED-Modul. Die Garantie beginnt mit dem Kauf des Produktes beim Händler/Importeur und der Ausfüllung der Garantiekarte.
• Die Garantie gilt nicht in folgenden Fällen: mechanische Beschädigung der Leuchte, unsachgemäße Installations- und Betriebsbedingungen sowie unberechtigte Änderungen am Produkt.
• Verschleißteile (Glühbirnen, Befestigungen usw.) fallen nicht unter die Herstellergarantie. Der Hersteller behält sich das Recht vor, ohne vorherige Ankündigung Änderungen und Verbesserungen an der Konstruktion des Produktes und am Lieferumfang vorzunehmen, ohne dass dadurch technische Daten des Produkts beeinträchtigt werden.
• Bewahren Sie bitte die gesamte Verpackung bis zum Abschluss der Installation und die Anleitung zur späteren Verwendung auf.
• Standards, Normen und Vorschriften der EU sind vorrangig.

Manual de seguridad

ES

Es necesario leer atentamente la información, contenida en este manual, antes de montar la lámpara y guardarla hasta la expiración del plazo de uso de la lámpara.

Requerimientos de seguridad:
-La instalación y la conexión de la lámpara se deben realizar por un profesional.
-¡Atención! Antes de empezar la instalación, desconecte la electricidad.
-Antes de conectar la lámpara asegúrese que las características técnicas de la red eléctrica coinciden con los datos en la caja.
-la fuerza de resistencia de la sujeción de la lámpara tiene que corresponder a su peso.
-Utilice la lámpara según su uso. Las lámparas destinadas a la iluminación de interiores no se pueden utilizar en el exterior y las lámparas con protección menos de IP44 no se pueden utilizar en lugares con alta humedad.
-Todos los elementos de conexión a la red eléctrica no pueden estar enrollados o doblados.
-Si el cable exterior está dañado tiene que ser reemplazado para evitar un accidente con la corriente eléctrica.
-Antes de cambiar las bombillas es necesario desconectar la lámpara y esperar a que las bombillas se enfríen.
-Elija el tipo y la potencia de las bombillas conforme el esquema de montaje. Si instala una bombilla diferente a la indicada, el fabricante no se hace cargo de incidencias.
-Para utilizar en la red eléctrica de no más de 220-240V.
-No cubra la lámpara.
-Manténgala alejada de los niños.

Descripción de los símbolos:
Todos los símbolos están indicados en el embalaje del artículo.

Clase de protección I. Esta lámpara tiene que estar conectada con un cable protector (cable de color verde-amarillo) con un borde protector con conexión a masa.

Clase de protección II. Tiene aislamiento doble y reforzado. No hace falta conexión a masa protectora.

Clase de protección III. La lámpara es de tensión baja.

Para utilizar solo en el interior.

Utilizar únicamente en exteriores.

No ponga la lámpara junto con desechos domésticos. Debe desecharla en los lugares habilitados para los desechos eléctricos.

Manual de mantenimiento:
-Antes de limpiar el artículo tiene que ser desconectado utilizando el interruptor.
-Evite la humedad en la caja de distribución o en cualquier parte del cableado eléctrico.
-Antes de limpiar la lámpara déjela enfriar unos 10 minutos.
-Utilice solo tela suave y seca.
-Para la reparación en garantía acuda al punto de venta.
El fabricante garantiza el funcionamiento de este artículo durante 2 años (tre años – LED) empezando desde la fecha de su entrega por el distribuidor. La garantía no cubre en caso de realizar modificaciones no permitidas del artículo.

Garantía
• Para la reparación de garantía del artículo diríjase al lugar de compra.
• La empresa fabricante otorga 2 años de garantía para las lámparas destinadas a ser usadas con bombillas y 3 años para las lámparas con el módulo LED integrado. La garantía inicia a partir de adquirir la mercancía al distribuidor/importador y rellenar el talón de garantía.
• La garantía no es válida en los casos de: deterioro mecánico de la lámpara, violación de las condiciones de montaje y explotación, así como modificación desautorizada del artículo.
• A las piezas de consumo (bombillas, fijación etc.) no se extiende la garantía del fabricante. El fabricante se reserva el derecho a modificar la estructura y el contenido del artículo y hacer el perfeccionamiento que no empeore las características técnicas del artículo sin notificación previa.
• Guarde todo el envase hasta terminar la instalación y conserve las instrucciones para ser usados en adelante
• Están en prioridad los estándares, las normas y los requisitos de la UE

Istruzioni di Sicurezza

IT

E' necessario leggere le informazioni comma in questo manuale prima di iniziare il montaggio della lampada, e conservare il manuale per tutta la vita del prodotto.

Requisiti di Sicurezza:
-L'installazione e il collegamento della lampada devono essere effettuati da una persona competente.
-Attenzione! Prima di iniziare l'installazione, togliere la corrente.
-Prima di collegare la lampada, assicurarsi che i dati tecnici della rete corrispondano ai dati specificati sulla confezione.
-L' installazione della lampada dev'essere adeguata al suo peso.
-l' utilizzo deve essere conforme alla destinazione d 'uso. Le lampade sono progettate per l'illuminazione degli spazi abitativi interni. Non utilizzarle all'aperto e in caso di ambienti umidi, il grado di protezione non dev'essere inferiore a IP44.
-Tutti gli elementi di connessione alla rete di alimentazione devono essere privi di pieghe e torciture.
-Se il cavo esterno o il cavo di alimentazione sono danneggiati, è necessario togliere la corrente per evitare il rischio di scossa elettrica o danni all'apparecchio.
-Prima di sostituire le lampadine, è necessario togliere la corrente e attendere che la lampada si raffreddi.
-Scegliere il tipo di lampadina indicato nello schema di montaggio. Se si monta una lampadina con caratteristiche diverse da quelle suggerite, il produttore declina ogni responsabilità sulla sicurezza del prodotto.
-Voltaggio massimo 220-240V.
-Non coprire la lampada.
-Tenere lontano dalla portata dei bambini.

Descrizione dei Simboli:
Tutti i simboli sono indicati sulla confezione.

Classe di protezione I. Questa lampada deve essere collegata ad un cavo di protezione (filo giallo-verde) con terminale di terra.

Classe di protezione II. C'è isolamento doppio o rinforzato. La messa a terra non è necessaria.

Classe di protezione III. Lampada a bassa tensione.

Utilizzare solo in ambienti chiusi.

Utilizzare soltanto all'aperto.

La distanza minima dalla lampada a qualsiasi oggetto illuminato è indicata in metri. Si prega di verificare la distanza esatta sull' etichetta del prodotto.

Istruzioni di manutenzione
-Prima di pulire il prodotto, scollegare l'alimentazione elettrica spegnendo l'interruttore.
-Tenere la scatola e i componenti elettrici lontani da ambienti umidi.
-Prima di iniziare la pulizia, lasciare raffreddare la lampada per 10 minuti.
-Utilizzare solo un panno morbido e asciutto.
-Per i prodotti di riparazione in garanzia, si prega di contattare il rivenditore.
Il produttore garantisce il funzionamento dell'apparecchio per 2 anni (3 anni per LED) a partire dalla data di acquisto. La garanzia non si applica nel caso di modifiche non autorizzate al prodotto.

Garanzia
• Per la riparazione in garanzia del prodotto, contattare il punto vendita.
• L'azienda produttrice offre una garanzia di 2 anni per le lampade progettate per l'uso con lampadine e di 3 anni per le lampade con modulo LED integrato. La garanzia inizia dal momento di acquisto del prodotto da un distributore/importatore e di compilazione della scheda di garanzia.
• La garanzia non si applica in caso di: danni meccanici alla lampada, violazione delle condizioni di installazione e funzionamento, nonché modifica non autorizzata del prodotto.
• I materiali di consumo (lampadine, elementi di fissaggio, ecc.) non sono coperti dalla garanzia del produttore. Il produttore si riserva il diritto di apportare modifiche al design e alla configurazione del prodotto e miglioramenti che non pregiudichino le caratteristiche tecniche del prodotto, senza preavviso.
• Bisogna conservare tutti gli imballaggi fino al completamento dell'installazione, così come le istruzioni d'uso.
• Prevalgono gli standard, le norme e i requisiti dell'UE.

Règles de sécurité

FR

Avant d'installer le luminaire, merci de bien vouloir lire les conseils d'utilisation du produit.

Impératif de sécurité:
-L'installation et le branchement du luminaire doivent être effectués par un spécialiste compétent.
-Attention! Avant l'installation débrancher l'électricité.
-Avant brancher le luminaire s'assurer que les caractéristiques techniques correspondent aux caractéristiques indiqués sur l'emballage.
-La stabilité de la fixation du luminaire doit correspondre à son poids.
-Utiliser les luminaires exclusivement pour leur spécificité. Les luminaires prévus pour l'utilisation intérieur ne doivent pas être utilize dehors, les luminaires IP44 ne doivent pas être utilisé dans des locaux à l'humidité élevée.
-Le branchement au réseau électrique doit être sans tordage et sans pli.
-Si le câble ou le fil extérieur sont endommagés, ils doivent être changés pour éviter l'accident.
-Avant de changer l'ampoule couper l'électricité et attendre que les ampoules refroidissent.
-Choisir le type et la puissance de l'ampoule indiqués dans le schéma. Si vous utilisez une ampoule de puissance différente que celle indiquée par le fabricant, ce dernier n'est pas tenu pour responsable.
-Ne pas utiliser les réseaux électriques avec un voltage de plus de 220-240V.
-Ne pas couvrir le luminaire.
-Garder à l'écart des enfants.

Description des symboles:
Tous les symboles en vigueur sont indiqués sur l'emballage du produit.

Catégorie de sécurité I. Cette lampe doit être jointe au câble électrique de protection (fil jaune-vert) et de prise de terre.

Catégorie de sécurité II. L'isolation double et amplifié est prévue. Pas besoin de prise de terre.

Catégorie de sécurité III. Le luminaire de faible voltage.

Utiliser qu'à l'intérieure.

Utiliser seulement en plein air.

Ne pas mettre dans les déchets des ménages à la fin de son cycle de vie. A utiliser dans le lieu prévu pour les déchets électrique.

Notice de service
-Avant de le nettoyer, débrancher le produit de l'électricité, en débranchant le commutateur.
-Eviter l'humidité dans la boîte de distribution ou dans n'importe quelle partie du câblage.
-Avant commencer le nettoyage la lampe doit refroidir pendant 10 minutes.
-Utiliser un tissu mou et sec.
-Pour la garantie s'adresser au lieu d'achat.
Le fabricant garantie à l'installation pendant 2 ans (3 années – LED), dès la livraison par le distributeur. La garantie ne fonctionne pas en cas des changements non sanctionnés dans l'installation.

Garantie
• Pour les réparations des articles couvertes par la garantie, adressez-vous au lieu d'achat.

• Le fabricant délivre une garantie de 2 ans sur les luminaires destinés à une utilisation avec des ampoules, et de 3 ans sur les luminaires avec un module LED intégré. La garantie débute au moment de l'acquisition de la marchandise auprès du distributeur/importateur et du remplissage du bon de garantie.

• Cas dans lesquels la garantie n'est pas valable : dégradation mécanique du luminaire, non-respect des conditions de montage et d'exploitation, ainsi que la modification non-autorisée de l'article.

• La garantie du fabricant ne s'applique pas aux consommables (ampoules, fixations etc.). Le fabricant se réserve le droit d'apporter des modifications à la structure et à l'équipement du produit et des améliorations ne dégradant pas les caractéristiques techniques de l'article, sans avis préalable.

• Conservez l'emballage jusqu'à la fin de l'installation et conservez la notice d'utilisation.

• En priorité les standards, normes et exigences de l'UE.

Klauzula bezpieczeństwa

PL

Informacje zawarte w niniejszej instrukcji należy przeczytać przed uchwytu montażowego I przechowywać do końca życia produktu.

Wymagania bezpieczeństwa:
-Montaż i podłączenie lampy powinna być przeprowadzona przez osobę kompetentną.
-Uwaga! Przed rozpoczęciem instalacji należy wyłączyć zasilanie.
-Upewnij się, że dane techniczne odpowiadają sieci danych na opakowaniu Przed podłączeniem oprawy.
-Montaż siłę Urządzenie powinno odpowiadać jego wagi.
-Wykorzystanie światła na celu. Lampy stosowane do oświetlania wewnętrzne przestrzenie mieszkalne, nie używać na ulicy, z zabezpieczeniem lampy co najmniej IP44 Nie używać w pomieszczeniach o wysokiej wilgotności.
-Wszystkie elementy podłączenia do źródła zasilania, muszą być wolne od wzlotów i załamań.
-Jeśli kabel zewnętrzny lub przewód jest uszkodzony, należy go wymienić, aby uniknąć ryzyka obrażeń, porażenia prądem elektrycznym.
-Przed wymianą żarówki należy wyłączyć i poczekać, aż żarówka ostygnie.
-Wybierz typ i moc lampy, powiedział w diagramie składania. Gdy ustawienie inne niż producent lampy deklarowana pojemność nie ponosi odpowiedzialności za bezpieczeństwo produktu.
-Do użytku z sieci 220-240V nie napięć przekraczających.
-Nie zakrywaj oprawy.
-Chronić przed dziećmi.

Charakter Opis:
Wszystkie istniejące znaki na opakowaniu produktu.

Ochrona Klasa I. Ta lampa musi być podłączony do kabla zasilającego przewodu ochronnego (żółto-zielony) c zaciskiem ochronnym.

Klasa ochrony II. Istnieje podwójna lub wzmocniona izolacja. wymagane jest uziemienie ochronne.

Klasa ochrony III. niskiego napięcia lampy.

Stosować tylko w pomieszczeniach zamkniętych.

Stosować wyłącznie na zewnątrz.

Nie umieszczać produktu w zwykły odpadów z gospodarstw domowych przed końcem cyklu życia produktu. Musisz być umieszczony w miejscu wyznaczonym do odpadów elektrycznych.

Instrukcja instalacji:
-Przed przystąpieniem do czyszczenia urządzenia należy odłączyć zasilanie przez wyłączenie przełącznika.
-Należy unikać wilgoci w skrzynce przyłączeniowej lub którykolwiek z okablowaniem.
-Przed rozpoczęciem czyszczenia należy odczekać, lampy do ostygnięcia na 10 minut.
-Używać tylko miękkiej suchej ściereczki.
-Dla wyrobu do napraw gwarancyjnych, należy skontaktować się z punktem sprzedaży.
Producent gwarantuje działanie urządzenia w ciągu 2 lata (3 lat – LED), licząc od daty dostawy dystrybutora. Gwarancja nie ma zastosowania w przypadku nieautoryzowanych zmian w produkcie.

Warunki gwarancji
• W celu uzyskania usługi naprawy gwarancyjnej produktu prosimy o zgłoszenie reklamacji w miejscu dokonania zakupu.
• Oprawy oświetleniowe przeznaczone do użytku wraz z żarówkami objęte są dwuletnią gwarancją udzieloną przez producenta, a oprawy oświetleniowe ze wbudowanym modułem LED objęte są trzechletnią gwarancją udzieloną przez producenta. Termin gwarancji biegnie od chwili zakupu towaru od dystrybutora/importera i wypełnienia karty gwarancyjnej.
• Gwarancja nie obowiązuje w przypadkach: uszkodzenia mechanicznego oprawy, naruszenia warunków montażu i eksploatacji oraz niedozwolonej modyfikacji produktu.
• Części eksploatacyjne (żarówki, elementy mocujące itp.) nie są objęte gwarancją producenta. Producent zastrzega sobie prawo do wprowadzania zmian w konstrukcji i wyposażeniu produktu oraz ulepszeń, które nie pogarszają danych technicznych produktu, bez wcześniejszego powiadomienia.
• Zachowaj całe opakowanie do czasu zakończenia instalacji i zachowaj instrukcje do wykorzystania w przyszłości
• Normy, przepisy i wymagania UE mają pierwszeństwo

Notă de siguranță

RO

Informațiile conținute în acest manual trebuie citite înainte de ¬xare de asamblare și de a stoca până la sfârșitul duratei de viață a produsului.

Cerințe de securitate:
-Instalarea și conectarea lămpii trebuie să fie efectuată de către o persoană competentă.
-Atenție! Înainte de a începe instalarea, opriți alimentarea.
-Asigurați-vă că datele tehnice corespund rețelei de date specificate pe ambalaj Înainte de a conecta aparatul de iluminat. -Montarea rezistenței de prindere trebuie să corespundă greutății sale.
-Folosiți luminile de pe scop. Lămpi utilizate pentru a ilumina spațiile de locuit interne, nu utilizați pe stradă, cu protecție lampă cu cel puțin IP44 Nu utilizați în zone cu umiditate mare.
-Toate elementele de conectare la sursa de alimentare trebuie să fie libere de răsturnări de situație și încovoierea.
-În cazul în care un cablu sau un cablu extern este deteriorat, acesta trebuie să fie înlocuit, pentru a evita riscul de rănire, șoc electric.
-Înainte de a înlocui becurile trebuie să fie închise și să aștepte până când becul se răcește.
-Alegeți tipul și puterea lămpii, a declarat în diagrama de asamblare. Atunci când setarea alta decât producătorul lămpii capacitatea declarată nu poartă răspundere pentru siguranța produsului.
-Pentru utilizarea cu rețea nu depășește tensiune de 220-240V. -Nu acoperiți corpul de iluminat.
-A se păstra departe de copii.

Caracter Descriere:
Toate caracterele existente pe ambalajul produsului.

Clasa de protecție I. Această lampă trebuie să fie conectat la un cablu de alimentare de protecție (cablu galben-verde) c borna de legare la pământ.

Clasa de protectie II. Există, izolație dublă sau întărită. Este nevoie de protecție prin împământare.

Clasa de protectie III. lampă de joasă tensiune.

Se utilizează numai în interior.

Utilizați numai în aer liber.

Nu așezați produsul în deșeurile menajere obișnuite, înainte de sfârșitul ciclului său de viață. Trebuie să fiți dispus într-o locație desemnată pentru deșeurile electrice.

Instrucțiuni de instalare:
-Înainte de a curăța produsul, deconectați sursa de alimentare prin oprirea comutatorului.
-Evitați umezeala în cutia de joncțiune sau la oricare dintre cablajul.
-Înainte de a începe curățarea, lăsați lampa să se răcească timp de 10 minute.
-Folosiți doar o cârpă moale și uscată.
-Pentru ca produsul de reparații de garanție, vă rugăm să contactați locul de cumpărare.
Producătorul garantează funcționarea echipamentului în timp de 2 ani (3 ani – LED), începând de la data livrării distribuitorului. Garanția nu se aplică în cazul unor modificări neautorizate ale produsului.

Garanție
• Pentru reparații în garanție, vă rugăm să contactați locul de achiziție.
• Producătorul oferă o garanție de 2 ani pentru corpurile de iluminat concepute pentru a fi utilizate cu becuri și o garanție de 3 ani pentru corpurile de iluminat cu un modul LED integrat. Garanția începe din momentul achiziționării produsului de la distribuitor/importator și al completării cardului de garanție.
• Garanția nu se aplică în cazul: deteriorării mecanice a corpului de iluminat, încălcării condițiilor de instalare și de funcționare și în cazul modificării neautorizate a produsului.
• Piesele consumabile (becuri, elemente de fixare etc.) nu sunt acoperite de garanția producătorului. Producătorul își rezervă dreptul de a efectua modificări și îmbunătățiri ale produsului care nu compromit specificațiile acestuia, fără notificare prealabilă.
• Păstrați toate ambalajele până la finalizarea instalării și păstrați instrucțiunile pentru utilizare ulterioară
• Standardele, reglementările și cerințele CE au prioritate

Bezpečnostní upozornění

CZ

Informace obsažené v tomto manuálu je třeba číst před montáží objímky a uložit až do konce životnosti produktu.

Bezpečnostní požadavky:
-Instalace a připojení lampy by měly být prováděny odborně způsobilou osobou.
-Pozor! Před zahájením instalace vypněte napájení.
-Ujistěte se, že technické údaje odpovídají síti údajů uvedených na obalu Před připojením svítidla.
-Montážní síla Zařízení by mělo odpovídat jeho váze.
-Používejte světla na účel. Lampy slouží k osvětlení vnitřních obytné prostory, nepoužívejte na ulici, s ochranou lampy alespoň IP44 nepoužívejte v místech s vysokou vlhkostí.
-Všechny prvky připojení do elektrické sítě musí být bez zvratů a Kinks.
-Pokud dojde k poškození vnější kabel nebo kabel, musí být vyměněn, aby se zabránilo riziku úrazu elektrickým proudem.
-Před výměnou žárovky musí být vypnut a počkejte, až žárovka vychladne.
-Vyberte typ a výkon lampy, řekl v diagramu sestavení. Při nastavení jiné než výrobcem svítilny deklarovaný výkon nenese odpovědnost za bezpečnost výrobku.
-Pro použití se síťovým napětím nepřesahujícím 220-240V.
-Nezakrývejte svítidla.
-Udržujte mimo dosah dětí.

Znak Popis:
Všechny stávající znaky na obalu výrobku.

Ochrana Třída I. Tato lampa musí být připojen k ochrannému napájecí kabel (žluto-zelený vodič) c ochranný vodič.

Ochrana Třída II. Tam je dvojitá nebo zesílená izolace. je nutná ochranná uzemnění.

Ochranná třída III. nízkého napětí lamp.

Používejte pouze ve vnitřních prostorách.

Používejte pouze venku.

Nepokládejte produkt ve běžným domovním odpadem před koncem jeho životního cyklu. Musíte být likvidovány v místě určeném pro elektrický odpad.

Návod k montáži:
-Před čištěním produktu odpojte napájení vypnutím vypínače.
-Vyhněte se vlhkosti v krabici nebo na kteroukoli vedení.
-Před zahájením čištění, nechejte lampu vychladnout po dobu 10 minut.
-Používejte pouze měkký suchý hadřík.
-V případě záruční opravy výrobku, obraťte se na prodejce.
Výrobce garantuje provoz zařízení po dobu 2 let (3 let – LED), počínaje datem dodání distributora. Záruka neplatí v případě neautorizovaných změn na výrobku.

Záruka
• Pro záruční opravy výrobku se obraťte na místo nákupu.
• Společnost výrobce poskytuje 2letou záruku na svítidla určená pro použití se žárovkami a 3letou záruku na svítidla s integrovaným LED modulem. Záruka začíná dnem nákupu výrobku u distributora/dovozce a vyplněním záručního listu.
• Záruka se nevztahuje na případy: mechanického poškození svítidla, jeho nesprávné instalace a používání a na případy neautorizovaných úprav výrobku.
• Záruka výrobce se nevztahuje na spotřební díly (žárovky, upevňovací prvky atd.). Výrobce si vyhrazuje právo provádět změny v konstrukci a vybavení výrobku a jeho vylepšení, která nenarušují technické vlastnosti výrobku, a to bez předchozího upozornění
• Uschovejte všechny obaly až do dokončení instalace a uschovejte si návod k použití pro budoucí použití.
• Standardy, normy a požadavky EU jsou prioritou.

Aviso de segurança

PT

As informações contidas neste manual deve ser lido antes da ¬xação de montagem e armazenar até acabar com a vida do produto.

Requisitos de segurança:
-Instalação e ligação da lâmpada deve ser realizado por uma pessoa competente.
-Aviso! Antes de começar a instalação, desligue a energia.
-Certifique-se de que as especificações técnicas correspondem à rede de dados especificado na embalagem Antes de ligar a luminária.
-Montagem força de fixação deve corresponder ao seu peso.
-Use luzes de propósito. Lâmpadas usadas para iluminar os espaços internos, não use na rua, com a proteção da lâmpada, pelo menos, IP44 Não utilizar em áreas de alta umidade.
-Todos os elementos da conexão com a fonte de alimentação deve estar livre de voltas e torções.
-Se um cabo ou fio externo está danificado, deve ser substituído para evitar o risco de lesões, choque elétrico.
-Antes de substituir as lâmpadas deve ser desligado e aguarde até que a lâmpada arrefeça.
-Escolha o tipo ea potência da lâmpada, disse no diagrama de montagem. Ao definir que não seja o fabricante da luz da capacidade declarada não assumir a responsabilidade pela segurança do produto.
-Para utilização com alimentação não tensão superior a 220-240V.
-Não cubra a luminária.
-Mantenha longe das crianças.

Descrição da personagem:
Todos os personagens existentes na embalagem do produto.

Protecção Classe I. Esta lâmpada deve ser conectado aum cabo de alimenta o de prote o (fio verde-amarelo) c terminal de terra de proteção.

Classe de proteção II. Há isolamento duplo ou reforçado. Terra de proteção é necessária.

Classe de proteção III. lâmpada de baixa tensão.

Use apenas em ambientes fechados.

Use apenas ao ar livre.

Não coloque o produto no lixo doméstico habitual antes do fim do seu ciclo de vida. Você tem que ser descartado em um local designado para resíduos eléctricos.

Instruções de instalação:
-Antes de limpar o produto, desligue o fornecimento de energia, desligando o interruptor.
-Evite a umidade na caixa de distribui¥¥o ou a qualquer um a fia o.
-Antes de iniciar a limpeza, deixe a l¥mpada esfriar por 10 minutos.
-Use apenas um pano macio e seco.
-Por produto de repara o de garantia, entre em contato com o local de compra.
O fabricante garante o funcionamento do equipamento dentro por 2 anos (3 anos - LED), a partir da data de entrega do distribuidor. A garantia não se aplica no caso de alterações não autorizadas ao produto.

Garantia
• Para reparação conforme a garantia do produto, por favor contate o local de compra.
• A empresa - fabricante dá uma garantia de 2 anos para os candeeiros concebidos para serem utilizados com lâmpadas e uma garantia de 3 anos para os candeeiros com um módulo LED embutido. A garantia tem início no momento da compra do produto ao distribuidor/importador e do preenchimento do cartão de garantia.
• A garantia não se aplica em casos de: danos mecânicos do candeeiro, instalação, montagem ou utilização incorretas, bem como modificações não autorizadas do produto.
• As peças que podem ser substituídas (lâmpadas, fixações, etc.) não estão cobertas pela garantia do fabricante. O fabricante reserva-se o direito de efetuar as alterações e melhorias na estrutura e conjunto de peças do produto sem aviso prévio, sem afetar as características técnicas do produto.
• Guarde a embalagem até à conclusão da instalação e guarde as instruções para utilização no futuro.
• Os padrões, normas e requisitos da UE são uma prioridade.

Emniyet uyarısı

TR

Bu kılavuzda yer alan bilgiler montaj fkstür önce okumak ve ürünün ömrünü sonuna kadar saklamak gerekir.

Güvenlik gereksinimleri:
-Montaj ve lamba bağlantı yetkili bir kişi tarafından yapılmalıdır.
-Uyarı! Yüklemeye başlamadan önce, gücü kapatın.
-Teknik veriler armatür bağlamadan önce paketin üzerinde belirtilen veri ağına uygun olduğundan emin olun.
-Montaj fikstür gücü, ağırlığı karşılık gelmelidir.
-Amaçla kullan yanar. Iç yaşam alanları aydınlatmak için kullanılan lambalar, en az IP44 yüksek nem alanlarda kullanmayın lamba koruma, sokakta kullanmayın.
-Güç kaynağına bağlantı tüm unsurları kıvrılma arındırılmış olmalıdır.
-Harici kablo veya kablosu zarar görmüşse, yaralanma, elektrik çarpması riskini önlemek için değiştirilmesi gerekir.
-Ampuller değiştirmeden önce kapatın ve ampul soğuyana kadar bekleyin gerekir.
-Lambanın türünü ve güç seçin, montaj şemasındaki söyledi. Lambanın üreticisi dışındaki ayarlarken beyan kapasite ürünün güvenliği için sorumluluk taşımamaktadır.
-Şebeke ile kullanım için 220-240V geçmeyen voltaja.
-Armatür örtmeyin.
-Çocuklardan uzak tutunuz.

Sembollerin açıklaması:
Tüm geçerli semboller ürün ambalajında belirtilmiştir.

Koruma sınıfı I. Bu lamba koruyucu bir elektrik kablosuyla (sarı-yeşil kablo) koruyucu bir topraklama terminaline bağlanmalıdır.

Koruma sınıfı II. Çift yalıtımlı veya güçlendirilmiş yalıtımlı. Koruyucu toprak gerekli değildir.

Koruma sınıfı III – alçak gerilim armatürü.

Sadece iç mekanlarda kullanın.

Dış mekan kullanımı için.

Bu ürünü ömrünün sonuna kadar normal evsel atıklarla birlikte atmayın. Elektrik atıkları için ayrılmış bir yere atmanız gerekir.

Bakım talimatı:
-Ürünü temizlemeden önce, anahtarı kapatarak güç kaynağını kapatın.
-Bağlantı kutusuna veya kablo tesisatının herhangi bir kısmına nem girmesinden kaçının.
-Temizliğe başlamadan önce lambanın 10 dakika soğumasını bekleyin.
-Yalnızca yumuşak kuru bir bez kullanın.
- Ürünün garanti kapsamında onarımı için satın aldığınız yerle iletişime geçin.
Üretici firma, distribütör tarafından teslim tarihinden itiberan 2 yıl (LED modülü aydınlatma armatürleri için 3 yıl) bu ekipmanın çalışmasını garanti eder. Üründe yetkisiz değişiklikler yapılırsa garanti geçerli olmaz.

Garanti
• Ürünün garanti kapsamında onarımı için satın aldığınız yere başvurunuz.
• Üretici firma, ampulle kullanılmak üzere tasarlanmış armatürler için 2 yıl, dahili LED modüllü armatürler için 3 yıl garanti vermektedir. Garanti, ürünü distribütör/ithalatçıdan satın aldığınız ve garanti formunu doldurduğunuz andan itibaren başlar.
• Garanti şu durumlarda geçerli değildir: armatürde mekanik hasarın meydana gelmesi, kurulum ve çalıştırma koşullarının ihlali ve ayrıca ürünün izinsiz değiştirilmesi.
• Sarf malzemeleri (ampuller, bağlantı elemanları vb.) üretici garantisi kapsamında değildir. Üretici, önceden haber vermeksizin, ürünün tasarımında ve konfigürasyonunda değişiklik ve ürünün teknik özelliklerini bozmayan iyileştirmeler yapma hakkını saklı tutar.
• Kurulum tamamlanana kadar tüm ambalajları saklayın ve talimatları ileride başvurmak üzere saklayın.
• AT'nin standartları, normları ve gerekliliklerі önceliklidir.

Biztonsági közlemény

HU

Az itt található információk a kézikönyvben kell olvasni, mielőtt a szerelvény lámpatest és tárolja akár véget az élet a termék.

Biztonsági követelmények:
-Szerelése és csatlakoztatása a lámpa kell elvégezni hozzáértő személy.
-Figyelem! Mielőtt elkezdené a telepítést, kapcsolja ki a készüléket.
-Győződjön meg arról, hogy a műszaki adatok megfelelnek az adathálózat az a csomagolason csatlakoztatása előtt a lámpatest.
-Rögzítőszerelvény erőt kell megfelelnie a súlyát.
-A világítás a célra. Lámpák, amely megvilágítja a belső lakóterek, ne használja az utcán, lámpával védelemmel legalább IP44 ne használja magas páratartalmú helyen.
-Minden eleme a kapcsolatot az áramellátás mentesnek kell lennie fordulatok és törés.
-Ha egy külső vezeték vagy kábel sérült, azt ki kell cserélni, hogy elkerüljék a sérülést, áramütést.
-Csere előtt izzók le kell állítani, és várja meg, amíg az izzó lehűl.
-Válassza ki a típusát és hatalom a lámpa, azt mondta, az összeszerelési rajz. Beállításakor eltérő a lámpa gyártója a bejelentett kapacitás nem vállal felelősséget a termék biztonságosságát.
-Használható h

MAYTONI

SAFETY INSTRUCTION
PRESENT ILLUMINATED

Seller_____ Date_____

Customer_____

Οδηγίες χρήσης και κανόνες ασφαλείας (GR)

Πληροφορίες σε αυτό το φυλλάδιο προορίζονται για εξωτερική χρήση.

Οδηγίες ασφαλείας:

-Η εγκατάσταση και η σύνδεση του φωτιστικού πρέπει να γίνεται από αρμόδιο ειδικό.
-Προσοχή! Πριν ξεκινήσετε την εγκατάσταση, κλείστε τον διακόπτη της παροχής ρεύματος.
-Πριν συνδέσετε το φωτιστικό, βεβαιωθείτε ότι οι τεχνικές προδιαγραφές του δικτύου αντιστοιχούν στις προδιαγραφές που αναγράφονται στη συσκευασία.

- Η βάση της στερέωσης του φωτιστικού πρέπει να είναι κατάλληλη στο βάρος του.
- Χρησιμοποιήστε τα φωτιστικά σωστά. Μη χρησιμοποιείτε σε εξωτερικούς χώρους τα φωτιστικά που έχουν σχεδιαστεί για να φωτίζουν εσωτερικούς χώρους, μη χρησιμοποιείτε τα φωτιστικά με προστασία μικρότερη από IP44 σε χώρους με αυξημένο επίπεδο υγρασίας.
- Όλα τα εξαρτήματα τροφοδότησης δεν πρέπει να έχουν στροφές και τσακίσματα.
- Εάν το εξωτερικό καλώδιο ή το καλώδιο σύνδεσης έχει φθαρεί, πρέπει να αντικατασταθεί προς αποφυγή κινδύνου ηλεκτροπληξίας.

- Για να αλλάξετε τους λαμπτήρες, πρέπει να απενεργοποιήσετε το φωτιστικό και να περιμένετε μέχρι να κρυώσουν οι λαμπτήρες.
-Επιλέξτε τον τύπο και την ισχύ των λαμπτήρων που υποδεικνύονται στις προδιαγραφές συναρμολόγησης. Κατά την εγκατάσταση του λαμπτήρα που διαφέρει από τη δηλωμένη ισχύ, ο κατασκευαστής δεν φέρει ευθύνη για την ασφάλεια του προϊόντος.
- Για χρήση απαιτείται το ηλεκτρικό δίκτυο με τάση όχι μεγαλύτερη από 220-240V.
- Μην καλύπτετε το φωτιστικό.
- Μακριά από παιδιά.

Περιγραφή εικονιδίων:
Στην συσκευασία του προϊόντος αναγράφονται όλα τα εφαρμοζόμενα εικονίδια.

Κατηγορία ασφάλειας Α. Αυτή η λάμπα πρέπει να συνδεθεί με προστατευτικό ηλεκτρικό καλώδιο (κίτρινο-πράσινο καλώδιο) σε προστατευτικό ακροδέκτη γείωσης.

Κατηγορία ασφάλειας Β. Προβλέπεται διπλή ή ενισχυμένη μόνωση. Δεν απαιτείται προστατευτική γείωση.

Κατηγορία ασφάλειας Γ – Φωτιστικό χαμηλής τάσης.

Χρησιμοποιείται μόνο σε εσωτερικούς χώρους.

Για εξωτερική χρήση.

Μην τοποθετείτε αυτό το προϊόν με τα οικιακά απορρίμματα μέχρι την λήξη ισχύος της ζωής του. Πρέπει να το ανακυκλώσετε σε χώρο που προορίζεται για ηλεκτρικά απόβλητα.

Οδηγίες συντήρησης:
- Πριν καθαρίσετε το προϊόν, κλείστε τον διακόπτη της παροχής ρεύματος.
- Αποφύγετε την εισροή υγρασίας στο κουτί διακλάδωσης ή σε οποιοδήποτε μέρος της καλωδίωσης.
- Πριν ξεκινήσετε τον καθαρισμό, αφήστε για 10 λεπτά τη λάμπα να κρυώσει.
-Χρησιμοποιήστε μόνο ένα μαλακό στεγνό πανί.
- Για επισκευή του προϊόντος με εγγύηση επικοινωνήστε με το κατάστημα όπου το προμηθεύσατε.
Η κατασκευάστρια εταιρεία εγγυάται τη λειτουργία αυτού του προϊόντος για 2 χρόνια (3 χρόνια για φωτιστικά με μονάδα LED), που αρχίζουν από την ημερομηνία παράδοσης από τον διανομέα. Η εγγύηση δεν ισχύει σε περίπτωση που θα πραγματοποιηθούν μη εξουσιοδοτημένες αλλαγές στο προϊόν.

Εγγύηση
• Για επισκευή του προϊόντος με εγγύηση επικοινωνήστε με το κατάστημα , όπου το προμηθεύσατε.
• Η κατασκευάστρια εταιρεία παρέχει 2 χρόνια εγγύηση για φωτιστικά σχεδιασμένα για χρήση με λαμπτήρες και 3 χρόνια για φωτιστικά με ενσωματωμένη μονάδα LED. Η εγγύηση ξεκινά από τη στιγμή που αγοράζετε το προϊόν από τον διανομέα/εισαγωγέα και συμπληρώνετε την κάρτα εγγύησης.
• Η εγγύηση δεν ισχύει στις εξής περιπτώσεις: μηχανική βλάβη στο φωτιστικό, παραβίαση των συνθηκών εγκατάστασης και λειτουργίας και μη εξουσιοδοτημένη τροποποίηση του προϊόντος.
• Τα αναλώσιμα (λάμπες, βάση κ.λπ.) δεν καλύπτονται από την εγγύηση του κατασκευαστή. Ο κατασκευαστής διατηρεί το δικαίωμα χωρίς προηγούμενη ειδοποίηση να κάνει αλλαγές στη σχεδίαση και τη διαμόρφωση του προϊόντος και να επιφέρει βελτιώσεις που δεν αλλοιώνουν τα τεχνικά χαρακτηριστικά του προϊόντος.
• Φυλάξτε όλη τη συσκευασία μέχρι να ολοκληρωθεί η εγκατάσταση και κρατήστε τις οδηγίες για μελλοντική χρήση.
• Προηγούνται πρότυπα, αρχές και κανόνες της ΕΕ

igurnosne upute (HR)

Podaci navedeni u ovom priručniku s uputama samo su za vanjsku upotrebu.

Sigurnosni zahtjevi:

-Instalaciju i spajanje svjetiljke mora izvršiti ovlašteni stručnjak.
-Pažnja! Prije početka instalacije isključite napajanje.
-Prije spajanja svjetiljke provjerite odgovaraju li tehnički podaci mreže podacima navedenima na pakiranju.
- Čvrstoća pričvršćivanja svjetiljke mora odgovarati njenoj težini.
- Koristite lampe za njihovu namjenu. Ne koristite rasvjetna tijela namijenjena za osvjetljavanje unutarnjih stambenih prostora na otvorenom, ne koristite rasvjetna tijela sa zaštitom manjom od IP44 u prostorijama s visokom vlagom.
- Svi elementi priključka na napajanje moraju biti bez uvijanja i savijanja.
- Ako je vanjski kabel ili kabel oštećen , mora se zamijeniti kako bi se izbjegao rizik od strujnog udara.
- Prije zamjene žarulja rasvjetno tijelo mora biti bez napona i pričekati da se žarulje ohlade.
- Odaberite vrstu i snagu žarulje navedene u dijagramu montaže. Prilikom ugradnje snage svjetiljke drugačije od deklarirane , proizvođač ne odgovara za sigurnost proizvoda.
- Za korištenje u mreži s naponom ne većim od 220-240V.
- Ne prekrivajte svjetlo.
-Držati dalje od djece.

Opis simbola:
Svi važeći simboli navedeni su na pakiranju proizvoda.

Klasa zaštite I. Ova svjetiljka mora biti spojena zaštitnim električnim kabelom (žuto- zelena žica) na terminal zaštitnog uzemljenja.

Klasa zaštite II. Dvostruko izoliran ili pojačano izoliran. Zaštitno uzemljenje nije potrebno.

Klasa zaštite III – niskonaponska svjetiljka.

Koristiti samo u zatvorenom prostoru.

Za vanjsku upotrebu.

Nemojte odlagati ovaj proizvod u uobičajeni kućni otpad do kraja njegovog vijeka trajanja. Morate ga odložiti na mjesto određeno za električni otpad.

Upute za održavanje:
- Prije čišćenja proizvoda isključite napajanje isključivanjem prekidača.
- Izbjegavajte ulazak vlage u razvodnu kutiju ili bilo koji dio ožičenja.
- Prije nego počnete čistiti, ostavite lampu da se ohladi 10 minuta.
- Koristite samo mekanu suhu krpu.
- Za jamstveni popravak proizvoda obratite se mjestu kupnje.
Tvrtka proizvođač jamči rad ove opreme 2 godine (3 godine za rasvjetna tijela s LED modulom), počevši od datuma isporuke od strane distributera. Jamstvo ne vrijedi ako se na proizvodu naprave neovlaštene izmjene.

Jamčiti
• Za jamstveni popravak proizvoda obratite se mjestu kupnje.
• Tvrtka proizvođač daje 2 godine jamstva za svjetiljke za žarulje, odnosno 3 godine za svjetiljke s ugrađenim LED modulom. Jamstvo počinje od trenutka kada kupite proizvod od distributera/uvoznika i ispunite jamstveni list.
• Jamstvo ne vrijedi u slučajevima: mehaničkog oštećenja svjetiljke, kršenja uvjeta montaže i rada, kao i neovlaštene izmjene proizvoda.
• Potrošni materijal (žarulje, pričvršćivači itd.) nije pokriven jamstvom proizvođača. Proizvođač zadržava pravo izmjene dizajna i konfiguracije proizvoda te poboljšanja koja ne narušavaju tehničke karakteristike proizvoda, bez prethodne najave.
• Sačuvajte svu ambalažu dok instalacija ne završi i čuvajte upute za buduću upotrebu
• U prioritetnim standardima, normama i zahtjevima EZ

Manual de seguridad (ES)

Es necesario leer atentamente la información, contenida en este manual, antes de montar la lámpara y guardarla hasta la expiración del plazo de uso de la lámpara.

Requerimientos de seguridad:
-La instalación y la conexión de la lámpara se deben realizar por un profesional.
-¡Atención! Antes de empezar la instalación, desconecte la electricidad.
-Antes de conectar la lámpara asegúrese que las características técnicas de la red eléctrica coinciden con los datos en la caja.
-la fuerza de resistencia de la sujeción de la lámpara tiene que corresponder a su peso.
-Utilice la lámpara según su uso. Las lámparas destinadas a la iluminación de interiores no se pueden utilizar en el exterior y las lámparas con protección menos de IP44 no se pueden utilizar en lugares con alta humedad.
-Todos los elementos de conexión a la red eléctrica no pueden estar enrollados o doblados.
-Si el cable exterior está dañado tiene que ser reemplazado para evitar un accidente con la corriente eléctrica.
-Antes de cambiar las bombillas es necesario desconectar la lámpara y esperar a que las bombillas se enfríen.
-Elija el tipo y la potencia de las bombillas conforme el esquema de montaje. Si instala una bombilla diferente a la indicada, el fabricante no se hace cargo de incidencias.
-Para utilizar en la red eléctrica de no más de 220-240V.
-No cubra la lámpara.
-Manténgala alejada de los niños.

Descripción de los símbolos:
Todos los símbolos están indicados en el embalaje del artículo.

Clase de protección I. Esta lámpara tiene que estar conectada con un cable protector (cable de color verde-amarillo) con un borde protector con conexión a masa.

Clase de protección II. Tiene aislamiento doble y reforzado. No hace falta conexión a masa protectora.

Clase de protección III. La lámpara es de tensión baja.

Para utilizar solo en el interior.

Utilizar únicamente en exteriores.

No ponga la lámpara junto con desechos domésticos. Debe desecharla en los lugares habilitados para los desechos eléctricos.

Manual de mantenimiento:
-Antes de limpiar el artículo tiene que ser desconectado utilizando el interruptor.
-Evite la humedad en la caja de distribución o en cualquier parte del cableado eléctrico.
-Antes de limpiar la lámpara déjela enfriar unos 10 minutos.
-Utilice solo tela suave y seca.
-Para la reparación en garantía acuda al punto de venta.
El fabricante garantiza el funcionamiento de este artículo durante 2 años (tre años – LED) empezando desde la fecha de su entrega por el distribuidor. La garantía no cubre en caso de realizar modificaciones no permitidas del artículo.

Garantía
• Para la reparación de garantía del artículo diríjase al lugar de compra.
• La empresa fabricante otorga 2 años de garantía para las lámparas destinadas a ser usadas con bombillas y 3 años para las lámparas con el módulo LED integrado. La garantía inicia a partir de adquirir la mercancía al distribuidor/importador y rellenar el talón de garantía.
• La garantía no es válida en los casos de: deterioro mecánico de la lámpara, violación de las condiciones de montaje y explotación, así como modificación desautorizada del artículo.
• A las piezas de consumo (bombillas, fijación etc.) no se extiende la garantía del fabricante. El fabricante se reserva el derecho a modificar la estructura y el contenido del artículo y hacer el perfeccionamiento que no empeore las características técnicas del artículo sin notificación previa.
• Guarde todo el envase hasta terminar la instalación y conserve las instrucciones para ser usados en adelante
• Están en prioridad los estándares, las normas y los requisitos de la UE

Drošības tehnikas noteikumi (LV)

Noteikumos izklāstīta informācija piemērojama ārējai lietošanai.

Drošības prasības:
- Gaismekļa uzstādīšanu un pieslēgšanu drīkst veikt tikai kompetents speciālists. Uzmanību! Pirms uzsākt uzstādīšanu, izslēdziet elektrības padevi.
- Pirms gaismekļa pieslēgšanas, pārliecinieties, ka tīkla tehniskie dati atbilst uz iepakojuma norādītajiem datiem.
- Gaismekļa stiprinājumam jābūt atbilstošam gaismekļa svaram.
- Lietojiet gaismekļus tikai paredzētajām mērķim. Gaismekļus, kas paredzēti iekšējo dzīvojamo telpu apgaismošanai, nelietojiet ārpus telpās; Gaismekļus ar aizsardzības pakāpi, zemāku par IP44, nepielietojiet telpās ar paaugstinātu mitrumu.
- Elektropadeves pieslēguma elementos nedrīkst būt savijumu un pārliekumu.
- Ja ārējais kabelis vai vads ir bojāts, to jānomaina, lai pasargātos no elektriskās strāvas izraisītām traumām.
- Pirms manīt spuldzītes, gaismeklis ir jāizslēdz un jāuzgaida, līdz spuldzītes atdziest.
- Izvēlieties montāžas shēmā norādīto spuldzes tipu un jaudu. Ja uzstādāt spuldzes, kas atšķiras no ieteiktas jaudas, ražotājs nenes atbildību par izstrādājuma drošību.
- Izmantošanai elektrotīklā, kura spriegums nepārsniedz 220-240V.
- Nepārklājiet gaismekli.
- Sargāt no bērniem.

Simbolu paskaidrojums:
Visi attiecīgie simboli norādīti uz izstrādājuma iepakojuma.

I. aizsardzības klase. Šai spuldzei jābūt pievienotai ""zemes vada"" spailei ar aizsargelektrokabeli (dzeltenzaļš kabelis).

II. aizsardzības klase. Paredzēta dubultā izolācija vai pastiprināta izolācija. Zemes vads nav nepieciešams.

III. aizsardzības klase. Zema sprieguma gaismeklis.

Izmantojiet tikai iekštelpās.

Lietošanai ārpus telpās.

Neizmetiet šo izstrādājumu parastajos sadzīves atkritumos līdz tā dzīves cikla beigām. To ir jāutilizē vietā, kas paredzēta elektriskajiem atkritumiem.

Apkalpošanas instrukcija:
- Pirms izstrādājuma tīrīšanas, pārtrauciet elektropadevi, izslēdzot slēdzi.
- Nepieļaujiet mitruma iekļūšanu sadales kārbā vai jebkurā elektroinstalācijas daļā.
- Pirms sākat tīrīšanu, ļaujiet lampai atdzist 10 minūtes.
- Izmantojiet tikai mīkstu, sausu audumu.
- Izstrādājuma garantijas remonta saņemšanai, griezieties pirkšanas vietā.
Ražotājkompānija garantē šī aprīkojuma darbību 2 gadu laikā (3 gadi gaismekļiem ar LED moduli), sākot no izplatītāja piegādes datuma. Garantijas saistības neizplātas, ja izstrādājumā tiek veiktas nesankcionētas izmaiņas.

Garantija
• Izstrādājuma garantijas remonta saņemšanai, griezieties pirkšanas vietā.
• Ražotājkompānija sniedz 2 gadu garantijas gaismekļiem, kas paredzēti izmantošanai ar spuldzītēm, un 3 gadu garantiju - gaismekļiem ar iebūvētu LED moduli. Garantija sākas ar brīdi, kad prece tiek iegādāta no izplatītāja/importētāja un ir aizpildīts garantijas talons.
• Garantija nedarbojas sekojošos gadījumos: gaismekļa mehāniskais bojājums, montāžas un ekspluatācijas nosacījumu neievērošana, kā arī nesankcionētas izmaiņas izstrādājuma konstrukcijā.
• Uz palīgmateriāliem (spuldzītēs, stiprinājums utt.) ražotāja garantija neattiecas. Ražotājs patur tiesības bez iepriekšējas paziņošanas veikt izmaiņas izstrādājuma konstrukcijā un komplektācijā, un uzlabojumus, kas nepasliktina izstrādājuma specifikācijas.
• Paturiet visu iepakojumu, līdz uzstādīšana ir pabeigta, un saglabājiet lietošanas pamācības turpmākai izmantošanai.
• Prioritātē ir ES standarti, normas un prasības

Инструкция за безопасна работа (BG)

Информацията, посочена в тази инструкция, е за външна употреба.

Изисквания за безопасност:
- Монтажът и свързването на осветителното тяло трябва да се извършват от компетентен специалист.
- Внимание! Изключете захранването, преди да започнете монтажа.
- Преди да свържете осветителното тяло се уверете, че техническите данни на мрежата съответстват на данните, посочени на опаковката.
- Крепежният елемент на лампата трябва да е подходящ за нейното тегло.
- Използвайте осветителните тела по предназначение. Осветителните тела, предназначени за осветяване на вътрешни жилищни пространства, не трябва да се използват на открито, лампи с ниво на защита по-ниско от 944 не трябва да се използват в помещения с висока влажност.
- Всички елементи на връзката към захранването трябва да бъдат свободни от усуквания и извивки.
-Ако външният кабел или шнур е повреден, той трябва да бъде сменен, за да се избегне риска от токов удар.
- Преди да смените крушките, осветителното тяло трябва да бъде обезвъдушено, след което трябва да изчакате крушките да изстинат.
- Изберете типа и мощността на лампата, посочена в схемата за монтаж. При монтаж на лампа с мощност, различна от декларираната, производителят не носи отговорност за безопасността на продукта.
-За използване в електрическа мрежа с напрежение не повече от 220-240V.
- Не покривайте лампата.
- Пазете от деца.

Описание на символите:
Всички валидни символи са посочени върху опаковката на продукта.

Клас на защита I. Тази лампа трябва да бъде свързана със защитен електрически кабел (жълто-зелен) към защитната клема за заземяване.

Клас на защита II. Осигурена е двойна изолация или подсилена изолация. Не се изисква защитно заземяване.

Клас на защита III - осветително тяло с ниско напрежение.

Използвайте само на закрито.

За външна употреба.

Не изхвърляйте този продукт като битов отпадък до края на жизнения му цикъл. Изхвърляйте на място, предназначено за електрически отпадъци.

Инструкции за поддръжка:
- Преди да почистите продукта, изключете захранването, като натиснете превключвателя.
- Избягвайте попадането на влага в разпределителната кутия или върху която и да е част от окабеляването.
- Преди да започнете почистването, оставете лампата да се охлади за 10 минути.
- Използвайте само мека, суха кърпа.
- За гаранционен ремонт на продукта се свържете с продавача, от който сте го закупили.
Фирмата производител гарантира работата на този уред в продължение на 2 години (3 години за осветителни тела с LED модул), считано от датата на доставка от дистрибутора. Гаранционните задължения не важат в случай на неоторизирани промени в продукта.

Гарантиране
• За гаранционен ремонт на продукта се свържете с продавача, от който сте го закупили.
• Производителят предоставя 2 години гаранция за осветителни тела, предназначени за използване с електрически крушки, и 3 години за осветителни тела с вграден светодиоден модул. Гаранцията важи от момента на закупуване на продукта от дистрибутора/вносителя и попълване на гаранционната карта.
• Гаранцията се анулира в следните случаи: механични повреди на осветителното тяло, нарушаване на условията за монтаж и експлоатация, както и внасяне на неразрешени промени в продукта.
• Консумативите (крушки, крепежни елементи и др.) не се покриват от гаранцията на производителя. Производителят си запазва правото да прави промени в дизайна и конфигурацията на продукта, както и подобрения, които не влошават техническите характеристики на продукта, без предизвестие.
• Запазете цялата опаковка, докато инсталацията приключи и запазете инструкциите за бъдеща употреба
• Приоритет се отдава на стандартите, нормите и изискванията на ЕС

Saugos instrukcija (LT)

Šioje instrukcijoje pateikta informacija skirta šviestuvo naudojimui išorėje.

Saugos reikalavimai:

-Šviestuvą turi įrengti ir prijungti kompetentingas specialistas.
-Dėmesio! Prieš pradėdami įrengimą, atjunkite elektros tiekimą.
-Prieš prijungdami šviestuvą įsitikinkite, ar elektros tinklo techniniai duomenys atitinka nurodytus ant pakuotės.
-Šviestuvo tvirtinimo stiprumas turi atitikti jo svorį.
- Naudokite šviestuvus pagal paskirtį. Nenaudokite lauke šviestuvų, skirtų vidinėms gyvenamosioms patalpoms apžviesti, nenaudokite šviestuvų su mažesne nei IP44 apsauga aukšto drėgnumo patalpose.
-Visos maitinimo šaltinio jungtys turi būti be susisukimų ir perlenkimų.
-Jei išorinis kabelis arba laidas yra pažeistas, jį būtina pakeisti, kad išvengtumėte elektros smūgio pavojaus.
-Prieš keisdami lemputes, atjunkite šviestuvą nuo elektros tinklo ir palaukite, kol lemputės atvės.
-Pasirinkite surinkimo schemoje nurodytą lemputės tipą ir galingumą. Gamintojas neprisiima atsakomybės už gaminio sugadinimą dėl kitokio nei nurodyta galingumo lempučių naudojimo.
-Skirtas naudoti nuo elektros tinklo su įtampa iki 220-240 V.
-Neuždenkite šviestuvo.
-Saugokite nuo vaikų.

Ženklų aprašymas:
Visi galiojantys ženklai nurodyti ant gaminio pakuotės.

I apsaugos klasė. Ši lempa turi būti prijungta apsauginiu elektros kabeliu (geltonai žalias laidas) prie apsauginio įžeminimo gnybto.

II apsaugos klasė. Numatyta dviguba izoliacija arba sustiprinta izoliacija. Apsauginis įžeminimas nereikalingas.

III apsaugos klasė - žemos įtampos šviestuvas.

Naudokite tik patalpose.

Skirta naudoti lauke.

Neišmeskite šio gaminio kartu su įprastomis buitinėmis atliekomis iki jo gyvavimo ciklo pabaigos. Utilizuokite jį elektros atliekoms skirtoje vietoje.

Techninės priežiūros instrukcijos:
-Prieš valydami gaminį, išjunkite elektros maitinimą išjungdami jungiklį.
-Stebėkite, kad drėgmė nepatektų į jungiamąją dėžutę arba ant bet kurios elektros laidų dalies.
-Prieš pradėdami valyti šviestuvą, palaukite 10 minučių, kol jis atvės.
-Naudokite tik minkštą, sausą audinį.
-Dėl garantinio remonto kreipkitės į pirkimo vietą.
Gamintojas garantuoja šio gaminio veikimą 2 metus (šviestuvams su LED moduliu - 3 metus) nuo platintojo pristatymo dienos. Garantiniai įsipareigojimai negalioja, jei gaminys buvo neleistinai modifikuotas.

Garantija
• Dėl garantinio remonto kreipkitės į pirkimo vietą.
• Gamintojas suteikia 2 metų garantiją šviestuvams, skirtiems naudoti su lemputėmis, ir 3 metų garantiją šviestuvams su įmontuotu šviesos diodų moduliu. Garantija pradeda galioti nuo prekės įsigijimo iš platintojo / importuotojo ir garantinio lapo užpildymo dienos.
• Garantija netaikoma, jei: šviestuvas buvo mechaniškai pažeistas, netinkamai sumontuotas ar naudojamas, taip pat kai gaminys buvo neleistinai modifikuotas.
• Vartojamoms dalims (lemputėms, tvirtinimo elementams ir kt.) gamintojo garantija netaikoma. Gamintojas pasilieka teisę be išankstinio įspėjimo atlikti gaminio konstrukcijos ar komplektavimo pakeitimus bei patobulinimus, kurie nepakenks gaminio techninėms charakteristikoms.
• Išsaugokite visą pakuotę iki įrengimo pabaigos, ir išsaugokite instrukcijas tolesniam naudojimui.
• Pirmenybė teikiama ES standartams, reglamentams ir reikalavimams"

Säkerhetsanvisningar (SV)

Informationen i denna bruksanvisning är avsedd för utomhusbruk.

Krav på säkerhet:
-Armaturen måste installeras och anslutas av en behörig person.
-Försiktighetsåtgärder! Koppla bort strömförsörjningen före installationen.
-Innan armaturen ansluts, kontrollera att nätaggregatets tekniska data överensstämmer med informationen på förpackningen.
-Armaturens infästningsstyrka måste motsvara armaturens vikt.
-Använd armaturerna i enlighet med deras avsedda användning. Använd inte armaturerna för inomhusbruk i bostadsområden och använd inte armaturer som är mindre än IP 44 i våtutrymmen.
-Alla strömförsörjningsanslutningar måste vara fria från vridningar och knäckningar.
-Om den externa kabeln eller sladden är skadad måste den bytas ut för att undvika risk för elektriska stötar.
-Innan glödlamporna byts ut måste armaturen göras spänningslös och glödlamporna måste få svalna.
-Välj typ och wattal på glödlamporna enligt monteringsschemat. Om en annan glödlampseffekt installeras är tillverkaren inte ansvarig för produkten.
-För användning i ett elsystem med en maximal spänning på 220-240V.
-Täck inte över lampan.
-Förvara den utom räckhåll för barn.

Beskrivning av symboler:
Alla giltiga symboler finns angivna på produktens förpackning.

Skyddsklass I. Denna lampa måste anslutas med en elektrisk skyddskabel (gulgrön tråd) till skyddsjordningsterminalen.

Skyddsklass II. Dubbel isolering eller förstärkt isolering tillhandahålls. Skyddsjordning krävs inte.

Skyddsklass III - Lågspänningsarmatur.

Får endast användas inomhus.

För utomhusbruk.

Släng inte denna produkt i det vanliga hushållsavfallet förrän dess livscykel är slut. Du måste kassera den på en plats avsedd för elavfall.

Instruktioner för underhåll:
-Innan du rengör produkten ska du koppla bort strömförsörjningen genom att slå av strömbrytaren.
-Undvik att få in fukt i kopplingsdosan eller på någon del av elledningarna.
-Låt lampan svalna i 10 minuter innan du börjar rengöra den.
-Använd endast en mjuk, torr trasa.
-För reparation enligt produktgarantin, vänligen kontakta inköpsstället.
Tillverkaren garanterar produkten under en period av 2 år (3 år för lampor med LED-modul), räknat från distributörens leveransdatum. Garantin gäller inte i händelse av obehöriga ändringar av produkten.

Garanti
• För reparationer inom ramen för produktgarantin, kontakta inköpsstället.
• Tillverkaren lämnar 2 års garanti på armaturer avsedda att användas med glödlampor och 3 års garanti på armaturer med integrerad LED-modul. Garantin börjar gälla från den tidpunkt då produkten köps från distributören/importören och garantikortet fylls i.
• Garantin gäller inte i fall av: mekanisk skada på armaturen, brott mot installations- och driftsvillkoren och obehörig modifiering av produkten.
• Förbrukningsdelar (glödlampor, fästen etc.) omfattas inte av tillverkarens garanti. Tillverkaren förbehåller sig rätten att göra ändringar i produktens design och konfiguration samt förbättringar som inte äventyrar produktens specifikationer utan föregående meddelande.
• Behåll alla förpackningar tills installationen är klar och behåll instruktionerna för framtida bruk
• EG:s standarder, förordningar och krav har företräde

MAYTONI

Instruction
MOD080CL-08CH

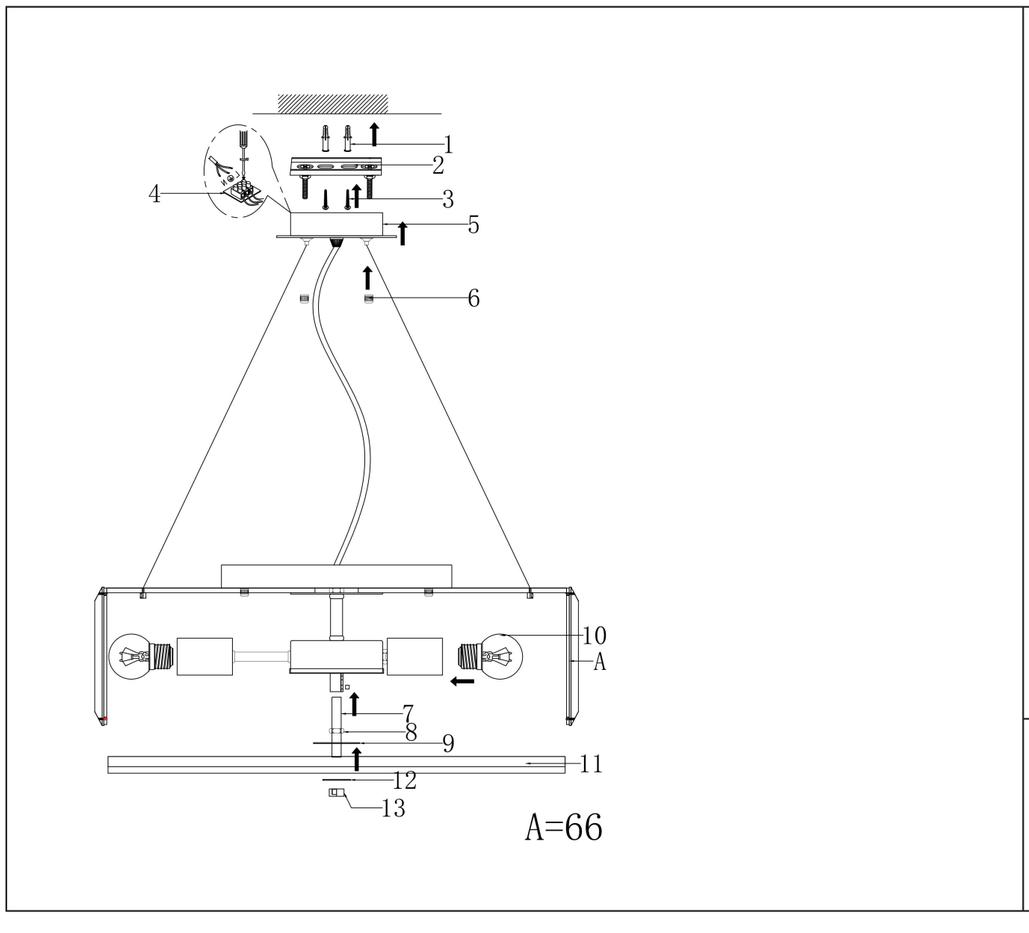

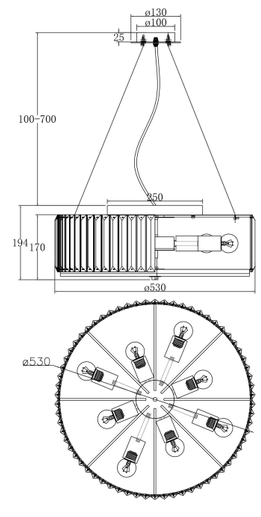

8xE27 60W

Model: MOD080CL-08CH
Collection: Modern
Ceilling Lamps