04290031-01

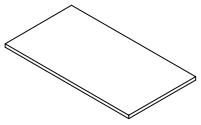	1	1pc	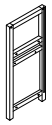	2	1pc	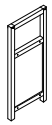	3	1pc	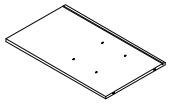	4	1pc	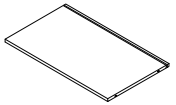	5	1pc	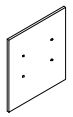	6	1pc	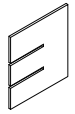	7	1pc	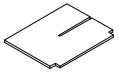	8	1pc
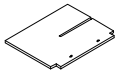	9	1pc		10	2pcs	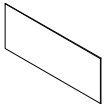	11	1pc	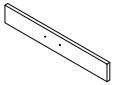	12	1pc		13	1pc		14	1pc	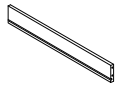	15	1pc	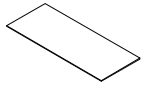	16	1pc	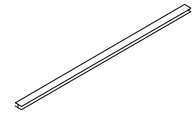	17	1pc
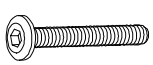	A	12pcs		B	12pcs	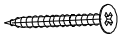	C	14pcs		D	2pcs		E	2pcs		F	2pcs		G	2pcs		H	1pc
	I	8pcs	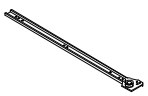	J	1pc		K	1pc	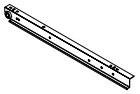	L	1pc	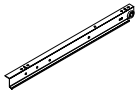	M	1pc		N	2pcs		O	2pcs		P	1pc	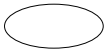	Q	18pcs

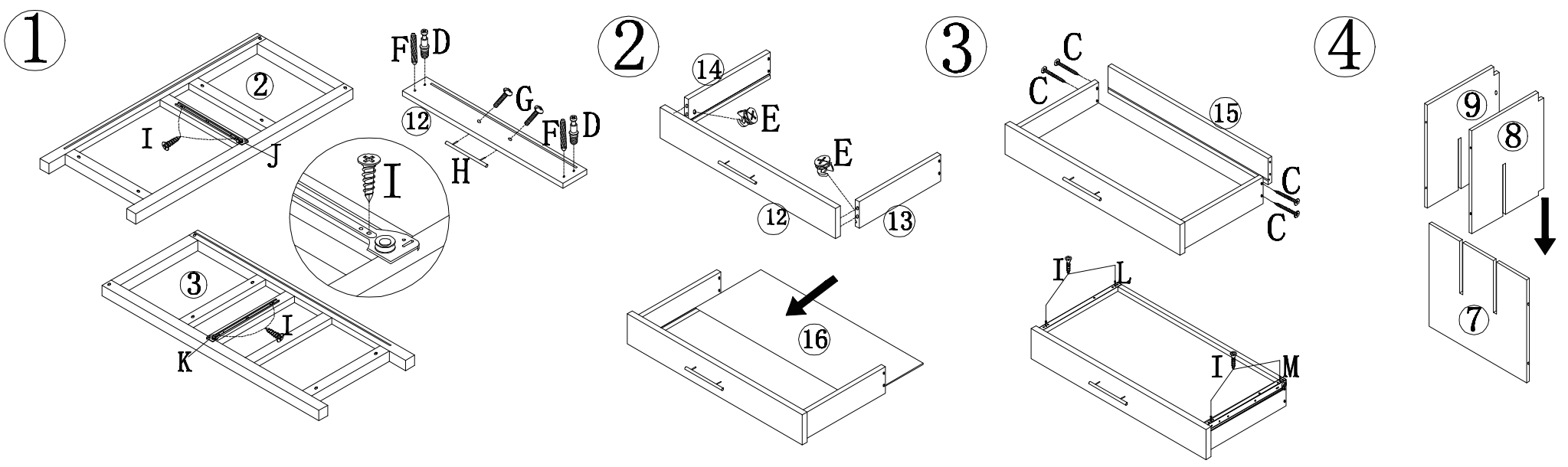

5

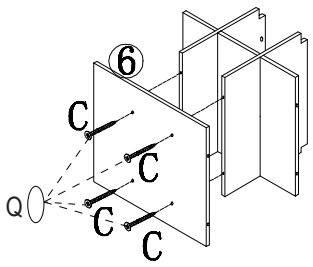

6

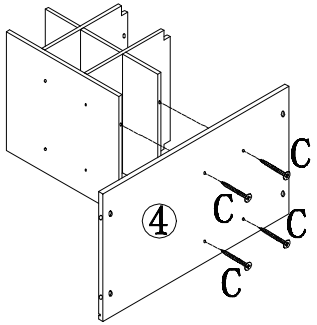

7

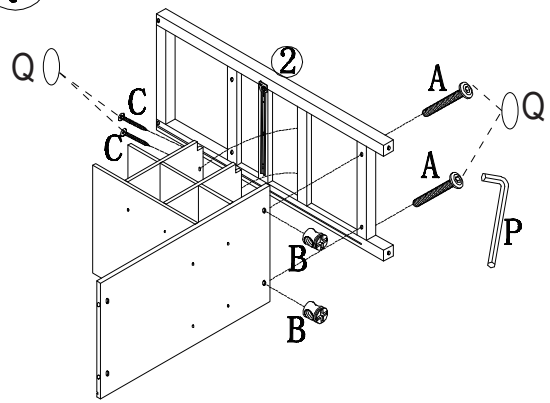

8

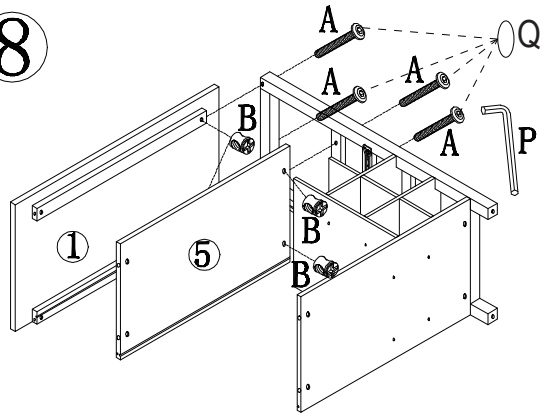

9

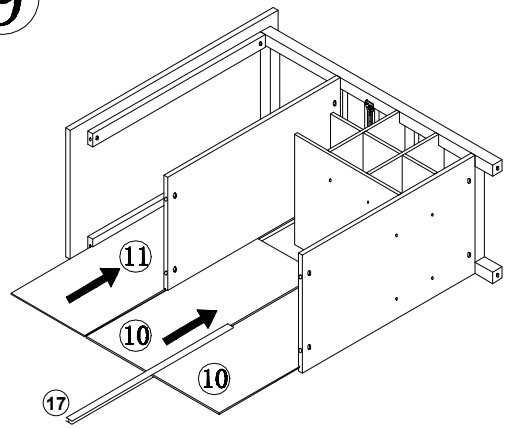

10

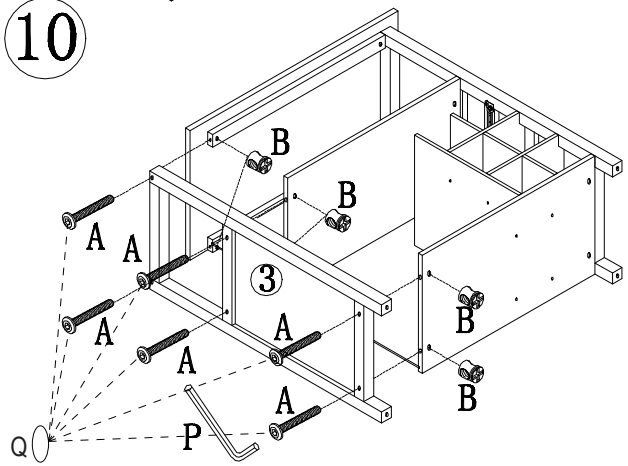

11

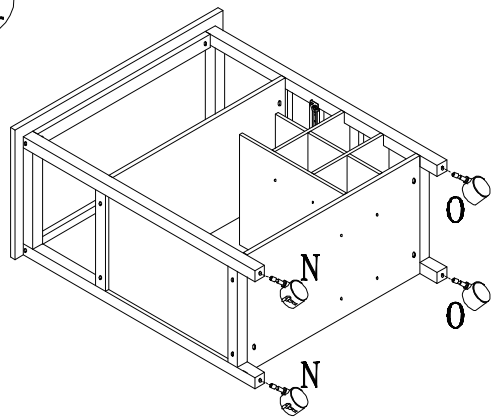

12

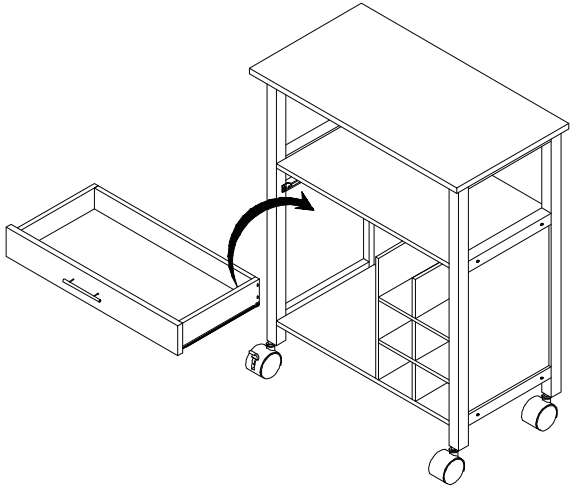
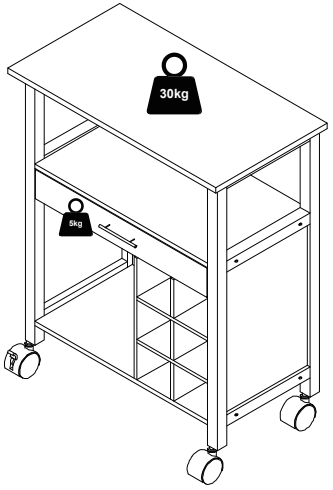
13