DE: **ACHTUNG! Lesen Sie die Bedienungsanleitung vor Gebrauch sorgfältig durch!**

TECHNISCHE DATEN

Modellnummer: 63600012 / PS-13600C02

Leistung: 220–240 V Wechselstrom, 50/60 Hz, LED 24 W

Montageart: Deckenleuchte

Schutzklasse gegen elektrischen Schlag: Klasse II

Funktionen der Leuchte: Farbtemperatur 3000 K, nicht dimmbar

WARNHINWEISE

1.  Die Leuchte ist nur für den Innenbereich bestimmt.

2. Die Montage dieser Leuchte hat durch eine fachlich qualifizierte Person zu erfolgen.

3. Verwenden Sie die Leuchte nicht in einer feuchten Umgebung, um Ableitströme und Stromschläge zu vermeiden.

4. Vergewissern Sie sich vor der Montage, dass die Stromversorgung unterbrochen ist.

5. Berühren Sie die Leuchte niemals mit bloßen Händen, wenn diese in Betrieb ist.

6. Die Leuchte ist ausschließlich für die bestimmungsgemäße Verwendung zugelassen. Jegliche Änderungen sind untersagt.

7. Das Leuchtmittel dieser Leuchte kann am Ende seiner Lebensdauer von einer fachlich qualifizierten Person ausgetauscht werden.

8. Um Risiken zu vermeiden, ist das äußere, flexible Kabel oder die Leitung der Leuchte bei Beschädigung ausschließlich vom Hersteller, dessen Vertriebspartner oder einer ähnlich qualifizierten Person zu ersetzen.



9. Bedeutung der durchgestrichenen Mülltonne: Entsorgen Sie elektrische Geräte nicht im unsortierten Hausmüll, sondern nutzen Sie getrennte Sammelstellen. Wenden Sie sich bezüglich der verfügbaren Sammelstellen an Ihre Gemeindeverwaltung. Wenn elektrische Geräte auf Mülldeponien entsorgt werden, können gefährliche Stoffe ins Grundwasser und damit in die Nahrungskette gelangen. Dies schädigt Ihre Gesundheit und Ihr Wohlbefinden.

BDSK Handels GmbH & Co. KG
Mergentheimer Straße 59
97084 Würzburg, Deutschland
info@moemax.at
www.moemax.com

63600012

Die Leuchte enthält eine Lichtquelle der Energieeffizienzklasse F.
LED-Modul: SELV, Gleichstrom, 0,3 A, Leistungsaufnahme (Pon) 2 x 12 W, 2 x 1300 lm in einer Kugel (360°), 3000 K.

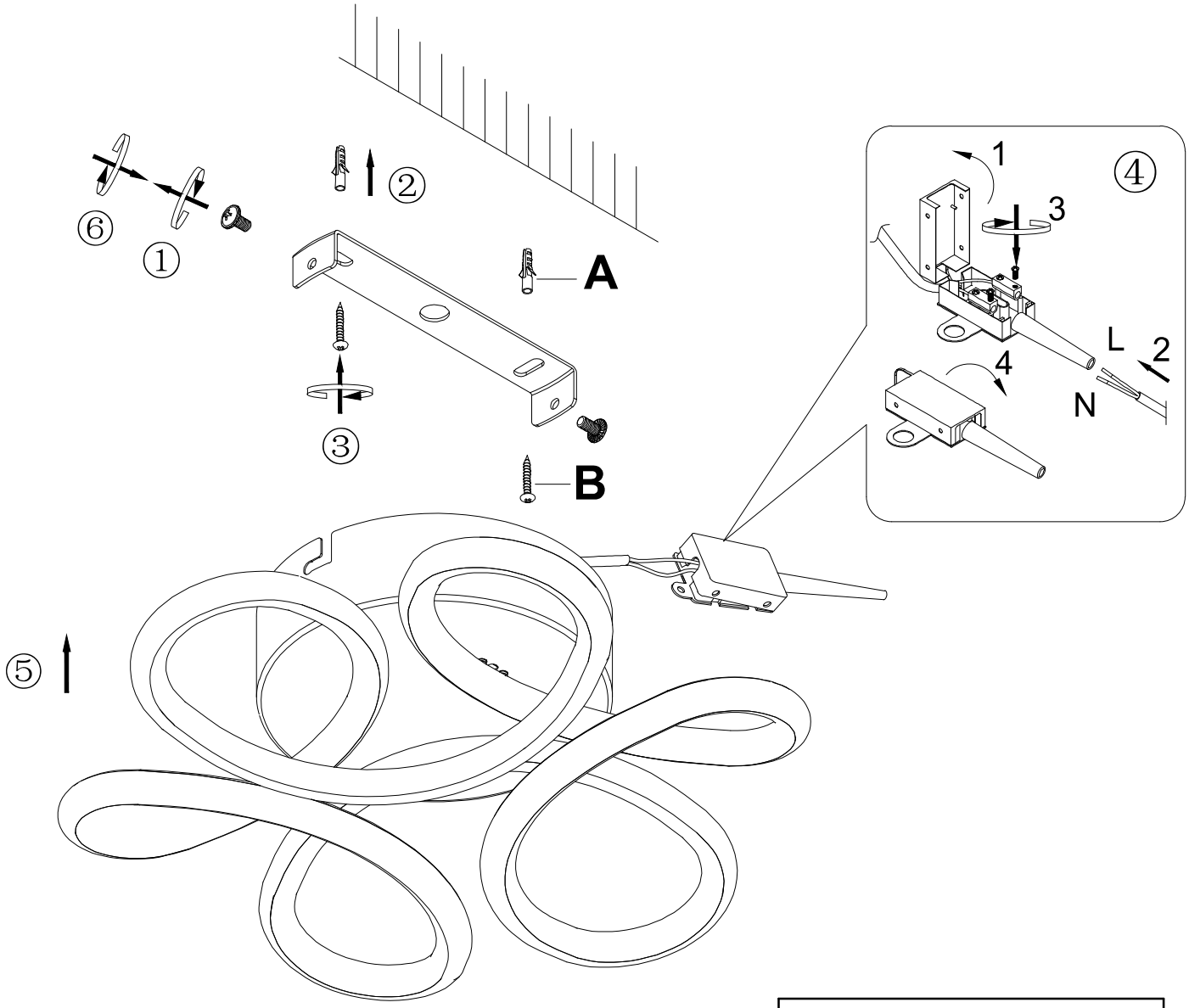

spare parts		
code	part	article no
A	X2pcs	63600012
B	X2pcs	63600012

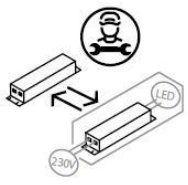

Der Treiber darf nur von einer qualifizierten Fachkraft ausgetauscht werden.

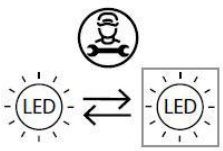

Das LED-Leuchtmittel darf nur von einer qualifizierten Fachkraft ausgetauscht werden.

EN: ATTENTION! Please read the user manual carefully before use!

TECHNICAL INFORMATION

Model number: 63600012 / PS-13600C02

Rating: 220-240V~, 50/60Hz, LED 24 W

Installation Method: Ceiling

Electrical Shock protection class: II

Lamp function: 3000K color temperature; Non-dimmable light.

WARNINGS

1.  Indoor use only.

2. This luminaire must be installed by a qualified person.

3. Prevent the luminaire from moist environment, in order to avoid leakage and electric shock.

4. Mark sure the power supply is disconnected before installation.

5. While the luminaire is working, don't touch it by hand.

6. The luminaire is approved for its intended use only, any changes are not allowed.

7. The light source of this luminaire can be replaceable by a qualified person, when the light source reaches its end of life.

8. If the external flexible cable or cord of this luminaire is damaged, it shall be exclusively replaced by the manufacturer or his service agent or a similar qualified person in order to avoid a hazard.



9. Meaning of crossed out wheeled dustbin: Do not dispose of electrical appliances as unsorted municipal waste, use separate collection facilities contact your local government for information regarding the collection systems available. If electrical appliances are disposed of in landfills or dumps, hazardous substances can leak into the ground and water then get into the food chain, damaging your health and well-being.

BDSK Handels GmbH & Co. KG
Mergentheimer Straße 59
97084 Würzburg, Germany
info@moemax.at
www.moemax.com



63600012

This product contains a light source of energy efficiency class F.
LED module: SELV DC 0.3A, 2 X Pon 12W, 2 X 1300 lm Sphere (360°), 3000K.

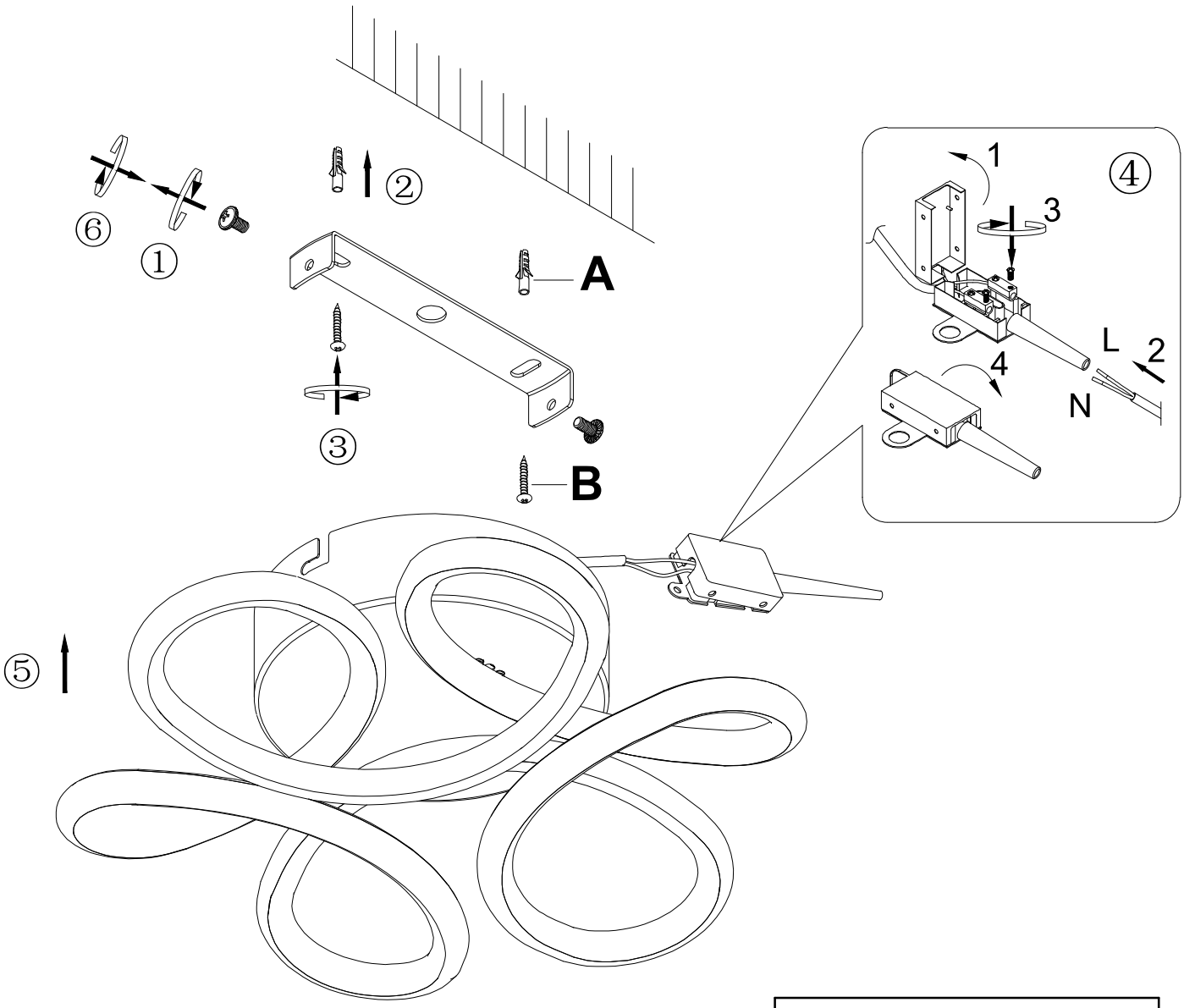

spare parts		
code	part	article no
A	X2pcs	63600012
B	X2pcs	63600012

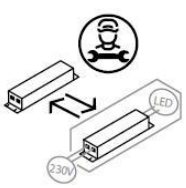

The control gear can only be replaced by a professional.

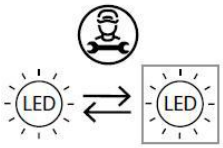

The LED - light source can only be replaced by a professional.

BG: ВНИМАНИЕ! Преди употреба внимателно прочетете инструкциите за експлоатация!

ТЕХНИЧЕСКИ ДАННИ

Артикулен номер: 63600012 / PS-13600C02

Мощност: 220 - 240 V променлив ток, 50/60 Hz, 24 W

Вид монтаж: за монтаж на тавана

Защитен клас срещу токов удар: клас II

Функции на лампата: Цветова температура 3000 K, без възможност за регулиране на яркостта

ПРЕДУПРЕЖДЕНИЯ

1.  Лампата е предназначена за употреба само на закрито

2. Тази лампа трябва да се монтира от професионално квалифицирано лице .

3. Не използвайте лампата във влажна среда, за да избегнете утечки на ток и токови удари.

4. Преди монтаж се убедете, че захранването с ток е прекъснато.

5. Никога не докосвайте лампата с голи ръце, докато тя работи.

6. Лампата е одобрена само за използване по предназначение. Всякакви промени са забранени.

7. Крушката на тази лампа може в края на експлоатационния ѝ живот да се смени от професионално квалифицирано лице.

8. За да се избегнат рискове, в случай на повреда външният гъвкав кабел или кабелът на лампата трябва да се подменят само от производителя, неговия дистрибутор или лице с подобна квалификация



9. Значение на зачеркнатия контейнер за отпадъци: Не изхвърляйте електрически уреди в несортираните битови отпадъци, а използвайте пунктове за разделно събиране на отпадъци. Обърнете се към общинската администрация за информация относно наличните пунктове за събиране. Ако електрически уреди се изхвърлят на сметища, вредни вещества може да попаднат в подпочвените води и по този начин в хранителната верига. Това вреди на Вашето здраве и благосъстояние.

BDSK Handels GmbH & Co. KG
Mergentheimer Straße 59
97084 Würzburg, Deutschland (Вюрцбург, Германия)
ИН по ЗДДС: DE279448078
www.xxxlutz.com
info@xxxlutz.at



63600012

Това устройство съдържа светлинен източник с клас на енергийна ефективност F.

LED модул: : SELV DC 0,3 A, 2x Pnom 12 W, 2x 1300 lm сфера (360°), 3000 K

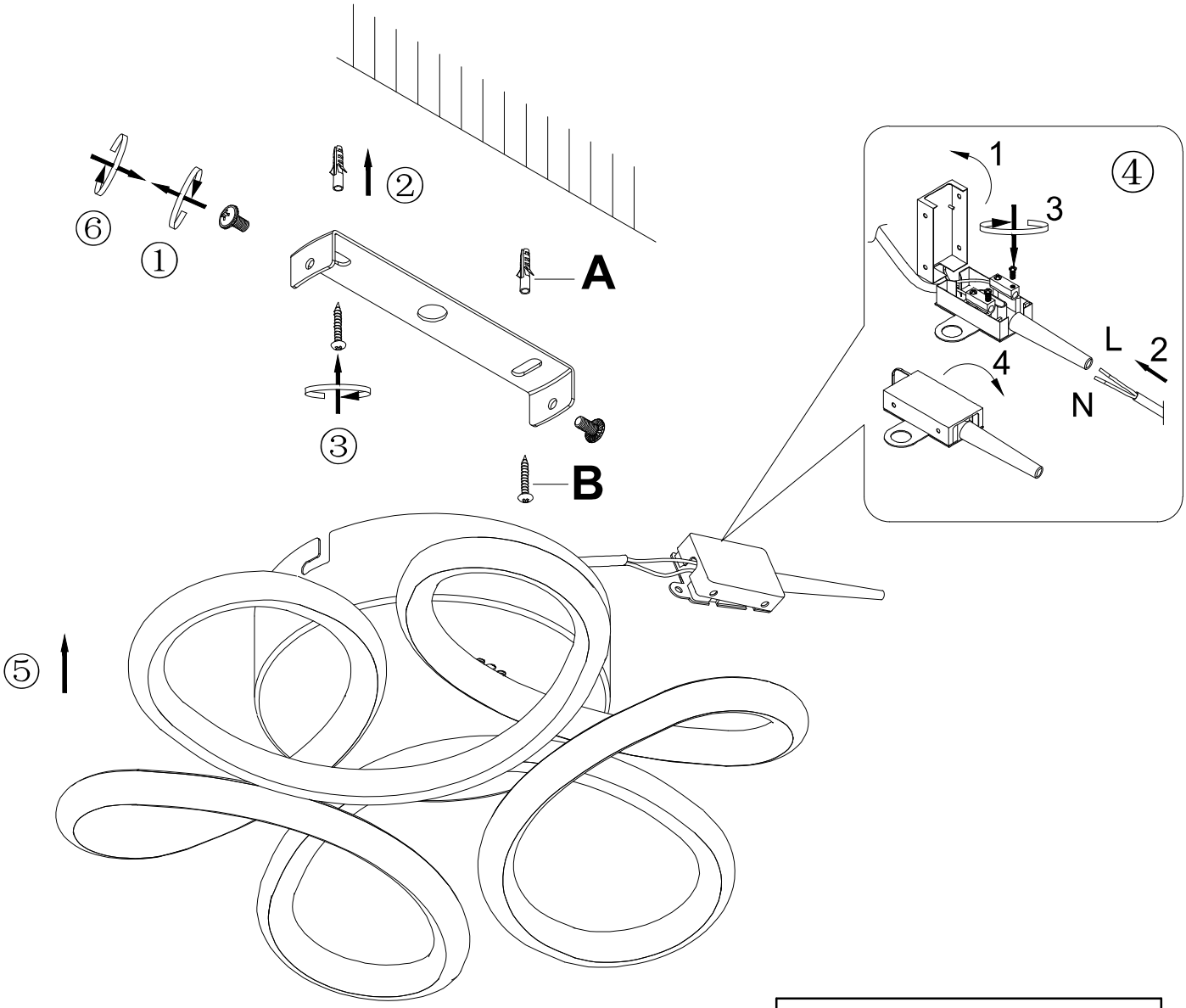

spare parts		
code	part	article no
A	X2pcs	63600012
B	X2pcs	63600012

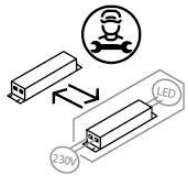

Крушката трябва да се сменят само от специалист.

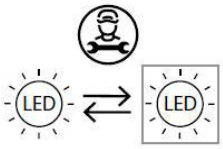

LED драйверът трябва да се сменят само от специалист.

CZ: POZOR! Před použitím si pečlivě přečtěte návod k obsluze.

TECHNICKÉ ÚDAJE

Číslo modelu: 63600012 / PS-13600C02

Výkon: 220-240 V střídavý proud, 50/60 Hz, LED 24 W

Typ montáže: stropní svítidlo

Třída ochrany před úrazem elektrickým proudem: třída II

Funkce svítidla: barevná teplota 3000 K, nelze stmívat

UPOZORNĚNÍ

1.  Toto svítidlo je určeno výhradně pro použití v interiéru.

2. Montáž svítidla musí provést kvalifikovaná osoba.

3. Svítidlo neinstalujte do vlhkého prostředí, tím zabráníte svodovému proudu nebo zasáhnutí elektrickým proudem.

4. Před montáží se ujistěte, že je vypnutý elektrický proud.

5. Pokud je svítidlo v provozu, nikdy se ho nedotýkejte holýma rukama.

6. Svítidlo je určeno výhradně k danému účelu. Jakékoli úpravy jsou zakázány.

7. Žárovku tohoto svítidla smí po skončení životnosti vyměnit odborně způsobilá osoba.

8. Aby se předešlo rizikům, smí vnější ohebný kabel nebo kabel žárovky v případě poškození vyměnit pouze výrobce, jeho obchodní partner nebo podobně kvalifikovaná osoba.

9.  Význam symbolu přeškrtnuté popelnice: Elektrické spotřebiče nelikvidujte v netříděném odpadu. Využijte k tomu samostatné sběrny. Informace o dostupných sběrnách Vám poskytne příslušná obec. Likvidují-li se elektrické spotřebiče na běžných skládkách, mohou se z nich uvolňovat nebezpečné látky, které se mohou dostat do podzemních vod a posléze do potravinového řetězce. To může ohrozit Vaše zdraví.

BDSK Handels GmbH & Co. KG
Mergentheimer Straße 59
97084 Würzburg, Německo
info@moemax.at
www.moemax.com



63600012

Svítidlo obsahuje žárovku třídy energetické účinnosti E.
LED modul: SELV, stejnosměrný proud, 0,3 A, příkon (Pon) 2 x 12 W, 2 x 1300 lm ve všech směrech (360°), 3000 K.

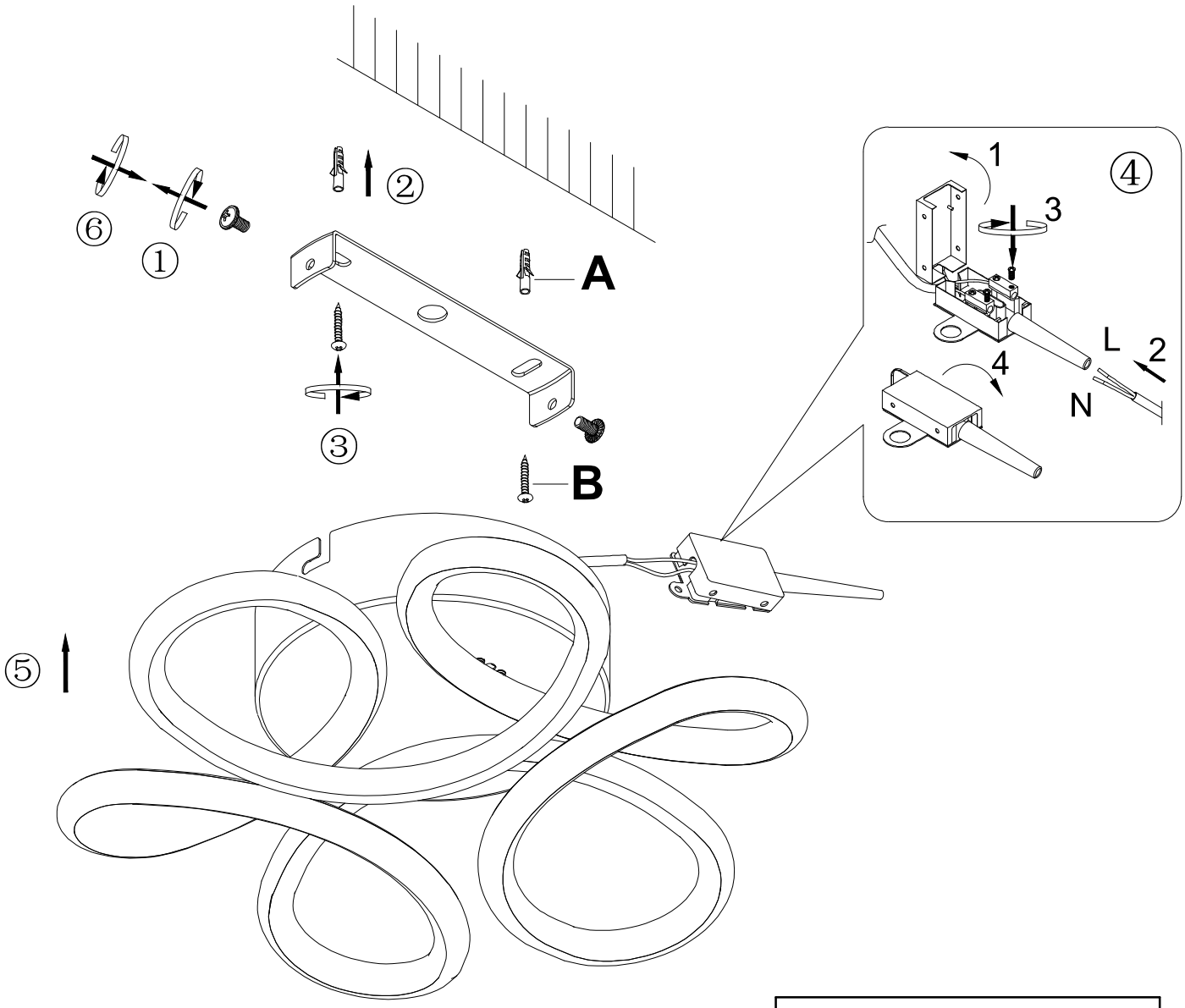

spare parts		
code	part	article no
A	X2pcs	63600012
B	X2pcs	63600012

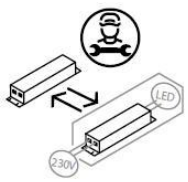

Předřadník smí vyměnit pouze kvalifikovaný odborník.

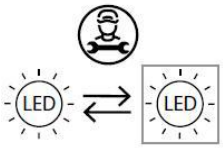

LED žárovku smí vyměnit pouze kvalifikovaný odborník.

FR: **ATTENTION ! Veuillez lire attentivement le mode d'emploi avant utilisation !**

DONNÉES TECHNIQUES

Numéro de modèle : 63600012 / PS-13600C02

Puissance : 220-240 V courant alternatif, 50/60 Hz, 24 W

Type de montage : Plafonnier

Classe de protection contre la décharge électrique : Classe II

Fonctions de la lampe : Température couleur 3000 K, non dimmable

AVERTISSEMENTS

1.  La lampe est exclusivement conçue pour une utilisation en intérieur.

2. Le montage de cette lampe doit être effectué par une personne qualifiée.

3. N'utilisez pas la lampe dans un environnement humide pour éviter les fuites de courant et les chocs électriques.

4. Avant le montage, assurez-vous que l'alimentation électrique est débranchée.

5. Ne touchez jamais la lampe à mains nues lorsqu'elle est en fonctionnement.

6. La lampe est exclusivement destinée à une utilisation conforme à sa destination prévue. Toute modification est interdite.

7. La source lumineuse de cette lampe peut être remplacée en fin de vie par un professionnel qualifié.

8. Pour éviter tout risque, en cas de dommage, le câble extérieur flexible ou le fil de la lampe doit être remplacé exclusivement par le fabricant, son distributeur ou une personne qualifiée.

9.  Signification de la poubelle barrée : ne jetez pas les appareils électriques avec les déchets ménagers non triés, mais utilisez des points de collecte séparés. Contactez votre municipalité pour connaître les points de collecte disponibles. Lorsque les équipements électriques sont éliminés dans des décharges, des substances dangereuses peuvent pénétrer dans les eaux souterraines et donc dans la chaîne alimentaire. Cela nuit à votre santé et à votre bien-être.

BDSK Handels GmbH & Co. KG
Mergentheimer Strasse 59
97084 Wurtzbourg, Allemagne
info@moemax.at
www.moemax.com



63600012

La lampe contient une source lumineuse de classe d'efficacité énergétique F.
Module LED : SELV, courant continu, 0,3 A, puissance absorbée (Pon) 2 x 12 W, 2 x 1300 lm dans une sphère (360°), 3000 K

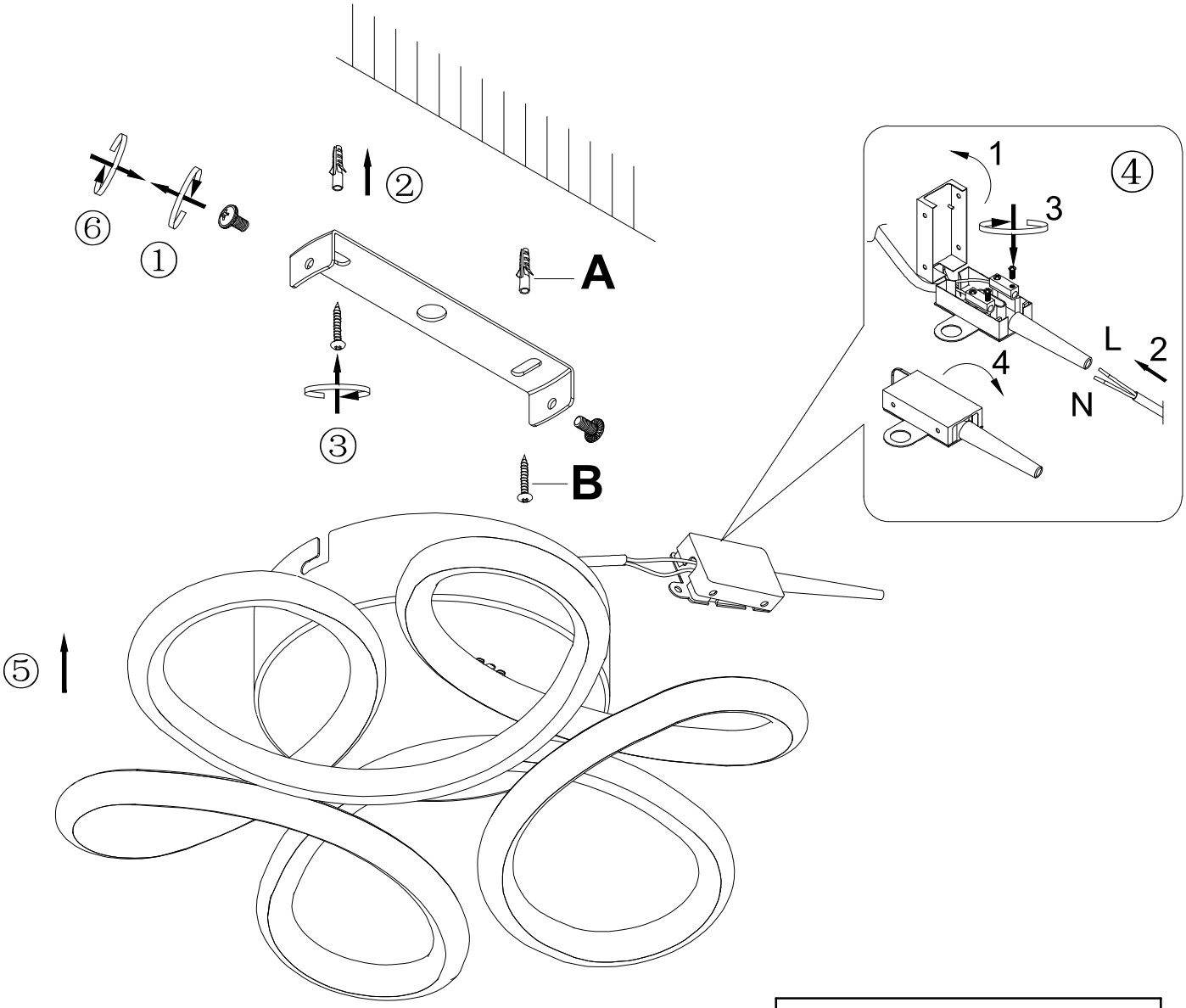

spare parts		
code	part	article no
A	X2pcs	63600012
B	X2pcs	63600012

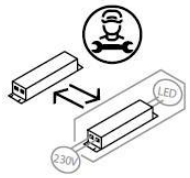

Le pilote ne doit être remplacé que par un professionnel qualifié.

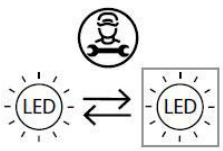

La source lumineuse LED ne doit être remplacée que par un professionnel qualifié.

HR: POZOR! Prije uporabe pažljivo pročitajte uputu za korištenje!

TEHNIČKI PODACI

Broj modela: 63600012 / PS-13600C02

Snaga: 220 - 240 V izmjenična struja, 50/60 Hz, LED 24 W

Vrsta montaže: stropna svjetiljka

Klasa zaštite protiv strujnog udara: klasa II

Funkcije svjetiljke: temperatura boje 3000 K, ne može se prigušivati

UPOZORENJA

1.  Svjetiljka je namijenjena isključivo za unutarnju uporabu.

2. Montažu ove svjetiljke mora izvršiti kvalificirana osoba.

3. Ne koristite svjetiljku u vlažnom okruženju kako biste izbjegli struje curenja ili strujne udare.

4. Prije instalacije osigurajte da je napajanje električnom energijom prekinuto.

5. Ne dodirujte svjetiljku golim rukama dok je u radu.

6. Svjetiljka se smije koristiti isključivo u predviđenu svrhu. Modifikacija bilo koje vrste je zabranjena.

7. Žarulju ove svjetiljke na kraju njenog vijeka trajanja smije zamijeniti samo stručno kvalificirana osoba.

8. Kako biste izbjegli rizike oštećeni vanjski fleksibilni kabel ili vod svjetiljke mora zamijeniti isključivo proizvođač, njegov prodajni partner odn. slično kvalificirana osoba.



9. Značenje precrtanog kontejnera za otpatke: Električni uređaji ne smiju se zbrinjavati u nerazvrstani komunalni otpad, nego ih zbrinite u sabirne centre za sakupljanje EE otpada. Za informacije o sabirnim centrima za sakupljanje EE otpada obratite se vašoj općinskoj upravi. Ako se električni uređaji zbrinjavaju na deponije smeća, opasne tvari mogu dospjeti u podzemne vode, a time i u prehrambeni lanac. To šteti vašem zdravlju.

BDSK Handels GmbH & Co. KG
Mergentheimer Straße 59
97084 Würzburg, Deutschland
info@moemax.at
www.moemax.com



63600012

Svjetiljka sadrži izvor svjetlosti klase energetske učinkovitosti F.
LED modul: SELV istosmjerna struja, 0,3 A, potrošnja energije (Pon) 2 x 12 W, 2 x 1300 lm u kugli (360°), 3000 K.

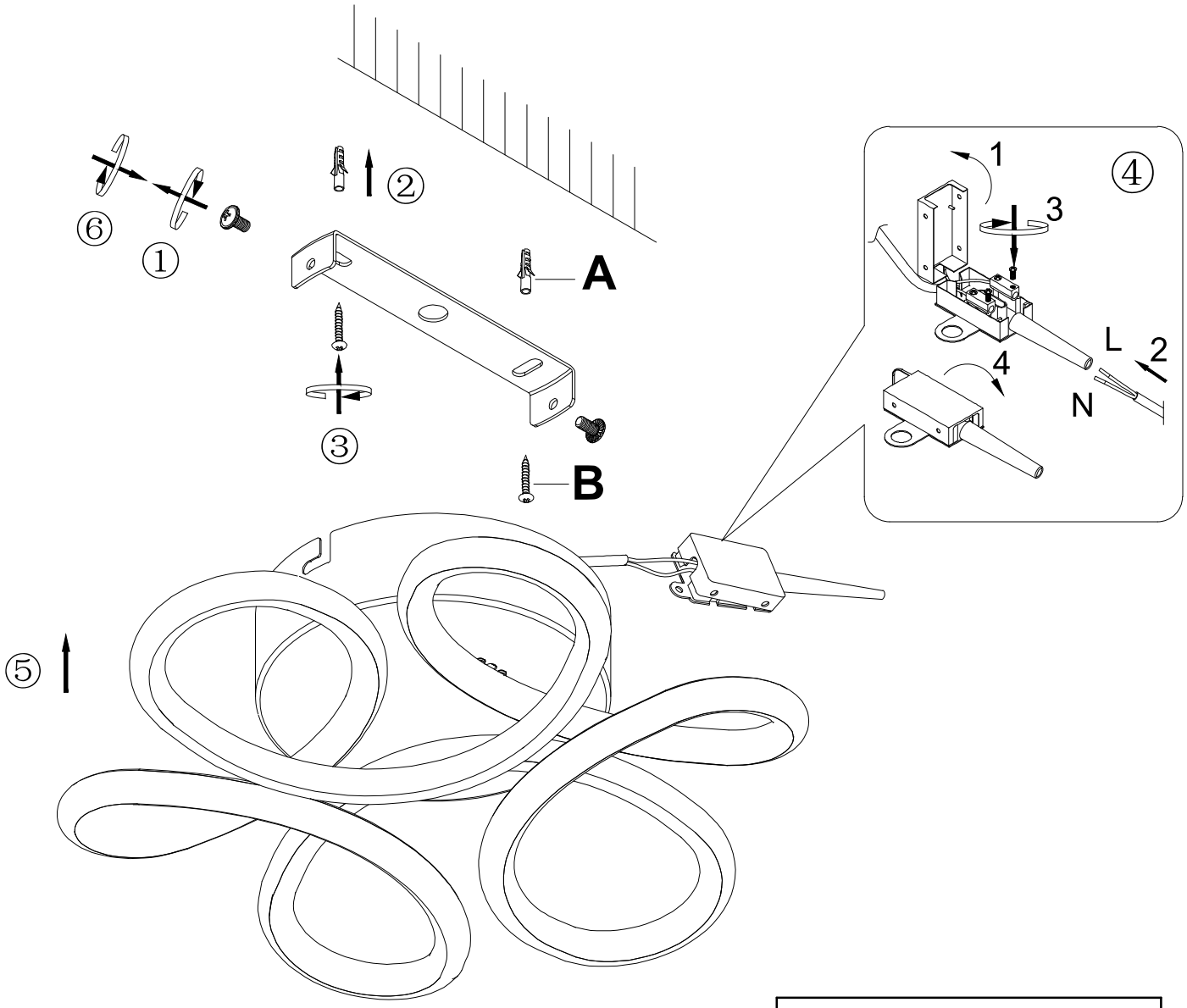

spare parts		
code	part	article no
A	X2pcs	63600012
B	X2pcs	63600012

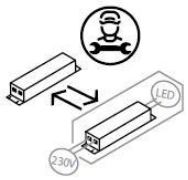

Pokretač smije zamijeniti samo kvalificirana osoba.

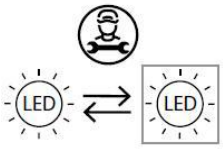

LED žarulju smije zamijeniti samo kvalificirana osoba.

HU: FIGYELEM! Használat előtt gondosan olvassa el ezt az útmutatót!

MŰSZAKI ADATOK

Modellszám: 63600012 / PS-13600C02

Teljesítmény: 220–240 V váltakozó áram, 50/60 Hz, 24 wattos LED izzó

Szerelési mód: mennyezeti lámpa

Áramütés elleni védelmi osztály: II. osztály

A lámpa funkciói: 3000 K színhőmérséklet, nem tompítható

FIGYELMEZTETÉSEK

1.  A lámpa csak beltéri használatra alkalmas.

2. Ezt a lámpát szakképzett személynek kell felszerelnie.

3. Az áramszivárgások és az áramütés elkerülése érdekében ne használja a lámpát nedves környezetben.

4. Szerelés előtt győződjön meg arról, hogy az áramellátást lekapcsolta.

5. Működés közben soha ne érintse meg puszta kézzel a lámpát.

6. A lámpa kizárólag rendeltetésszerű használatra alkalmas. A lámpán mindennemű változtatás tilos.

7. A lámpában lévő izzót élettartama végén szakképzett személy cserélheti ki.

8. A kockázatok elkerülése érdekében a sérült flexibilis kábelt és a vezetéket csak a gyártó, az értékesítő vagy egy képzett szakember cserélheti ki.



9. Az áthúzott kuka piktogram jelentése: Ne dobjon elektromos készüléket a háztartási hulladékba, hanem adja le a lakóhely szerinti gyűjtőhelyen. A hulladékgyűjtő helyekről érdeklődjön a helyi önkormányzatnál. Ha az elektromos készülék szemétlerakóba kerül, veszélyes anyagok kerülhetnek a talajvízbe, és ezáltal a táplálékláncba. Ez károsítja az egészségét és a közérzetét.

BDSK Handels GmbH & Co. KG
Mergentheimer Straße 59
97084 Würzburg, Németország
info@moemax.at
www.moemax.com



63600012

A lámpa az F energiaosztályba tartozó fényforrást tartalmaz.
LED modul: SELV, egyenáram, 0,3 A, teljesítményfelvétel bekapcsolt állapotban (Pon) 2 x 12 W, 2 x 1300 lm gömbben (360°), 3000 K.

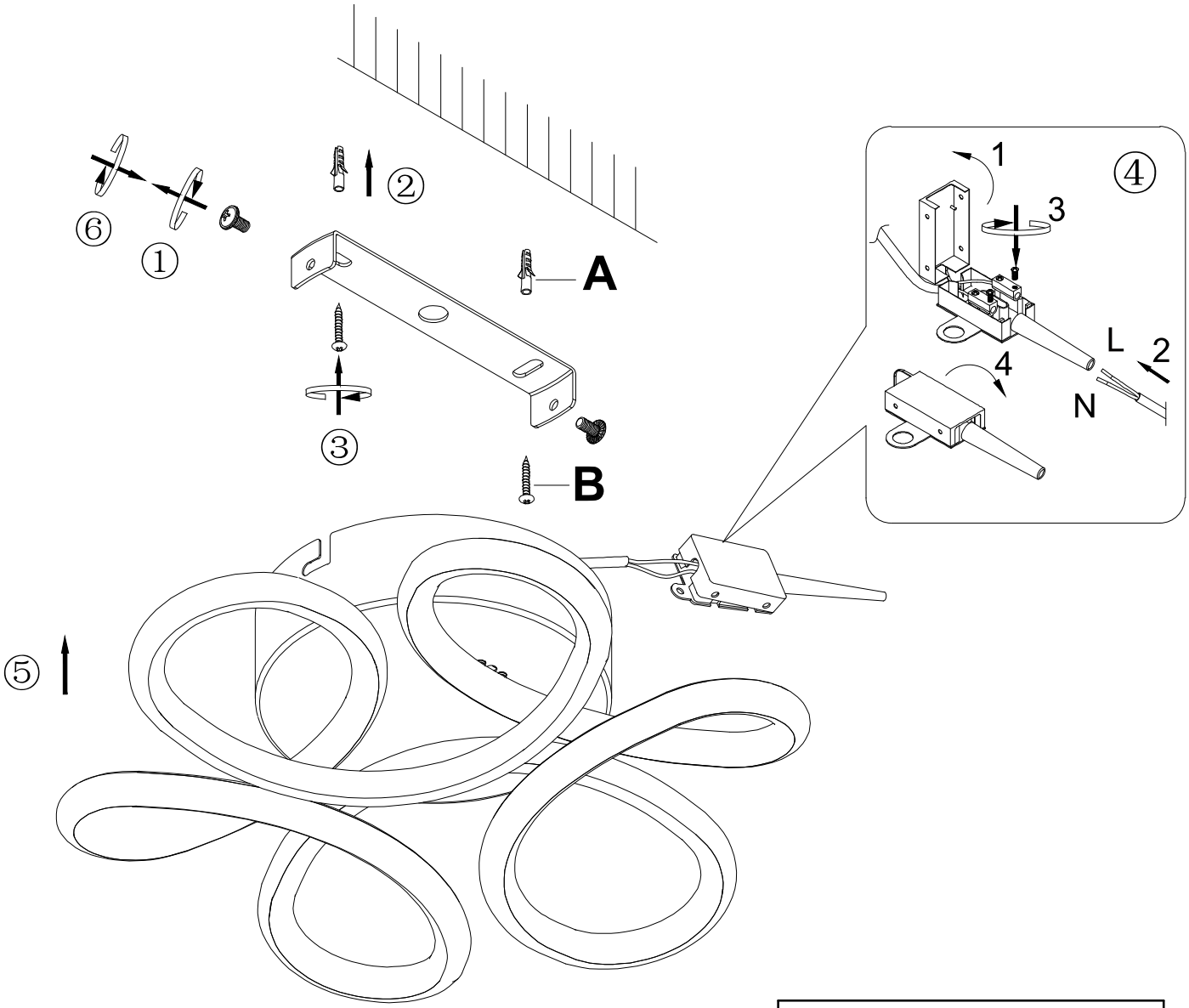

spare parts		
code	part	article no
A	X2pcs	63600012
B	X2pcs	63600012

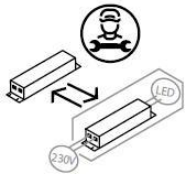

A meghajtót csak képzett szakember cserélheti ki.

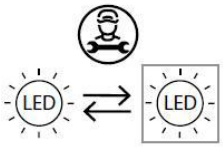

A LED izzót csak képzett szakember cserélheti ki.

PL: **UWAGA! Przed użyciem dokładnie przeczytaj instrukcję obsługi!**

DANE TECHNICZNE

Numer modelu: 63600012 / PS-13600C02

Moc: 220-240 V, prąd przemienny, 50/60 Hz, LED 24 W

Rodzaj montażu: Lampa sufitowa

Klasa ochrony przed porażeniem prądem elektrycznym: Klasa II

Funkcje lampy: Temperatura barwowa 3000 K, bez możliwości ściemniania

OSTRZEŻENIA

1.  Lampa przeznaczona jest wyłącznie do użytku wewnątrz pomieszczeń.

2. Montaż tej lampy musi być wykonany przez wykwalifikowaną osobę.

3. Nie używaj lampy w wilgotnym środowisku, aby uniknąć prądów upływowych i porażenia prądem.

4. Przed instalacją upewnij się, że zasilanie jest odłączone.

5. Nigdy nie dotykaj lampy gołymi rękami, gdy jest włączona.

6. Lampa jest dopuszczona wyłącznie do użytku zgodnego z przeznaczeniem. Wszelkie zmiany są zabronione.

7. Źródło światła tej lampy może zostać wymienione pod koniec okresu żywotności przez wykwalifikowanego specjalistę.

8. Jeśli zewnętrzny, elastyczny kabel lub przewód lampy jest uszkodzony, musi zostać wymieniony przez producenta, pracownika zakładu serwisowego lub osobę podobnie wykwalifikowaną, aby uniknąć zagrożeń.



9. Znaczenie przekreślonego kosza na śmieci: Nie wyrzucaj urządzeń elektrycznych do niesegregowanych odpadów domowych, tylko korzystaj z oddzielnych punktów zbiórki. Skontaktuj się z administracją miejską w sprawie dostępnych punktów zbiórki. Gdy urządzenia elektryczne wyrzucane są na wysypiska śmieci, niebezpieczne substancje mogą przedostać się do wód gruntowych, a tym samym do łańcucha pokarmowego. Szkodzi to zdrowiu i dobremu samopoczuciu.

BDSK Handels GmbH & Co. KG
Mergentheimer Straße 59
97084 Würzburg, Niemcy
info@moemax.at
www.moemax.pl



63600012

Lampa zawiera źródło światła o klasie efektywności energetycznej F.
Moduł LED: SELV, prąd stały, 0,3 A, pobór mocy (Pon) 2 x 12 W, 2 x 1300 lm w sferze (360°), 3000 K.

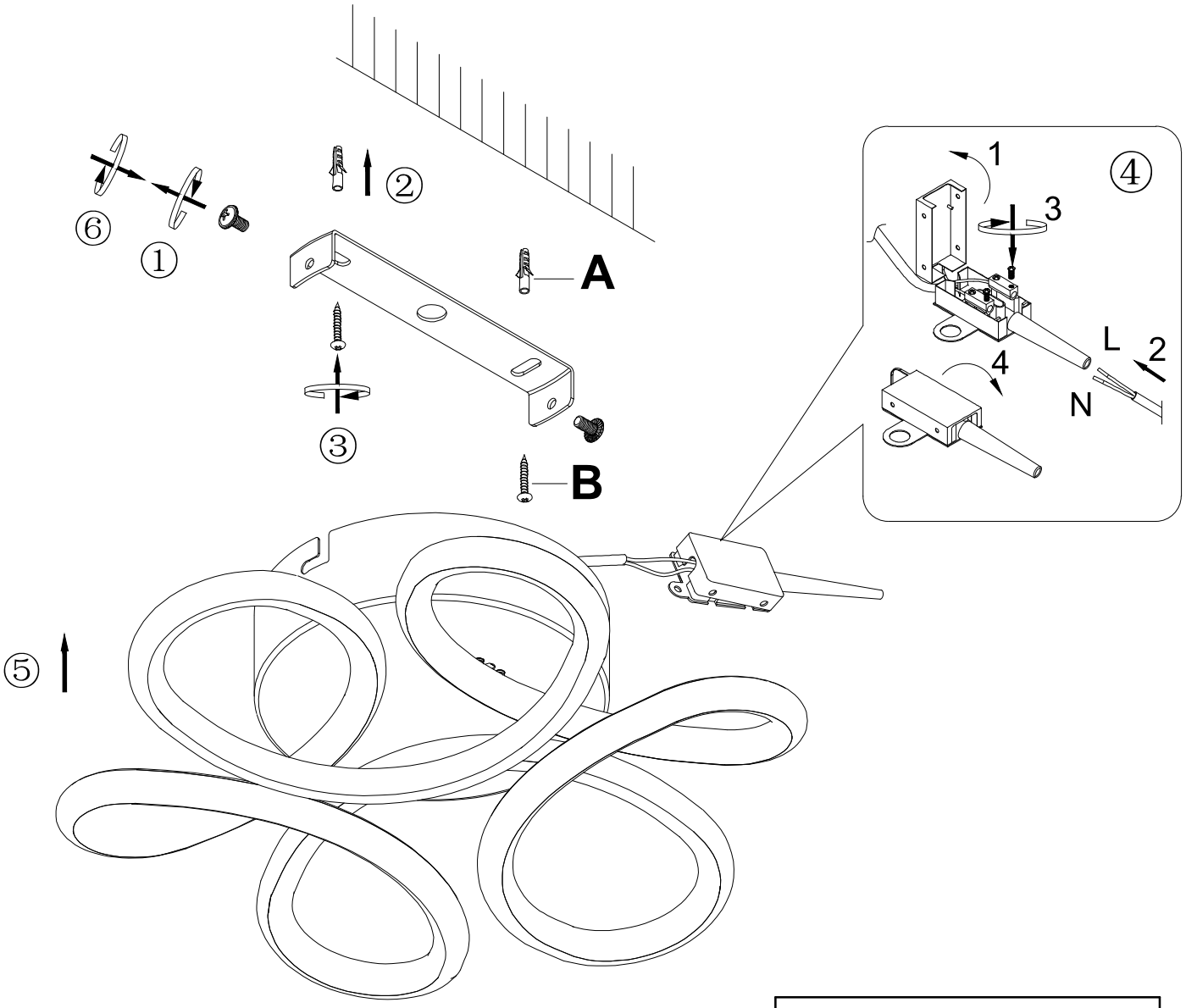

spare parts		
code	part	article no
A	X2pcs	63600012
B	X2pcs	63600012

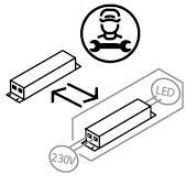

Sterownik może być wymieniany wyłącznie przez wykwalifikowanego specjalistę.

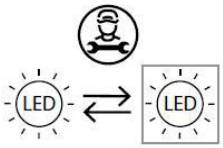

Żarówka LED może być wymieniana wyłącznie przez wykwalifikowanego specjalistę.

RO: ATENȚIE! Citiți cu atenție instrucțiunile înaintea utilizării!

DATE TEHNICE

Număr model: 63600012 / PS-13600C02

Putere: 220-240 V curent alternativ, 50/60 Hz, max. 24 W

Modul de montare: plafonieră

Clasă de protecție împotriva electrocutării: clasa II

Funcțiile lămpii: temperatură culoare 3000 K nu este dimabilă

AVERTISMENTE

1.  Această lampă este destinată exclusiv utilizării în interior.

2. Montarea acestei lămpi se va realiza doar de către o persoană calificată în domeniu.

3. Nu instalați lampa într-un mediu umed pentru a evita curentul de scurgere și pericolul electrocutării.

4. Înainte de montare, asigurați-vă că lampa este scoasă din priză.

5. Nu atingeți lampa atunci când aceasta este în funcțiune.

6. Lampa trebuie utilizată numai în conformitate cu scopul specificat. Orice modificare este interzisă.

7. La sfârșitul duratei sale de viață, becul trebuie înlocuit de către o persoană calificată.

8. Pentru evitarea riscurilor, cablul exterior flexibil sau cablul lămpii vor fi înlocuite în caz de deteriorare doar de către producător, furnizorii de servicii de reparații ai acestuia sau de către o persoană cu o calificare asemănătoare.



9. Semnificația pubelei tăiate: nu aruncați deșeurile electrice și electronice împreună cu gunoiul menajer nesortat, ci utilizați centrele pentru colectare selectivă. Adresați-vă administrației dumneavoastră locale pentru a afla unde puteți găsi un centru de colectare. Atunci când deșeurile electrice și electronice ajung la groapa de gunoi, substanțe periculoase pot ajunge în pânza freatică și mai apoi în lanțul trofic. Starea dumneavoastră de sănătate poate fi astfel afectată.

BDSK Handels GmbH & Co. KG
Mergentheimer Straße 59
97084 Würzburg, Germania
info@moemax.at
www.moemax.com



63600012

Lampa conține o sursă de lumină din clasa de eficiență energetică F.
Modul LED: SELV, curent continuu, 0,3 A, consum de putere (Pon) 2 x 12 W, 2 x 1300 lm în formă circulară (360°), 3000 K.

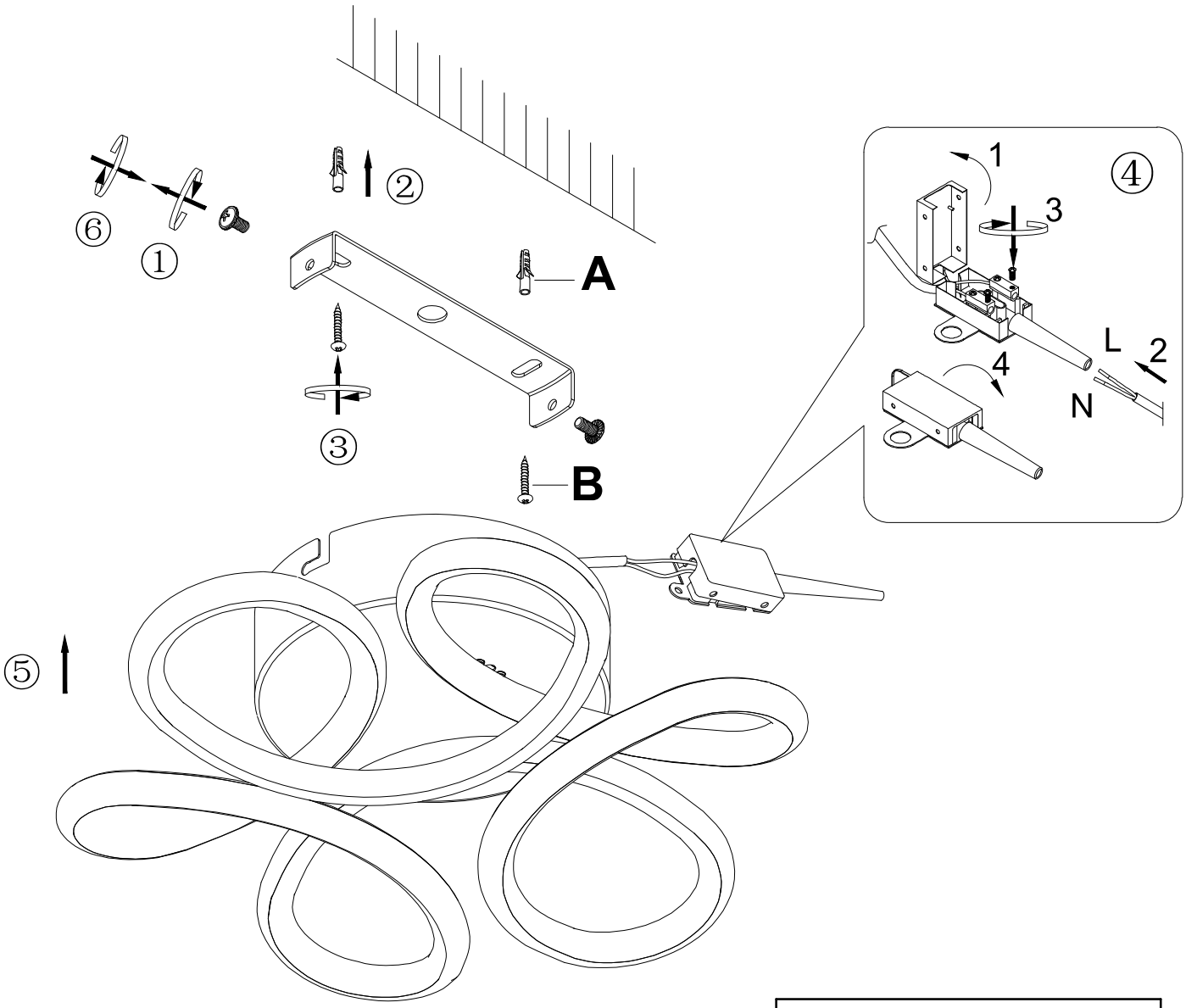

spare parts		
code	part	article no
A	X2pcs	63600012
B	X2pcs	63600012

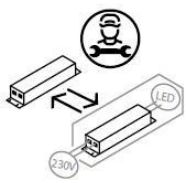

Driverul sursei de lumină nu poate fi înlocuit decât de o persoană calificată în domeniu.

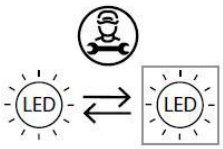

Becul LED nu poate fi înlocuit decât de către un specialist în domeniu.

RS:**PAŽNJA! Pažljivo pročitajte uputstvo za upotrebu pre korišćenja!**

TEHNIČKI PODACI

Broj modela: 63600012 / PS-13600C02

Snaga: 220-240 V naizmenične struje, 50/60 Hz, LED 24 W

Vrsta montaže: plafonjera

Klasa zaštite od strujnog udara: klasa II

Funkcije lampe: Temperatura boje 3000 K, nije dimabilno

UPOZORENJA

1.  Lampa je namenjena samo za upotrebu u zatvorenom prostoru.

2. Montažu lampe mora izvršiti kvalifikovano stručno lice.

3. Lampu nemojte koristiti u vlažnom okruženju kako biste sprečili nastanak struja odvoda i strujnih udara.

4. Pre montaže proverite da li je napajanje zaista prekinuto.

5. Lampu nikada nemojte dodirivati golim rukama kada je u upotrebi.

6. Lampu koristite isključivo u skladu sa namenom. Zabranjeno je vršenje bilo kakvih izmena.

7. Sijalicu ove lampe na kraju životnog veka može zameniti stručno lice.

8. U cilju izbegavanja rizika, a u slučaju oštećenja spoljašnjeg, fleksibilnog kabla ili provodnika svetiljke, zamenu sme da vrši isključivo proizvođač, njegov distributivni partner ili slično kvalifikovano lice.

9.  Značenje precrtane kante za otpatke: Ne odlažite električne uređaje u komunalni otpad, već koristite posebna mesta za skupljanje takvog otpada. Obratite se svojoj opštinskoj upravi u vezi sa raspoloživim mestima za sakupljanje takvog otpada. Ukoliko se električni uređaji odlažu na deponije, opasne materije mogu dospeti u podzemne vode, a time i u prehrambeni lanac. To narušava vaše zdravlje i blagostanje.

BDSK Handels GmbH & Co. KG
Mergentheimer Straße 59
97084 Würzburg, Nemačka
info@moemax.at
www.moemax.com



63600012

Lampa sadrži izvor svetlosti klase energetske efikasnosti F.
LED modul: SELV, jednosmerna struja, 0,3 A, potrošnja energije (Pon) 2 x 12 W, 2 x 1300 lm u svim pravcima (360°), 3000 K.

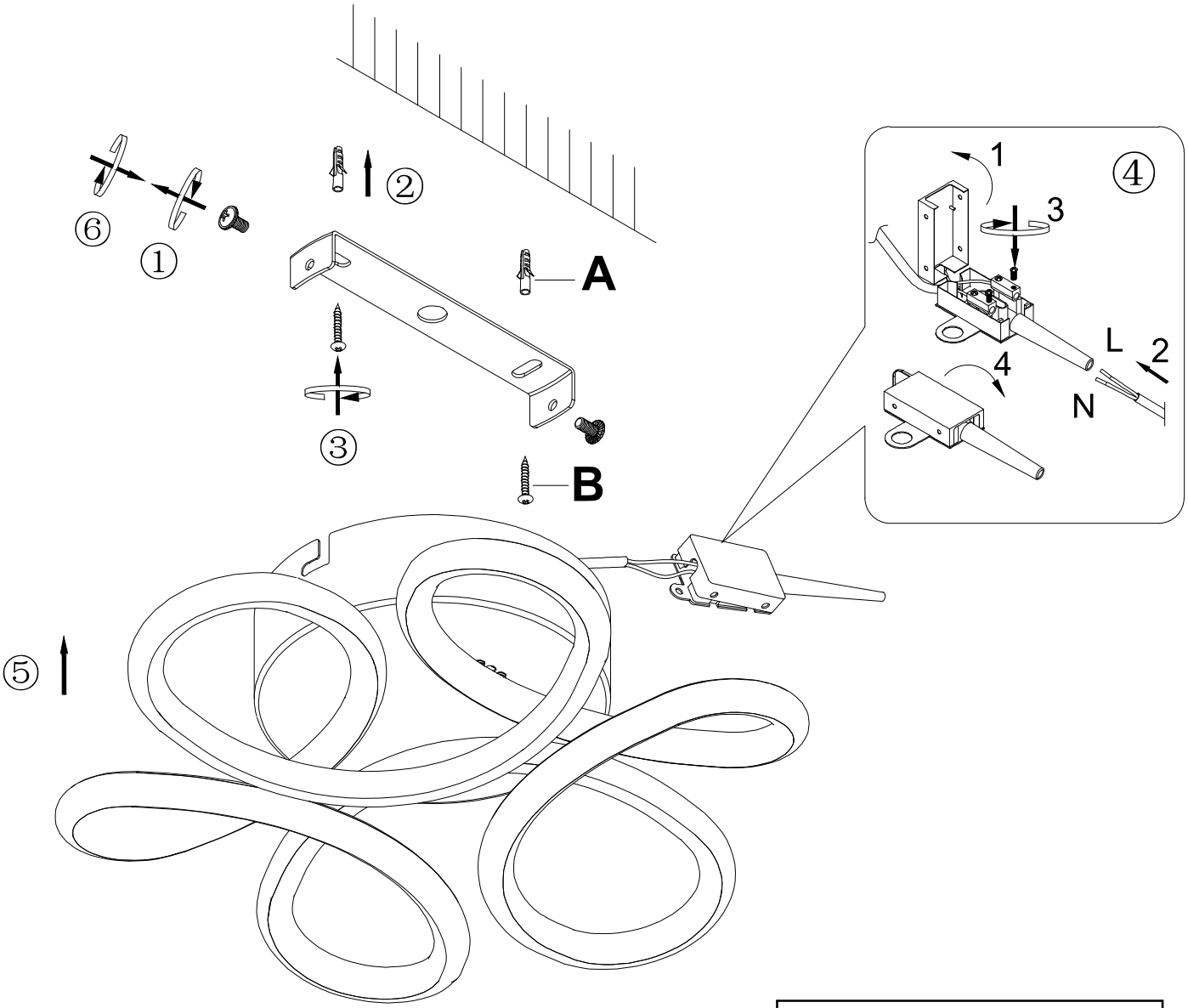

spare parts		
code	part	article no
A	X2pcs	63600012
B	X2pcs	63600012

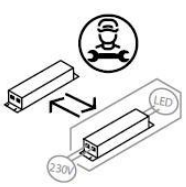

Drajver sme da zameni samo kvalifikovano stručno lice.

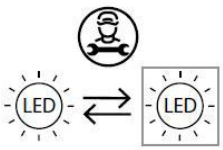

LED sijalicu sme da zameni samo kvalifikovano stručno lice.

SE: **OBS! Läs denna bruksanvisning noggrant före användning.**

TEKNISKA DATA

Artikelnummer:63600012 / PS-13600C02

Effekt: 220–240 V växelström, 50/60 Hz, 24 W

Monteringssätt: för montering i tak

Skyddsklass mot elstötar: klass II

Lampans funktioner:Färgtemperatur 3000 K; ljus ej dimbar.

VARNINGAR

1.  Lampan är endast avsedd för inomhusbruk.

2. Monteringen av denna lampa får endast utföras av kvalificerad fackpersonal.

3. Använd inte lampan i fuktig miljö för att undvika läckströmmar och elstötar.

4. Säkerställ att strömtillförseln är avstängd innan du påbörjar monteringen.

5. Rör inte vid lampan med bara händer när den är i drift.

6. Lampan är endast avsedd för ändamålsenlig användning. Ändringar är inte tillåtna.

7. Lampans ljuskälla kan bytas ut vid livslängdens slut av en kvalificerad person.

8. Den yttre, flexibla kabeln eller lampans ledning får vid skada endast bytas ut av tillverkaren, dess återförsäljare eller annan kvalificerad person för att undvika risker.



9. Förklaring av den överstrukna soptunnan: Släng inte elektriska apparater tillsammans med hushållssopor utan lämna in dem på en återvinningscentral. Kontakta kommunen för mer information angående närmaste återvinningscentral. Om elektriska apparater slängs vårdslöst och okontrollerat, kan farliga ämnen hamna i grundvattnet och därmed i näringskedjan. Detta skadar både din hälsa och ditt välmående.

BDSK Handels GmbH & Co. KG
Mergentheimer Straße 59
97084 Würzburg, Tyskland
VAT-nummer: DE279448078
www.xxxlutz.com
info@xxxlutz.at



63600012

Denna apparat innehåller en ljuskälla med energiklass F.

LED-modul: SELV likström 0,3 A, 2x12 W, 2x 1300 lm i en kula (360°), färgtemperatur 3000 K.

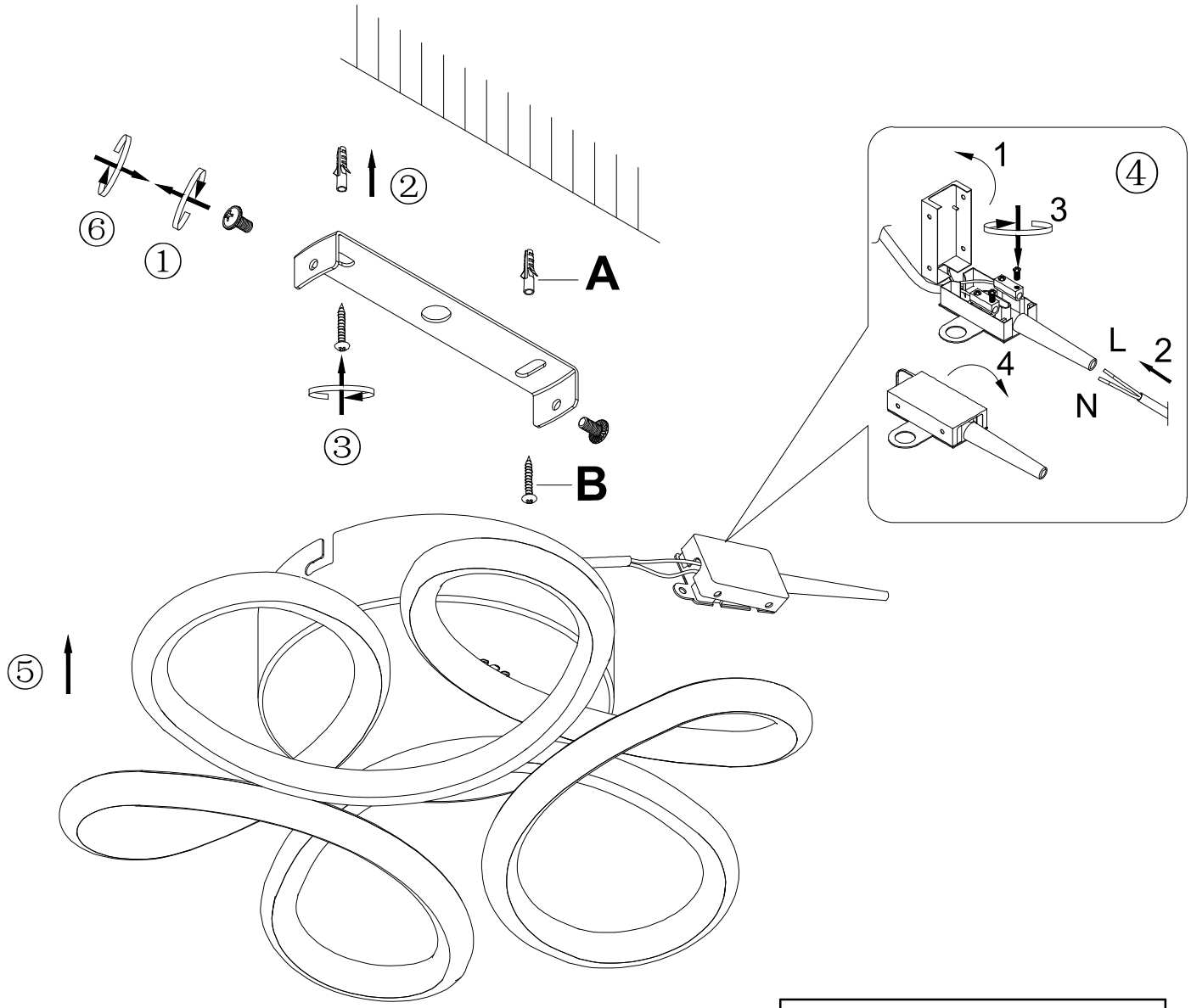

spare parts		
code	part	article no
A	X2pcs	63600012
B	X2pcs	63600012

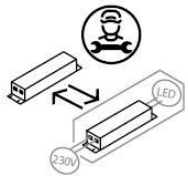

Ljuskällor och får endast bytas ut av en kvalificerad person

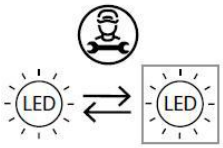

LED-drivdon får endast bytas ut av en kvalificerad person.

SI: POZOR! Pred uporabo pazljivo preberite navodila za uporabo!

TEHNIČNI PODATKI

Številka modela: 63600012 / PS-13600C02

Moč: 220–240 V izmenični tok, 50/60 Hz, LED 24 W

Vrsta montaže: stropna svetilka

Razred zaščite pred električnim udarom: razred II

Funkcije svetilke: barvna temperatura 3000 K, brez možnosti reguliranja svetlosti

OPOZORILA

1.  Ta svetilka je namenjena izključno za notranje prostore.

2. Montažo te svetilke mora izvesti strokovno usposobljena oseba.

3. Svetilke ne uporabljajte v vlažnem okolju, tako boste preprečili uhajavi tok in električni udar.

4. Pred montažo se prepričajte, da je električno napajanje izključeno.

5. Ne dotikajte se svetilke z golimi rokami, ko je ta vklopljena.

6. Svetilka se lahko uporablja le za predvideni namen. Vse spremembe so prepovedane.

7. Svetlobni vir te svetilke lahko ob koncu življenjske dobe zamenja strokovno usposobljena oseba.

8. Da bi preprečili nevarnosti, mora zunanji fleksibilni kabel ali napeljavo svetilke v primeru poškodbe zamenjati izključno proizvajalec, njegov distributer ali podobno usposobljena oseba.



9. Pomen prečrtanega smetnjaka: Električnih naprav ne odvrzite med nesortirane gospodinjske ali komunalne odpadke, temveč jih odnesite na zbirališča za ločeno zbiranje odpadkov. Glede obstoječih zbirališč se obrnite na ustrezen urad v svoji občini. Če električne aparate odložite na odlagališčih odpadkov, lahko nevarne snovi pronicajo v podtalnico in s tem tudi v prehranjevalno verigo. To je škodljivo za zdravje in vaše dobro počutje.

BDSK Handels GmbH & Co. KG
Mergentheimer Straße 59
97084 Würzburg, Nemčija
info@moemax.at
www.moemax.com



63600012

Ta svetilka vsebuje svetlobni vir razreda energijske učinkovitosti F.
LED-modul: SELV, enosmerni tok, 0,3 A, moč (Pon) 2 x 12 W, 2 x 1300 lm v vse smeri (360°), 3000 K.

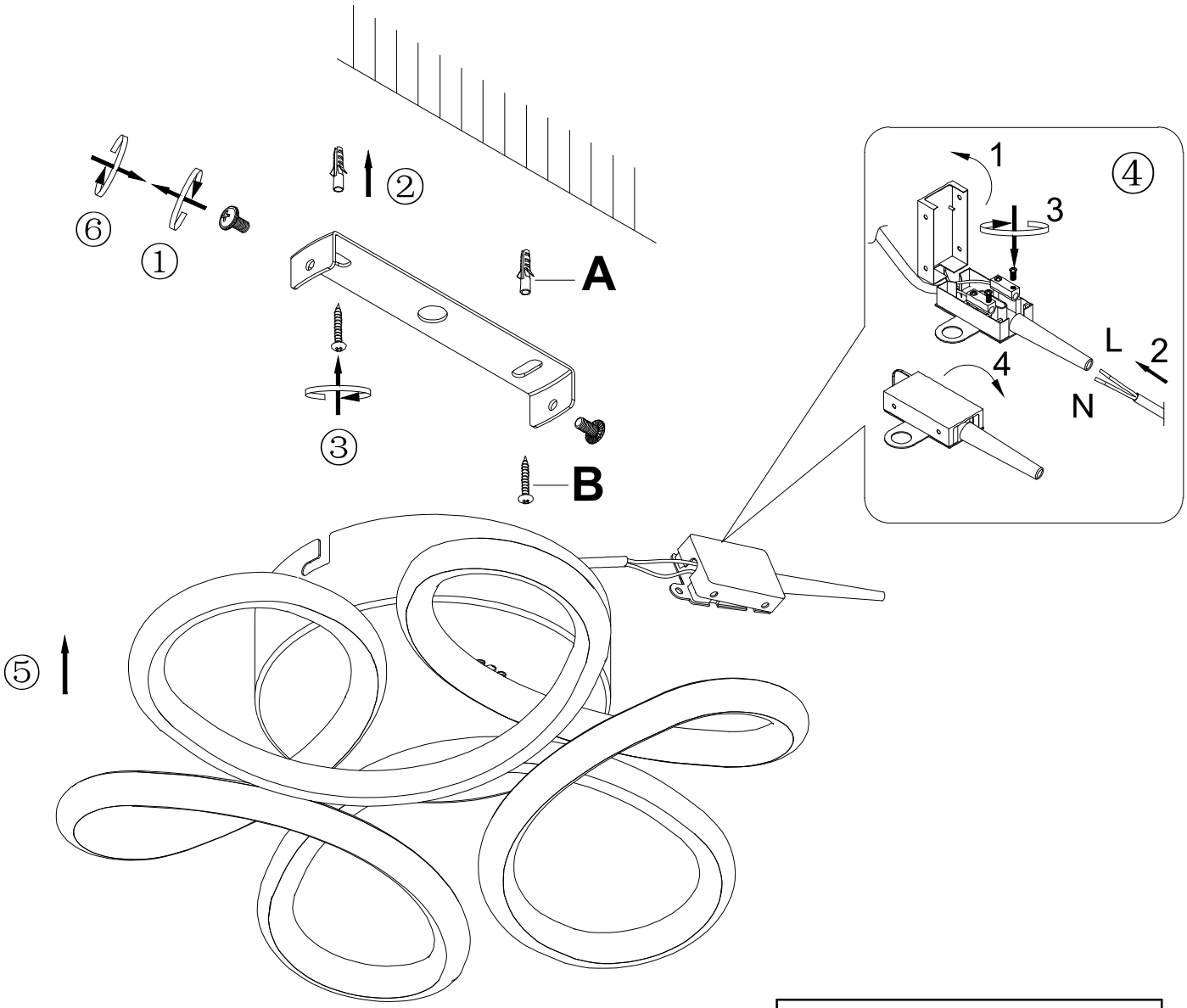

spare parts		
code	part	article no
A	X2pcs	63600012
B	X2pcs	63600012

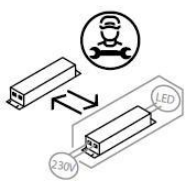

Gonilnik sme zamenjati le usposobljen strokovnjak.

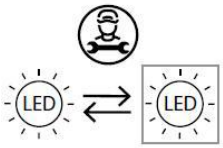

Svetlobni vir LED sme zamenjati le usposobljen strokovnjak.

SK:POZOR! Pred použitím svietidla si dôkladne prečítajte návod na použitie!

TECHNICKÉ ÚDAJE

Číslo modelu: 63600012/PS-13600C02

Výkon: 220 – 240 V striedavý prúd, 50/60 Hz, LED s výkonom 24 W

Typ montáže: stropné svietidlo

Trieda ochrany proti úrazu elektrickým prúdom: II

Funkcie svietidla: farebná teplota: 3 000 K, bez stmievania

VAROVANIA

1.  Toto svietidlo je určené len na používanie v interiéri.

2. Montáž tohto svietidla musí vykonať odborne kvalifikovaná osoba.

3. Nepoužívajte svietidlo vo vlhkom prostredí. Predídete tak vzniku zvodových prúdov a úrazu elektrickým prúdom.

4. Pred montážou sa uistite, že je svietidlo odpojené od elektrickej siete.

5. Nikdy sa nedotýkajte svietidla holými rukami, keď je v prevádzke.

6. Svietidlo sa smie používať len na stanovený účel. Akékoľvek zmeny sú zakázané.

7. Žiarovku tohto svietidla môže po skončení jej životnosti vymeniť len odborne kvalifikovaná osoba.

8. Vzhľadom na možné nebezpečenstvo môže vonkajší flexibilný kábel alebo kábel svietidla v prípade poškodenia vymeniť len výrobca, jeho distribučný partner alebo podobne kvalifikovaná osoba.



9. Význam symbolu preškrtnutej nádoby na odpad: Elektrické spotrebiče nevhadzujte do netriedeného domáceho odpadu, ale odovzdajte ich na zbernom mieste. Informácie o dostupných zberných miestach vám poskytnú zamestnanci správy vašej obce. V prípade likvidácie elektrických spotrebičov na bežných skládkach sa môžu do podzemných vôd a následne do potravinového reťazca dostať nebezpečné látky. To môže negatívne ovplyvniť vaše zdravie.

BDSK Handels GmbH & Co. KG
Mergentheimer Straße 59
97084 Würzburg, Nemecko
info@moemax.at
www.moemax.com



63600012

Svietidlo obsahuje svetelný zdroj triedy energetickej účinnosti F.
LED modul: SELV, jednosmerný prúd, 0,3 A, príkon (Pon): 2x 12 W, 2x 1 300 lm v 1 kruhu (360°), 3 000 K

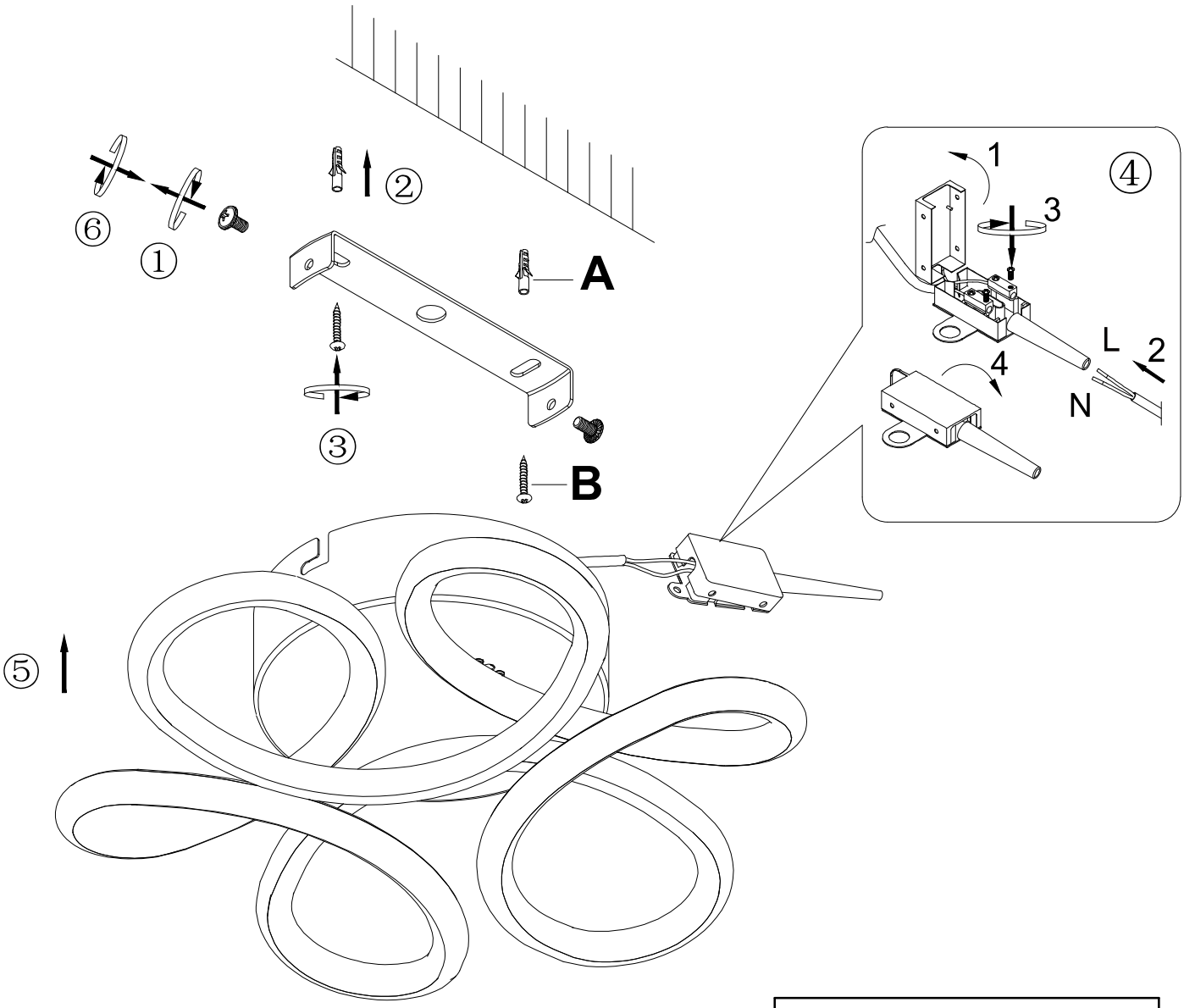

spare parts		
code	part	article no
A	X2pcs	63600012
B	X2pcs	63600012

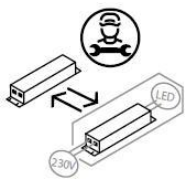

Predradník smie vymeniť len kvalifikovaný odborník.

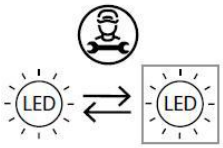

LED žiarovku smie vymeniť len kvalifikovaný odborník.