KOLLEKTION 2025	P R O D U K T D A T E N B L A T T	DKBB2691SK	0

Warengruppe: Kältegeräte

Lieferant/Marke: Dieter Knoll

Gerätebauart: Integrierter Gefrierschrank, 1780 mm Nischenhöhe

Lutz-Art.Nr. 06060010-11 **Nachfolger von 06060010-08**

Gerätebezeichnung:	Farbe:
• DKBB2691SK	Weiß
•	

Liefertermin ab: Jan 2025

☑ Bilddatei vorhanden
☐ Bilddatei vorhanden

204	Liter Gesamtnutzinhalt
	Liter Gesamtnutzinhalt Kühlteil
	Liter Gesamtnutzinhalt Gefrierteil
	Liter Gesamtnutzinhalt Frische-Zone nahe 0°C

Ausstattung Kühlteil:

	Glasablagen		davon teilbare Glasablagen
	Türablagen	☐	stufenlos verstellbar
	Butter-/Käsefach(-fächer)		
	Eierablage(n)		
	Flaschenablage(n)		
	transparente(r) Obst- und Gemüsebehälter		
☐			

Weitere Ausstattungsmerkmale (Kühlteil):
- ☐ akustischer Türalarm
- ☐ Display
- ☐ elektronische Temperaturregelung
- ☐ LED-Innenbeleuchtung
- ☐ SmartHome
- ☐ Super-Kühlen
- ☐ Metallrückwand
- •
- •
- •
- •

Frische-Zone nahe 0°C

	Schublade(n)

Weitere Ausstattungsmerkmale (Frische-Zone):
- •

Ausstattung Gefrierteil:

☑	****-Gefrierfach
☐	Innenbeleuchtung
5	Gefrierschubladen
2	Klappen
1	Eiswürfelschale(n)
	Kälteakku(s)

Abtauung
- ☐ manuell Abtauung
- ☑ automatische Abtauung
- ☐ LowFrost-Technik
- ☑ NoFrost-Technik

Weitere Ausstattungsmerkmale (Gefrierteil):
- ☑ Super-Gefrieren
- • Display
- • elektronische Temperaturregelung

Informationen zur Geräte-Historie:

Vorgängermodell:
- DKBB2689SK
-

Veränderungen:
- neue Plattform mit verbesserter und 50% schnellere Montage
-
-

Sonderzubehör:

	Artikelnr.	Bezeichnung	Beschreibung
•			
•			
•			
•			
•			
•			
•			
•			
•			
•			
•			
•			
•			

Technische Daten:

Energieeffizienzklasse:	E			
Anschlusswert:	120	W,	230-240	V
Verbrauch:	236	kWh/Jahr		
Geräuschpegel:	35	db (A) re1pW	Geräuschklasse	B

Türtechnik:	Schlepptürtechnik
Frontanbindung (bei Flachscharnier)	
Türanschlag:	rechts, wechselbar

Gefriervermögen:	15,7	kg/24h
Lagerzeit bei Störung:	9	h

Klimaklasse:

☑	SN	(erweiterte Temperaturbereiche von 10 bis 32°C)
☑	N	(gemäßigte Temperaturen von 16 bis 32°C)
☑	ST	(halbtropisch von 18 bis 38°C)
☑	T	(tropisch von 18 bis 43°C)
☐	T-T	(erweitertes Tropenklima von 10 bis 43°C)
☐	N-T	(gemäßigt bis tropisch vo 16 bis 43°C)

Gerätemaße: (H x B x T)	1772	x	540	x	549	mm
Einbaumaße: (H x B x T)	1773	x	560	x	550	mm

Anschlusskabel	2.400	mm	Schukostecker

Skizzenvorschau

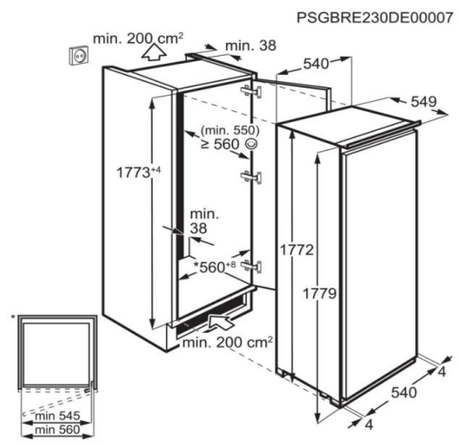

☑ Skizzendatei vorhanden PSGBRE230DE00007
Skizzendatei vorhanden

Informationen für Stammdatenanlage für MB:

EAN-Nummern:	Artikelnummern des Lieferanten:
• 73 33394 07950 9	• 922 782 350
•	•

Ursprungsland: Italien

Bruttomaße (HxBxT):	1840	x	590	x	600	mm
		x		x		mm

Volumen (m³):	0,652	m³	0,000	m³
Bruttogewicht:	69	kg		kg
Nettogewicht:	67	kg		kg