1.

M1672_04

rauch

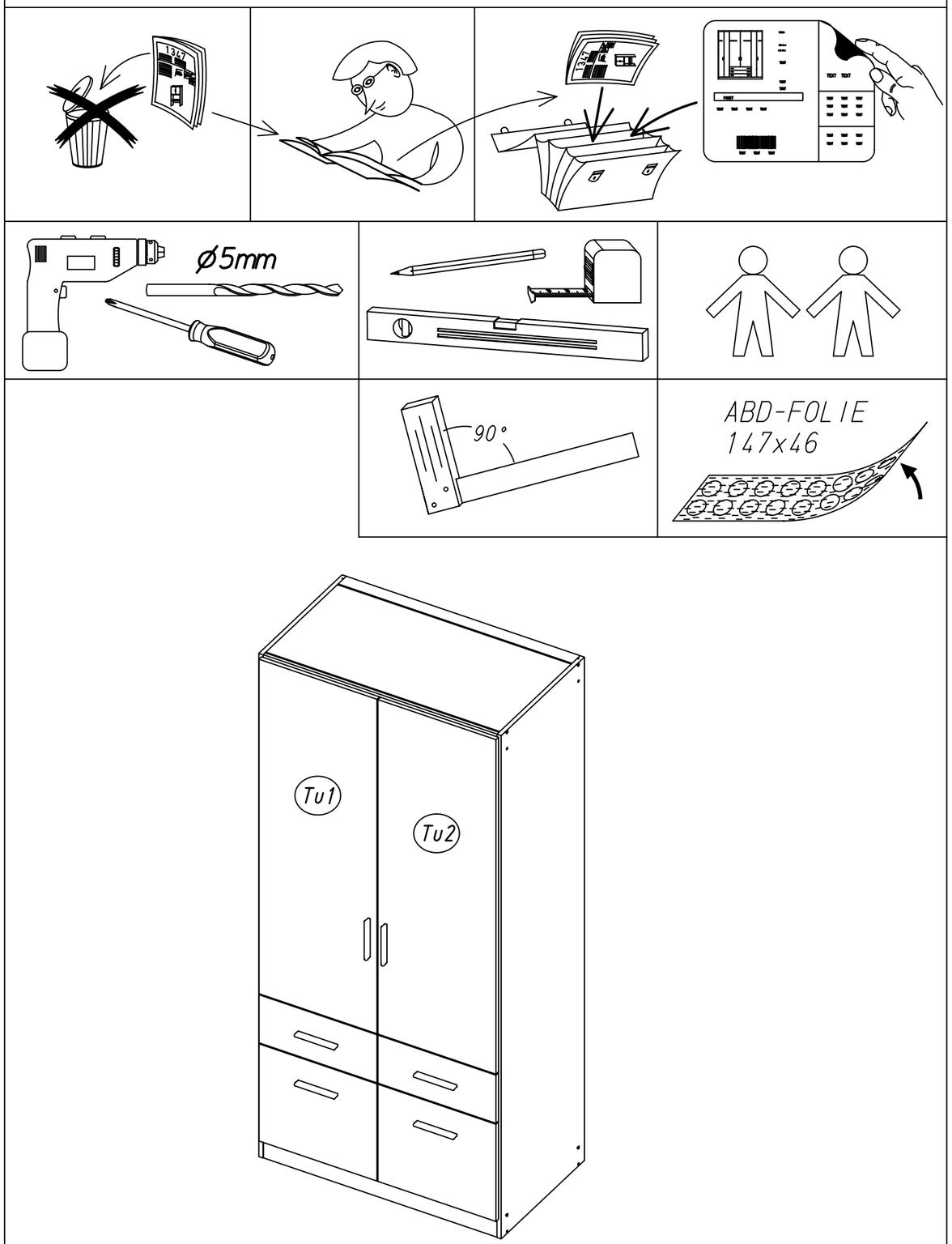

2.

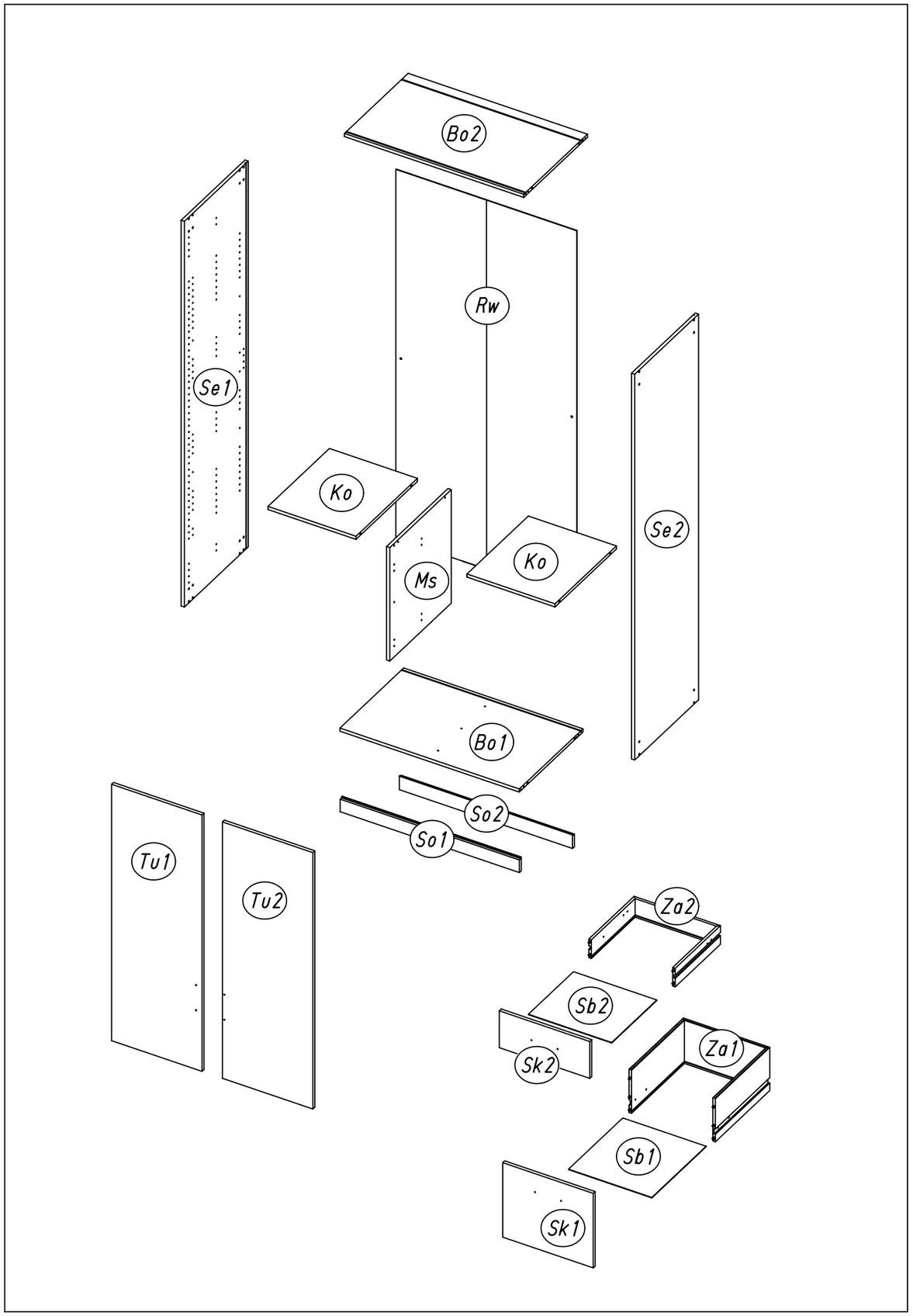

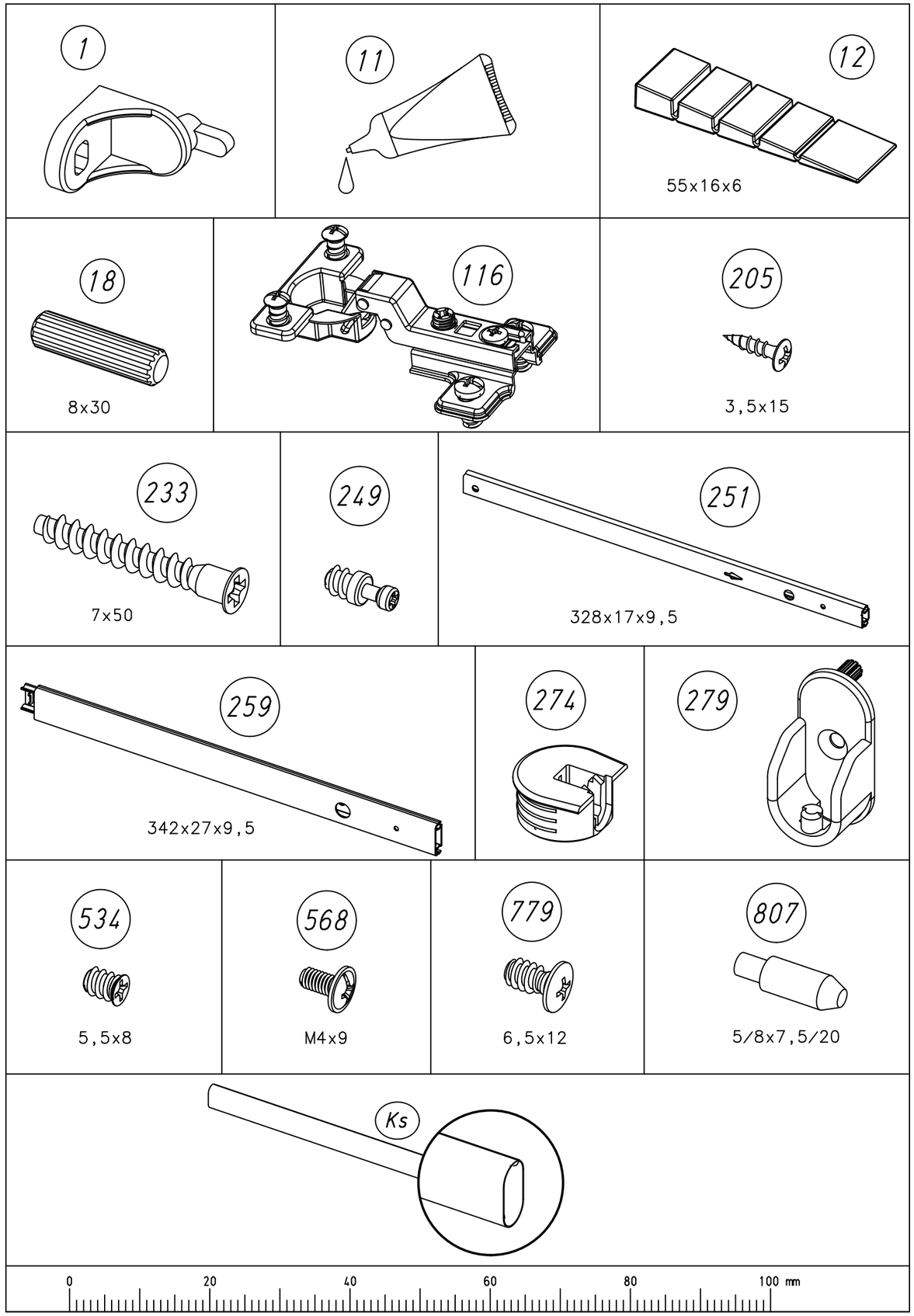
1
11
12
55x16x6
18
8x30
116
205
3,5x15
233
7x50
249
251
328x17x9,5
259
342x27x9,5
274
279
534
5,5x8
568
M4x9
779
6,5x12
807
5/8x7,5/20
Ks
0
20
40
60
80
100 mm

M1672

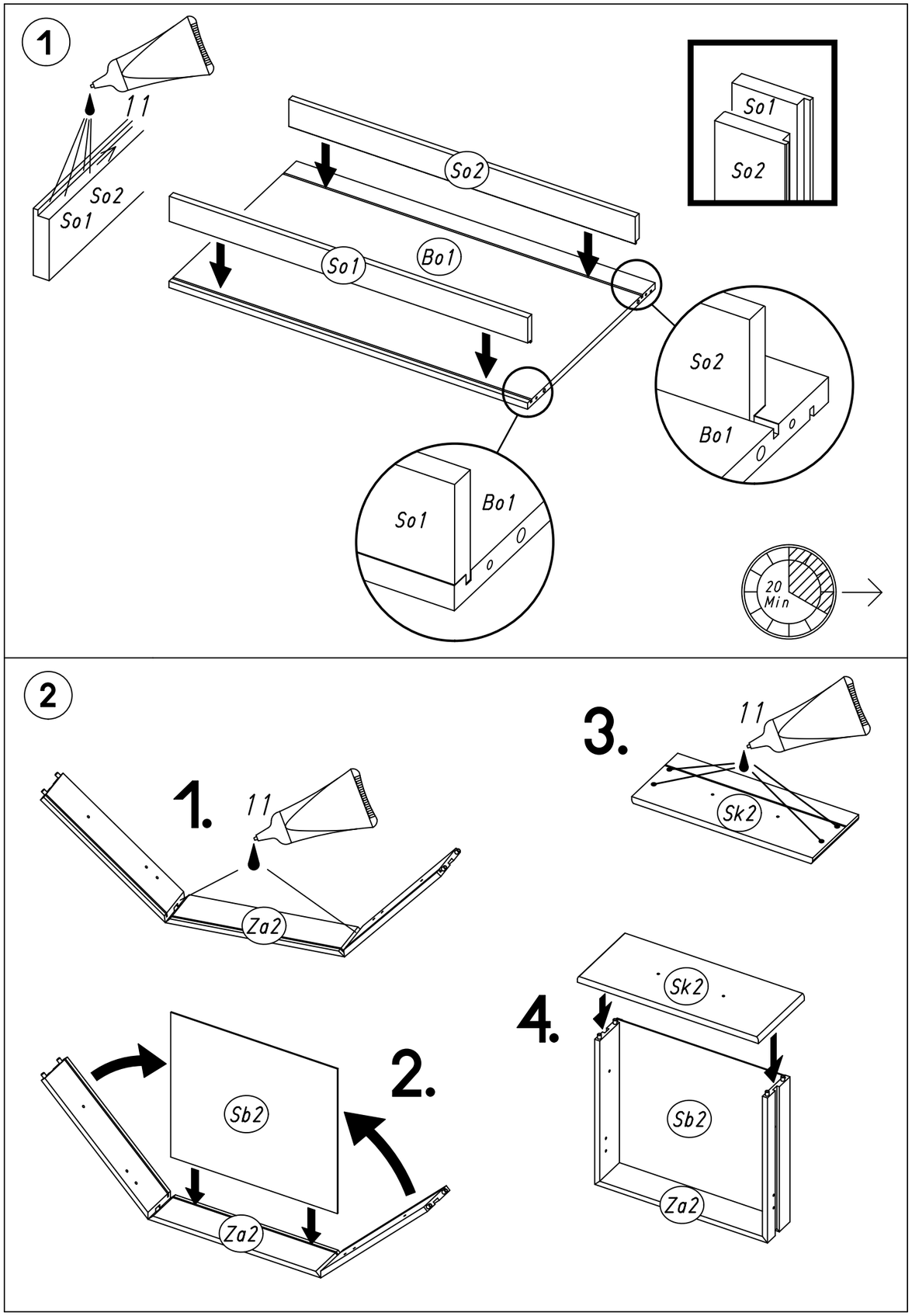
1
11
So2
So1
So2
So1
Bo1
So1
So2
So1
So2
Bo1
So1
Bo1
20
Min
2
1.
11
Za2
2.
Sb2
Za2
3.
11
Sk2
4.
Sk2
Sb2
Za2

M1672

3

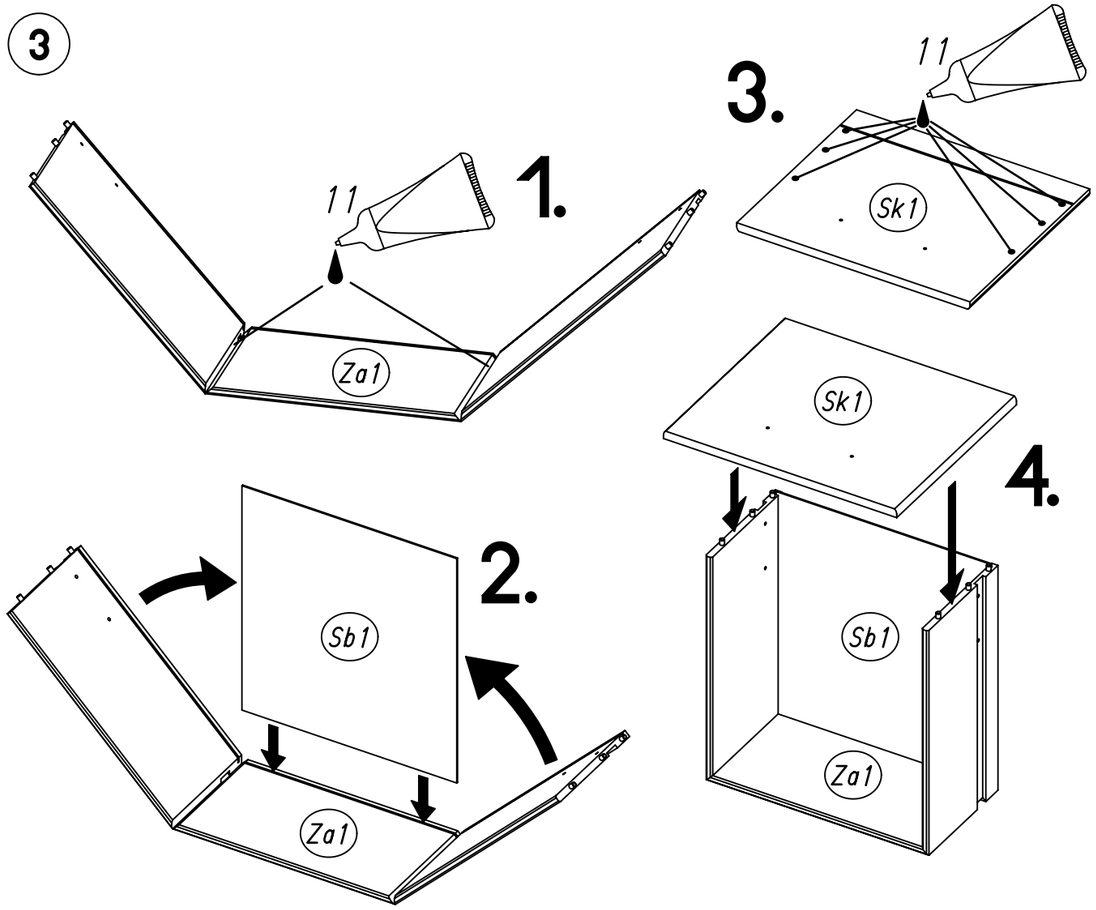
1.
11
Za1
2.
Sb1
Za1
3.
11
Sk1
4.
Sk1
Sb1
Za1

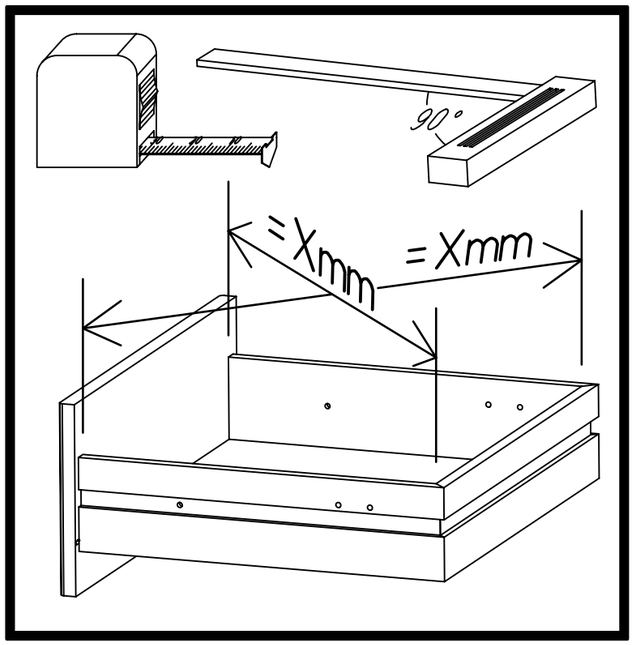
90°
=Xmm
=Xmm

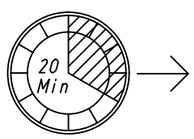
20
Min

4 18

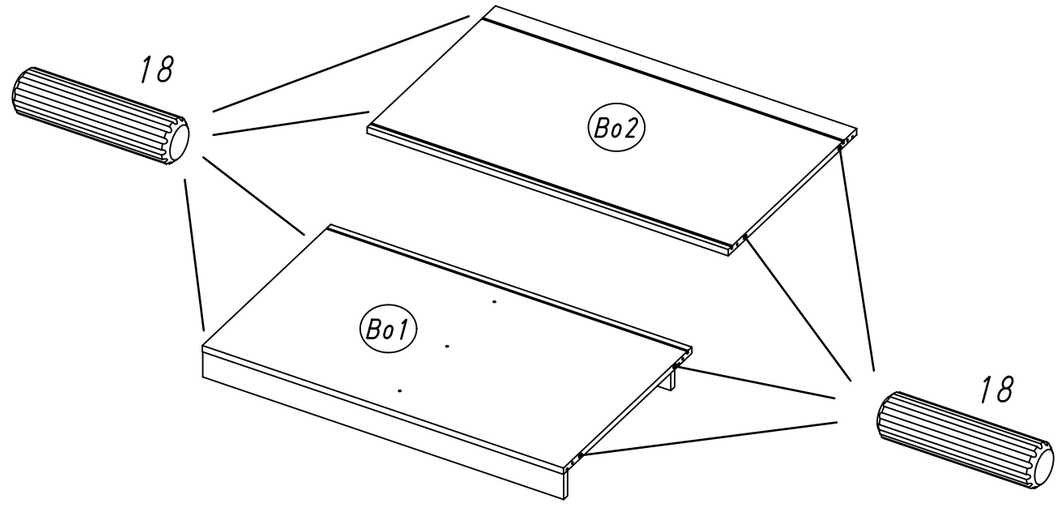
18
Bo2
Bo1
18

5 233

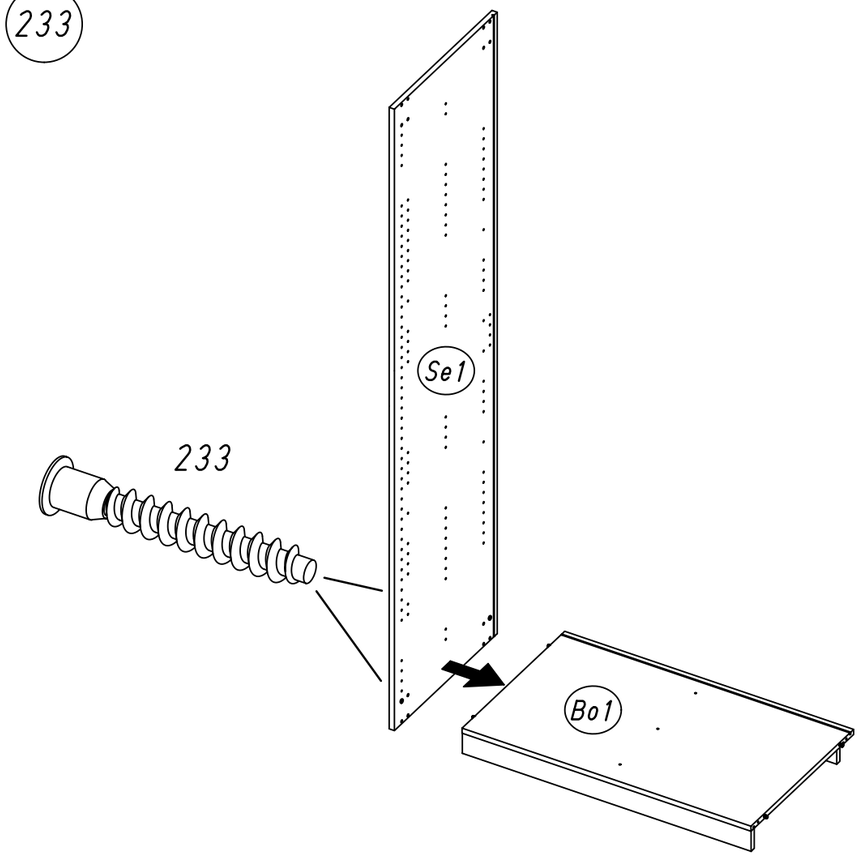
Se1
233
Bo1

6 1 779

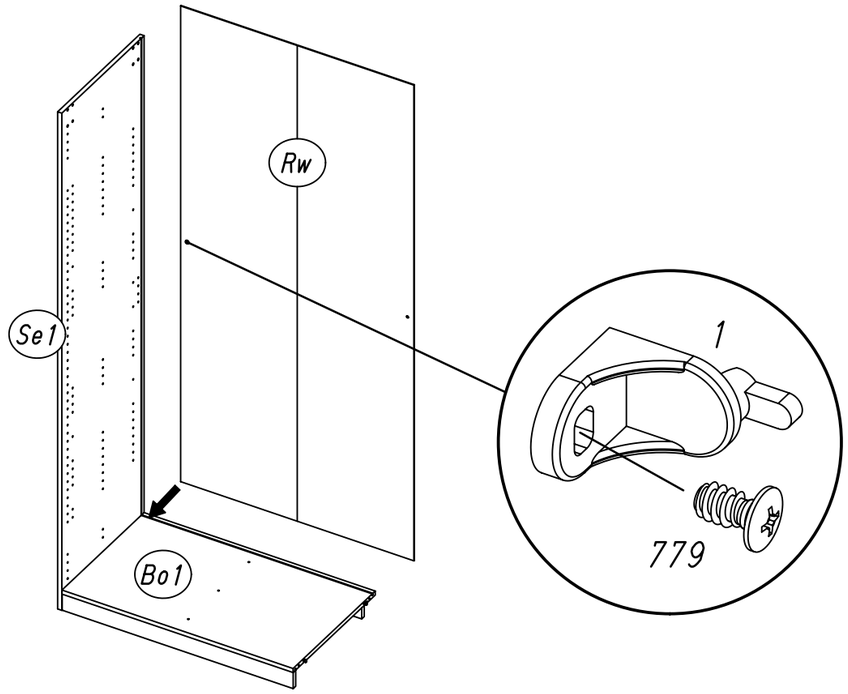

7 233

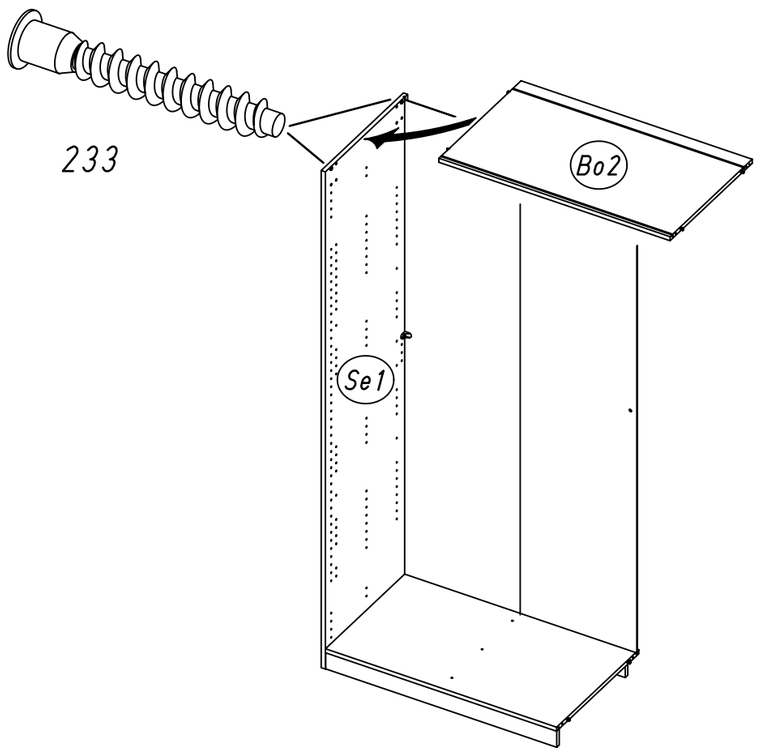

8 1 233 779

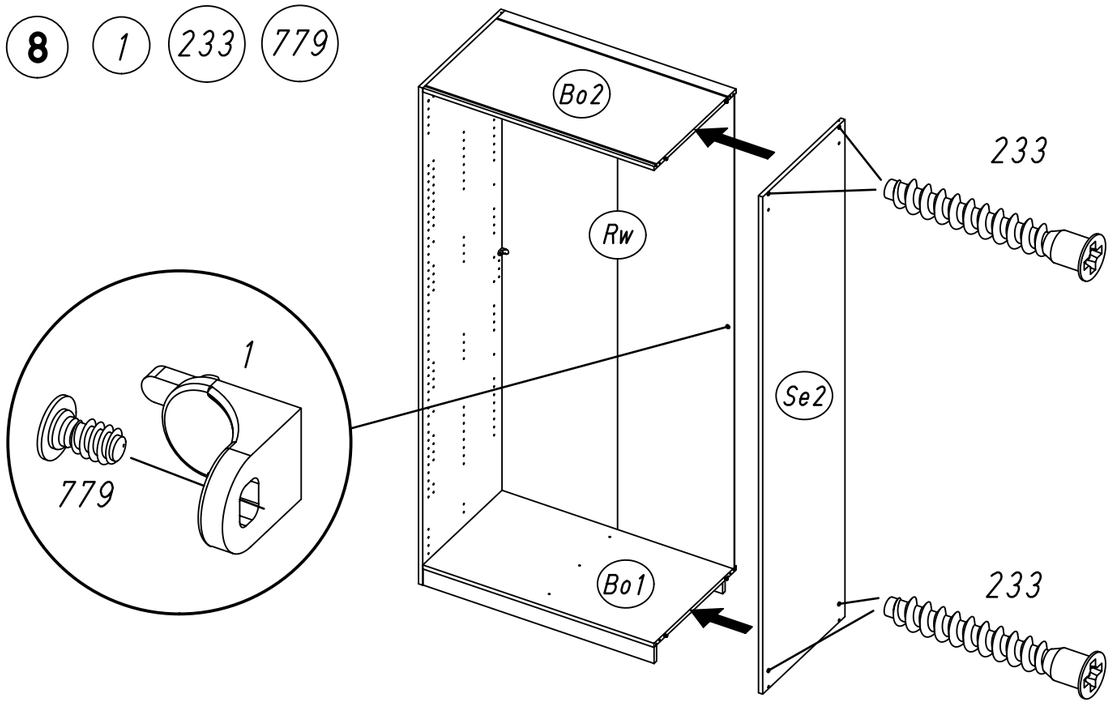

9 807

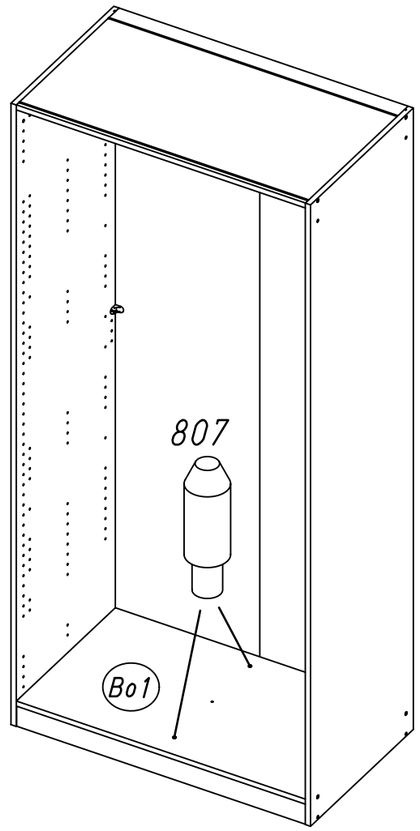

10 205 249 251 259 534

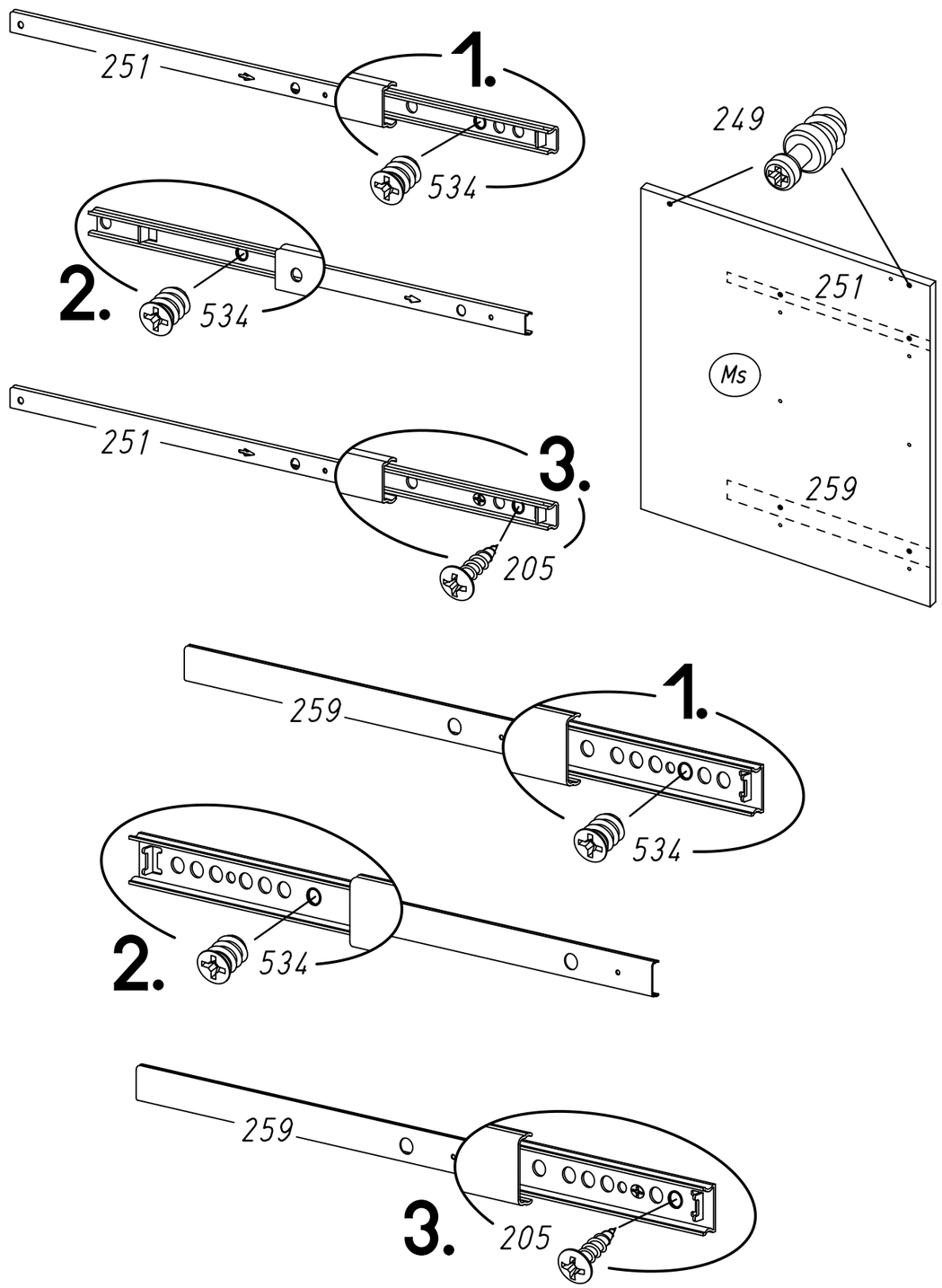

11 205 249 251 259 534

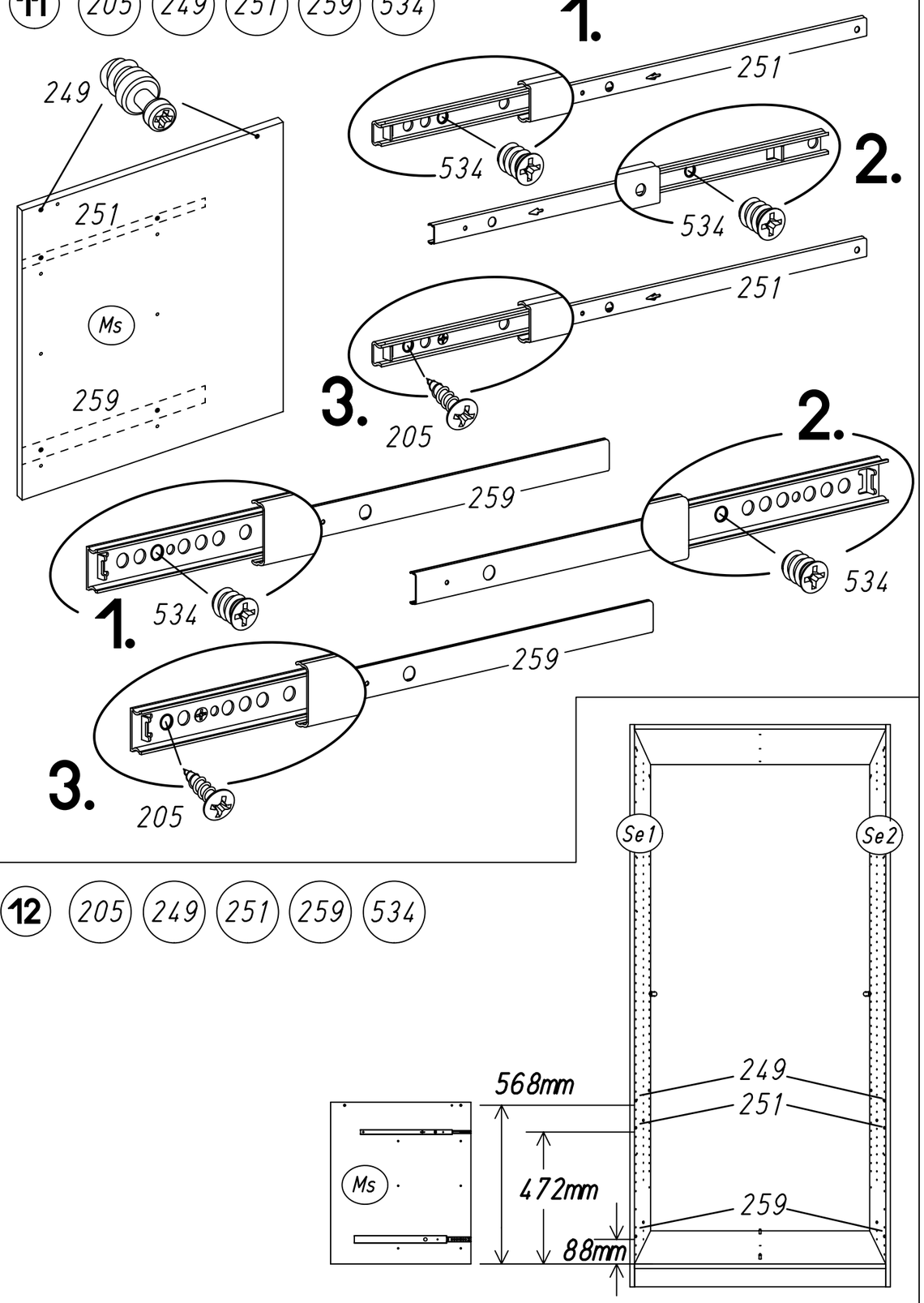

12 205 249 251 259 534

13

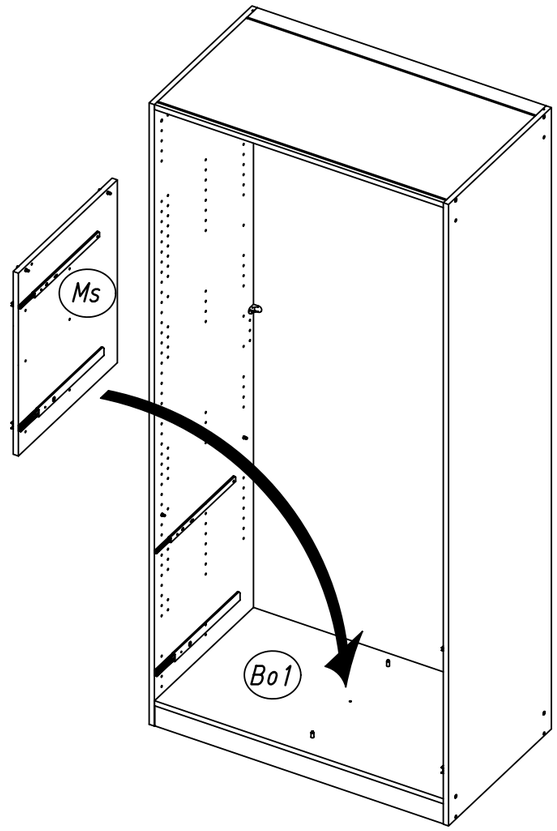

14 274

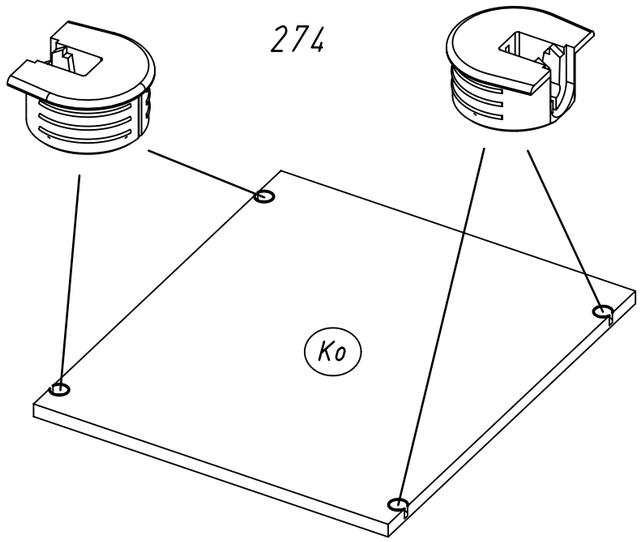

15

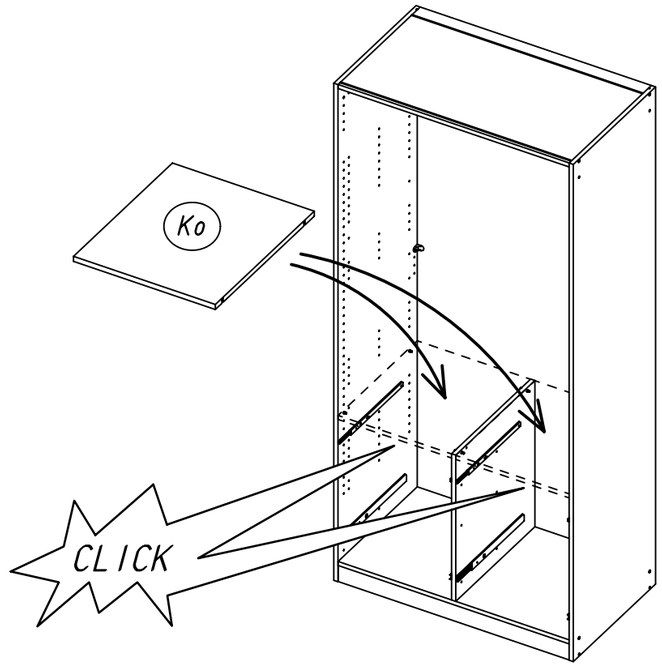

16 568

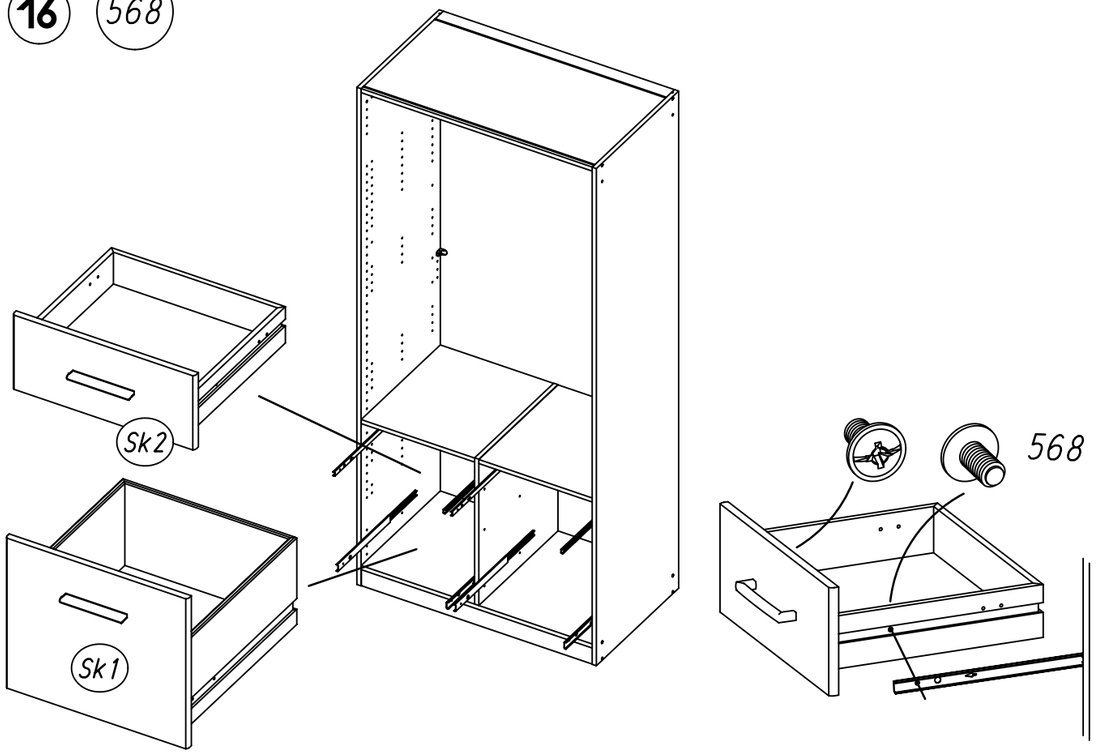

17 205 279

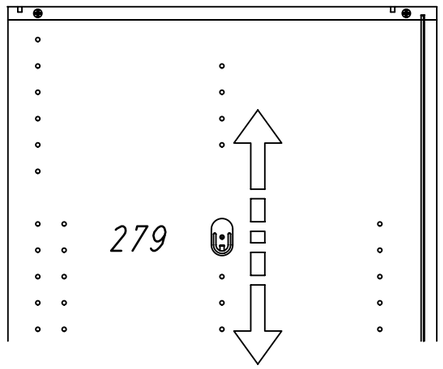

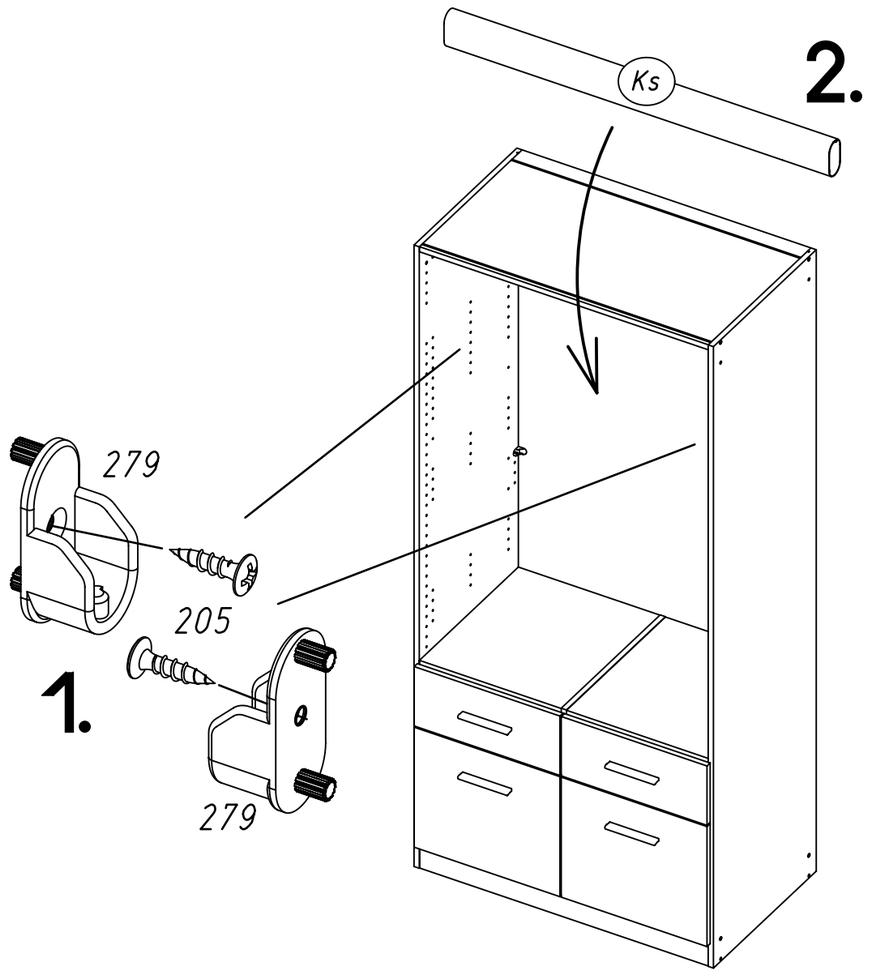

18 116

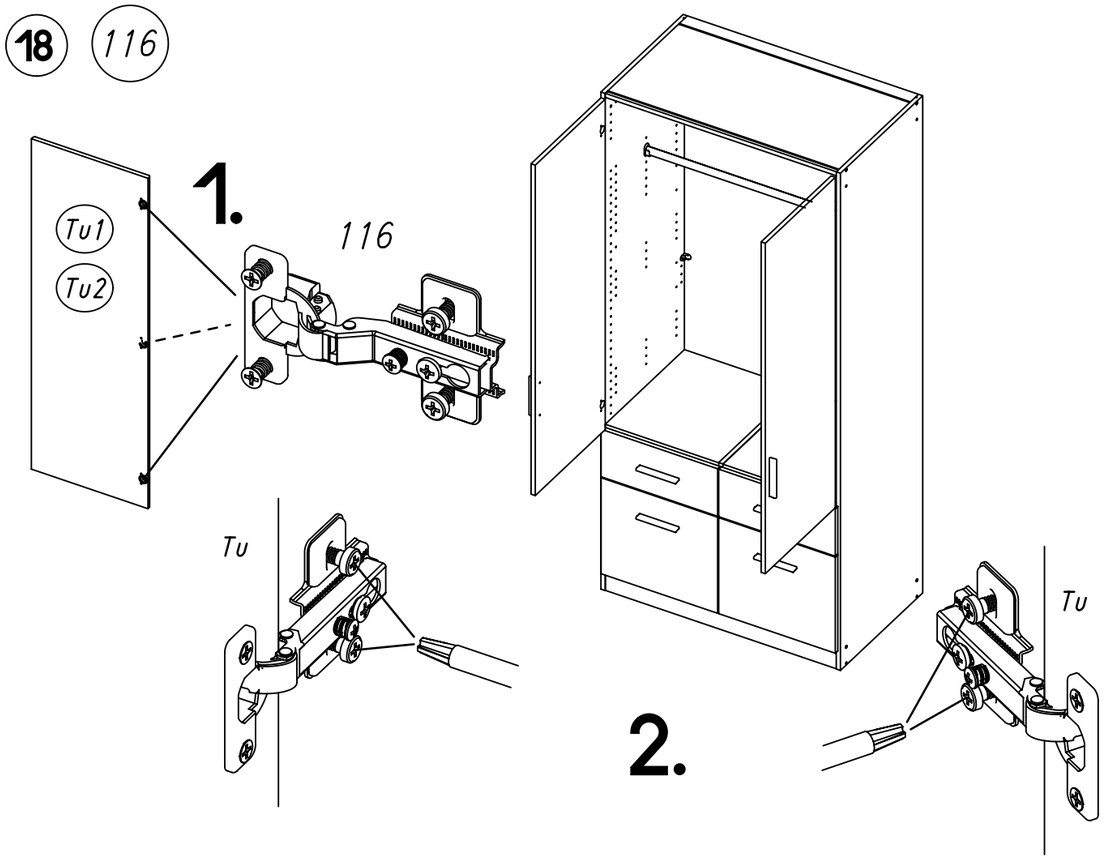

19 12

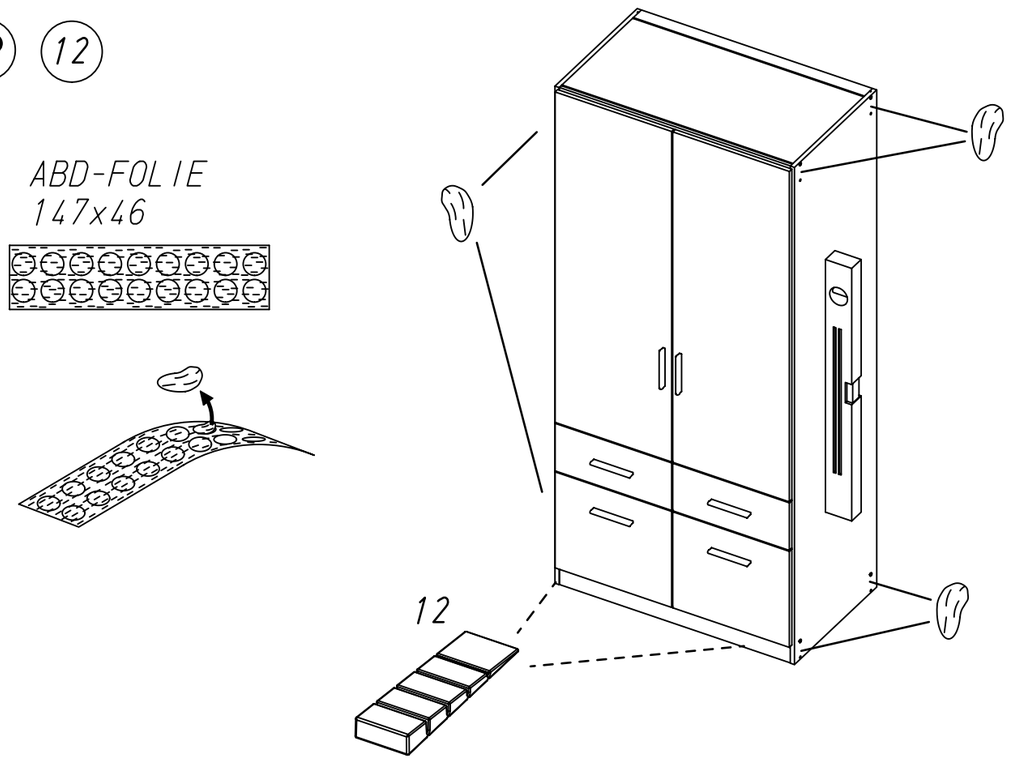

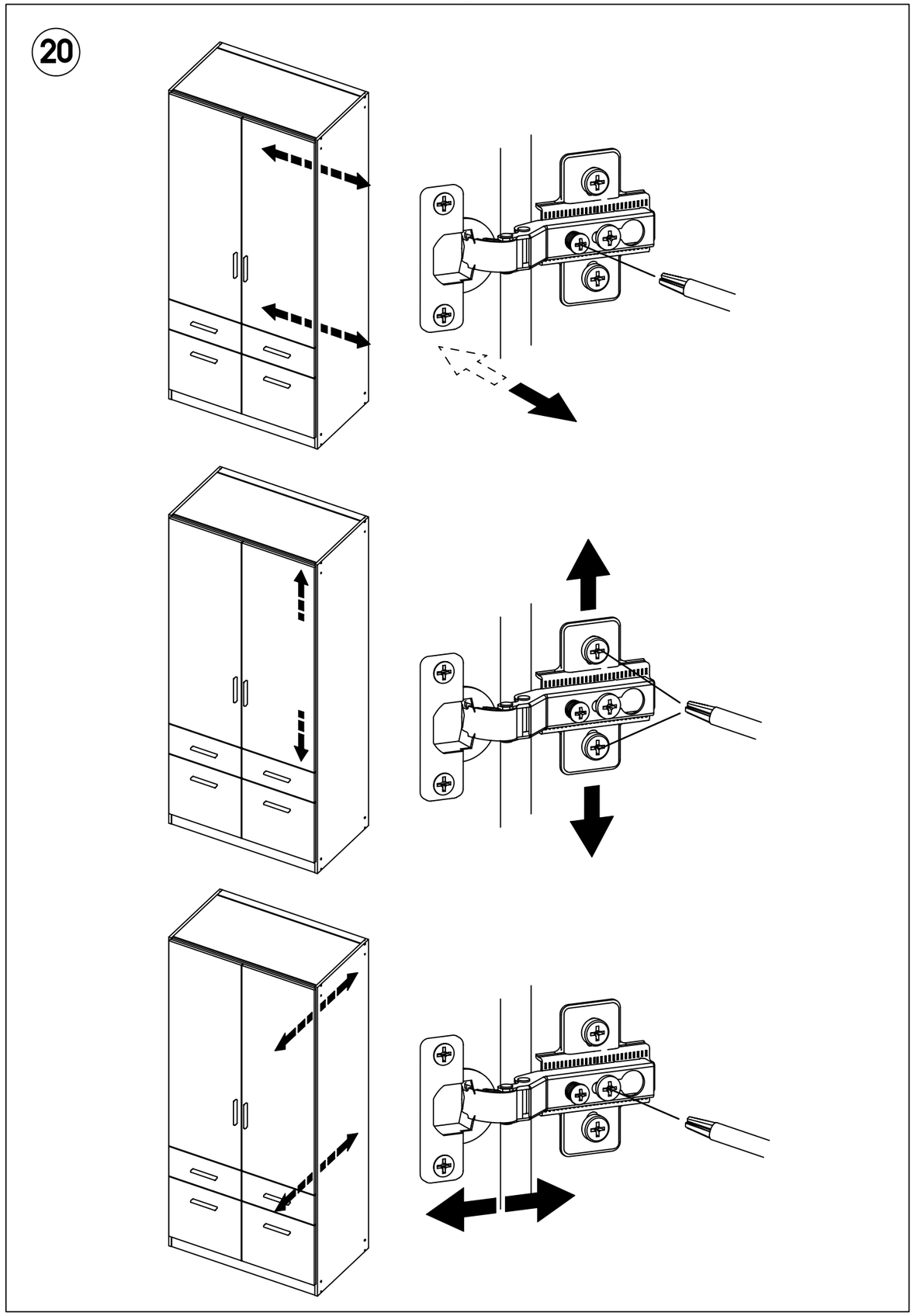

M1672