WELCOME SPICE

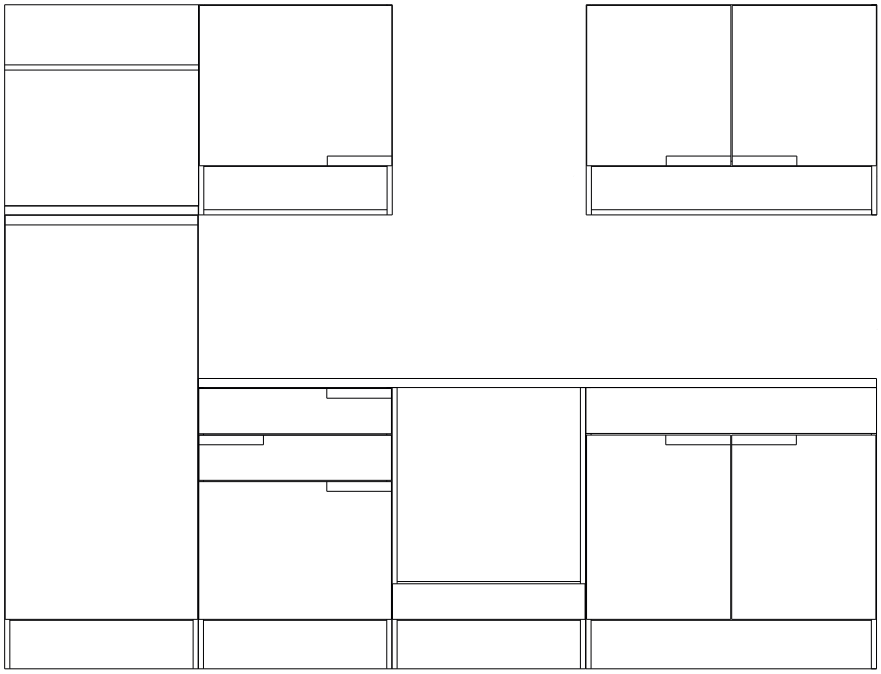

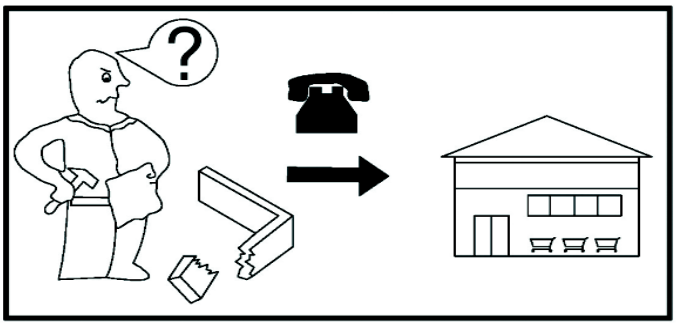

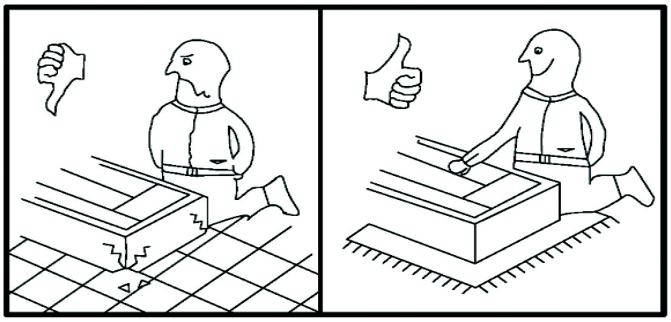

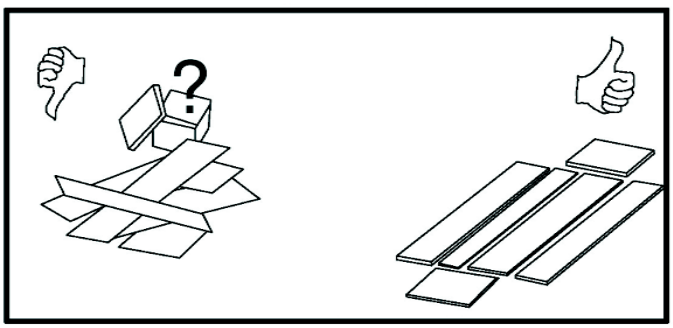

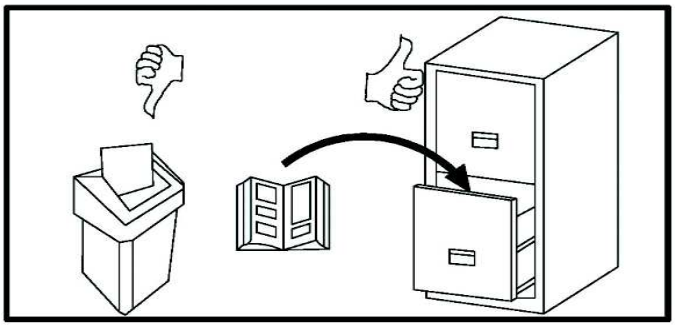

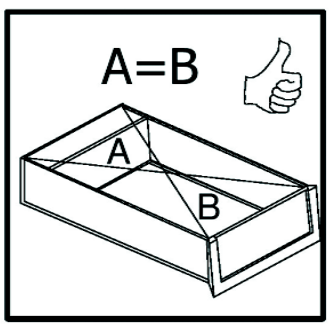

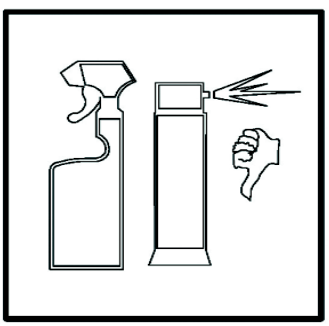

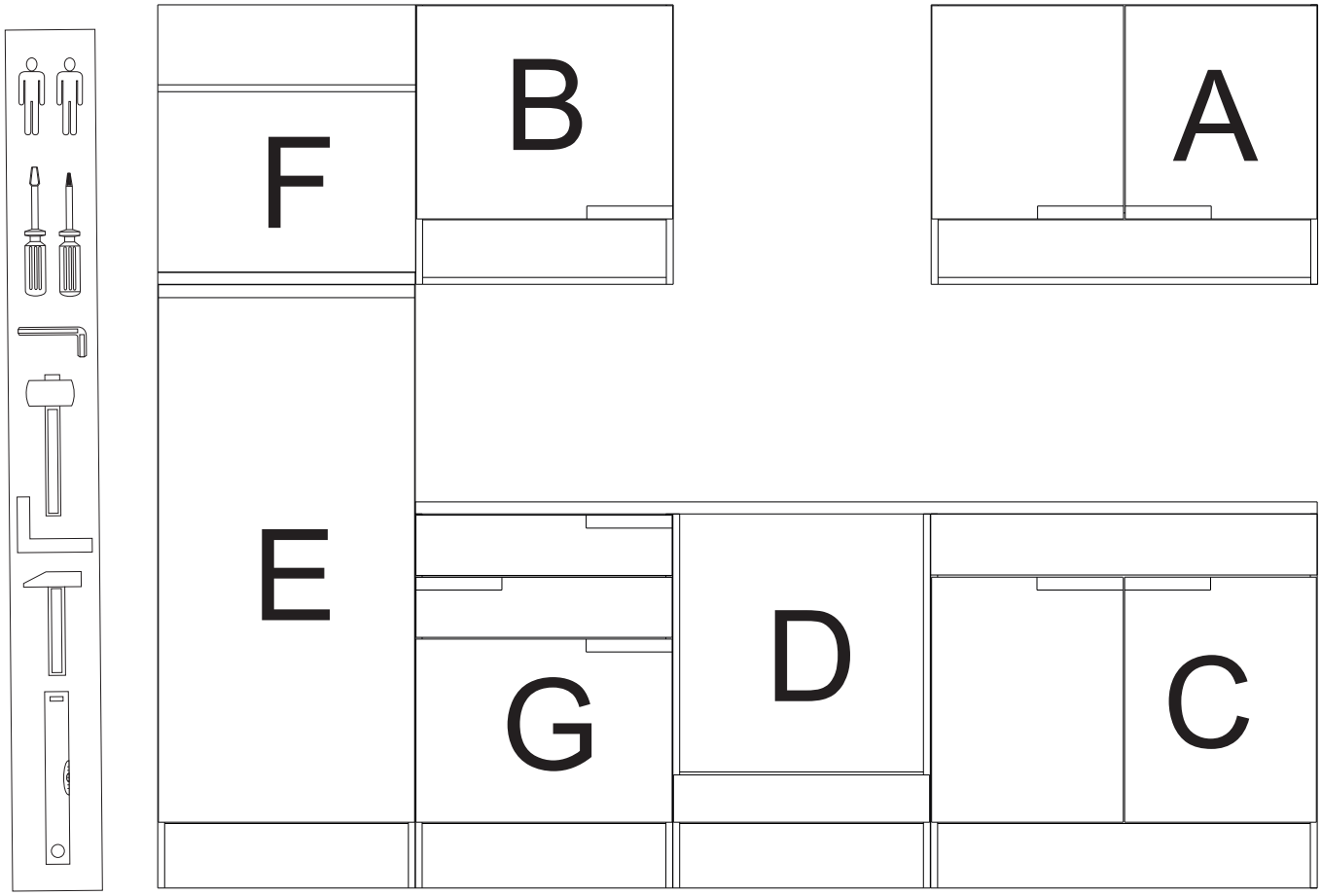

1	8mm x 35mm	x 52
2		x 18
39	3x20	x 104
4A	4mm x 16mm	x 49
5		x 15
6	5mm x 11mm	x 44
23A		x 2
23B		x 2
23C		x 2
23D		x 2

31		x 5
26		x 1
38		x 16
9		x 18
9A		x 18
35		x 10
17		x 2
18		x 2
55		x 3
72		x 2

22	7mm x 50mm	x 70
22A		x 48
13		x 12
10A		x 16
54	ϕ35mm	x 3
53	3.5x20	x 8
41		x 3
31		x 4
86		x 4
85		x 4

21	3.5x30	x 24
44A		x 4
44B		x 1

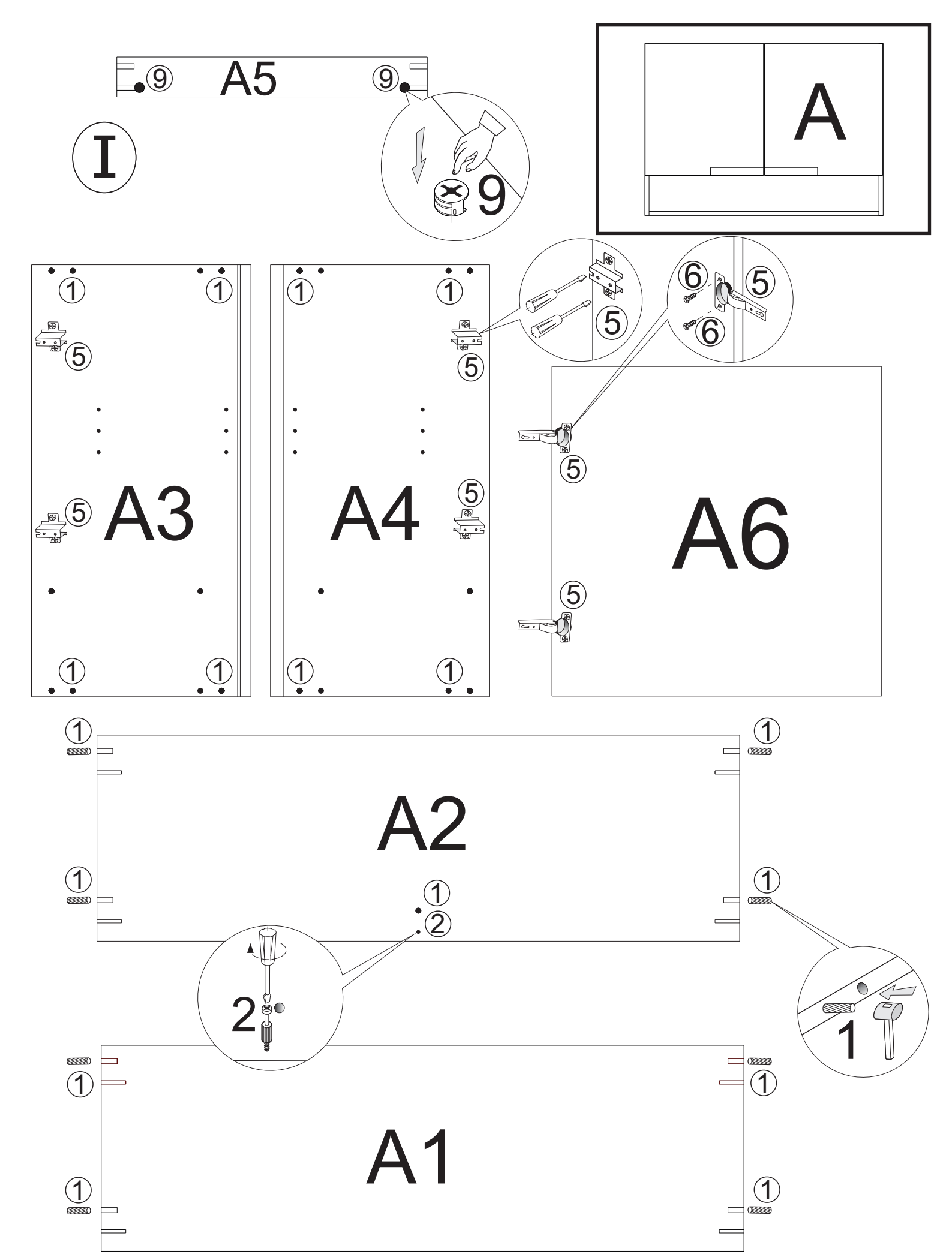
A5
9
9
I
9
A
A3
A4
A6
5
6
A2
1
2
A1

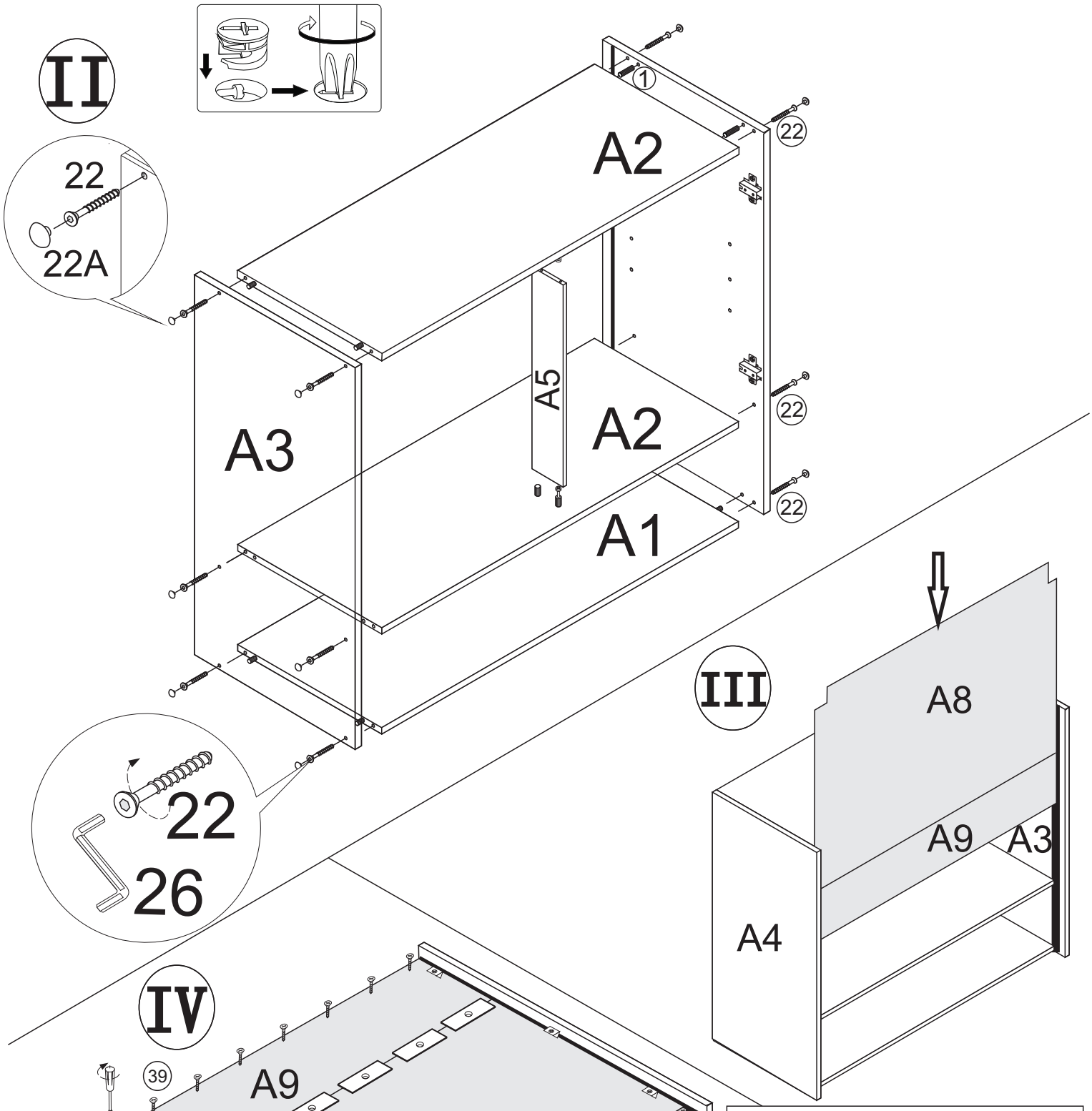

A3/ A4 650mm x 330mm
A1/ A2 867mm x 310mm
A5 467mm x 60mm
A8 488mm x 877mm
A9 157mm x 877mm

V

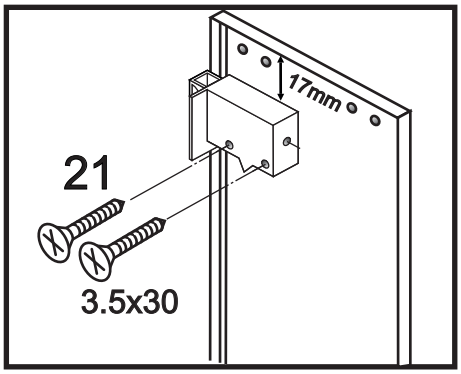

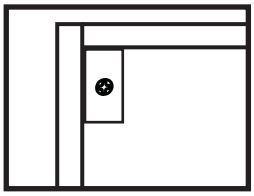

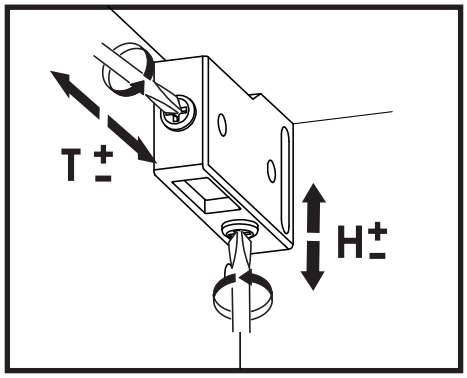

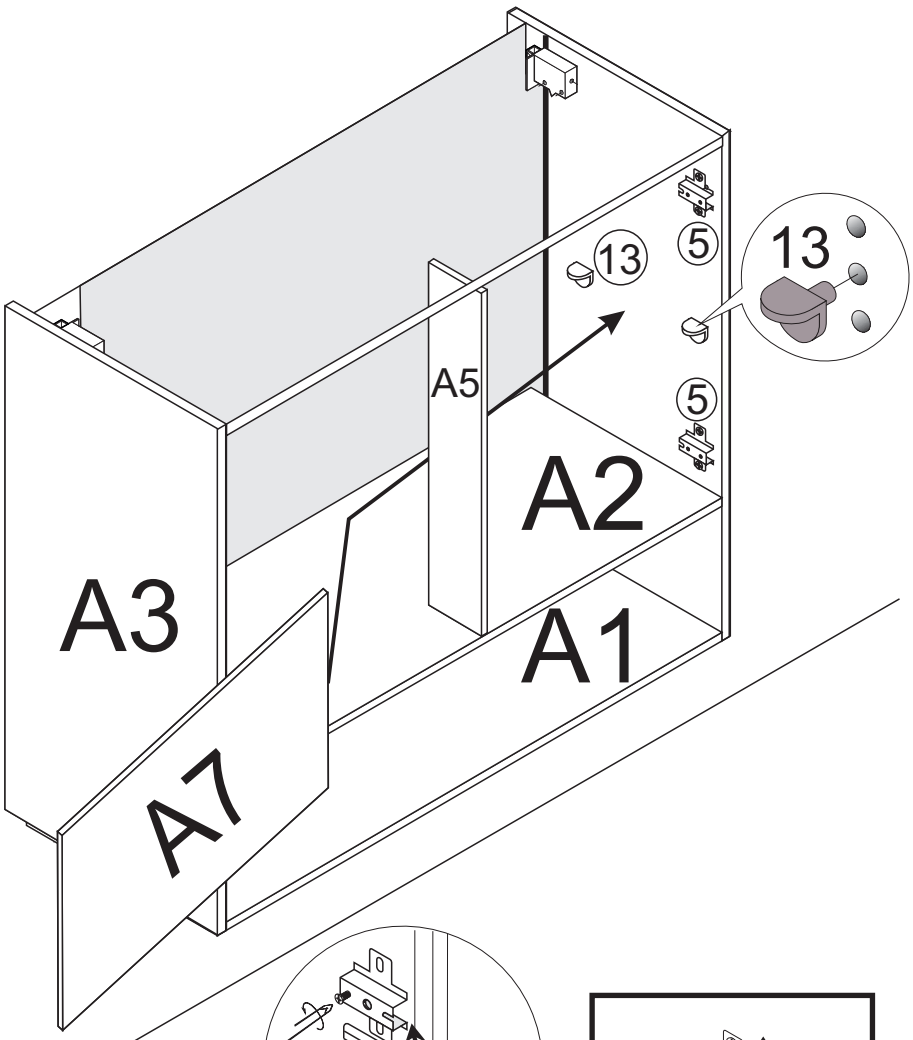

A6 496mm x 446mm
A7 867mm x 246mm

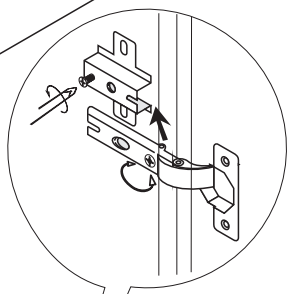

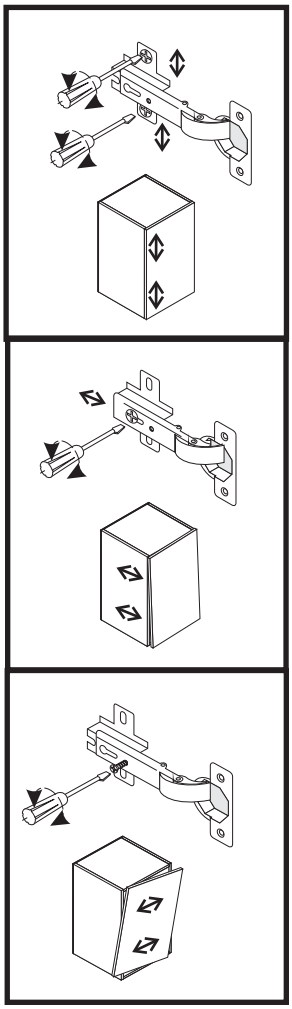

VI

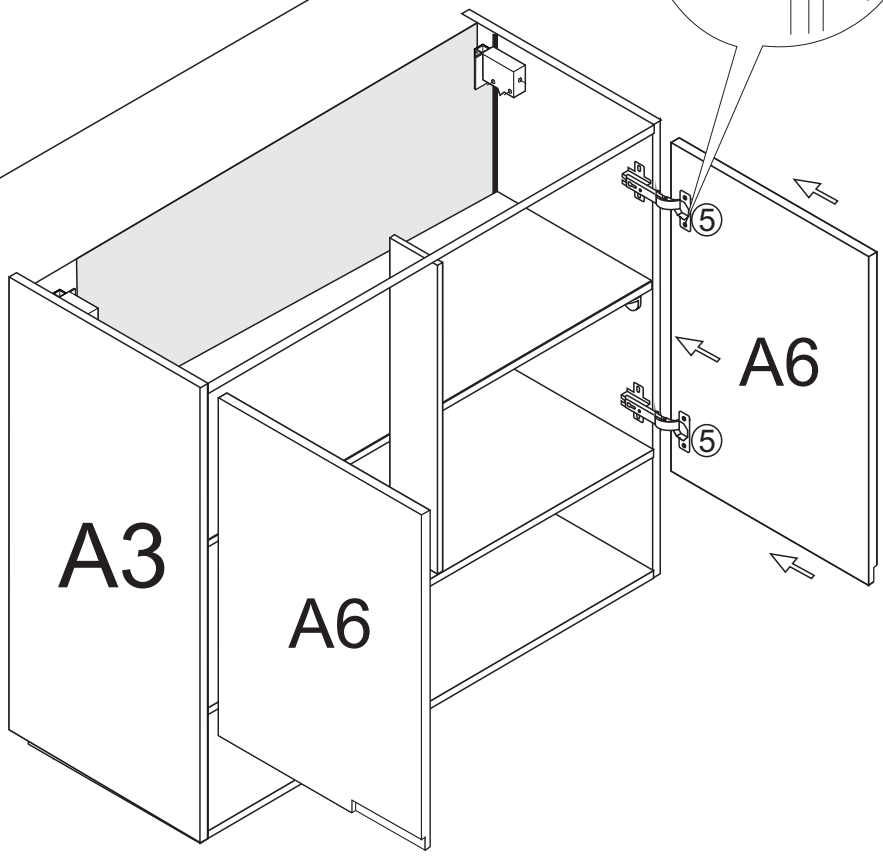

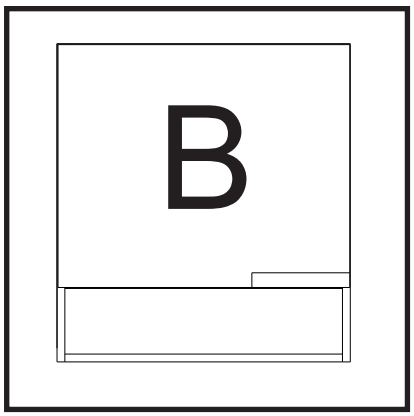

I

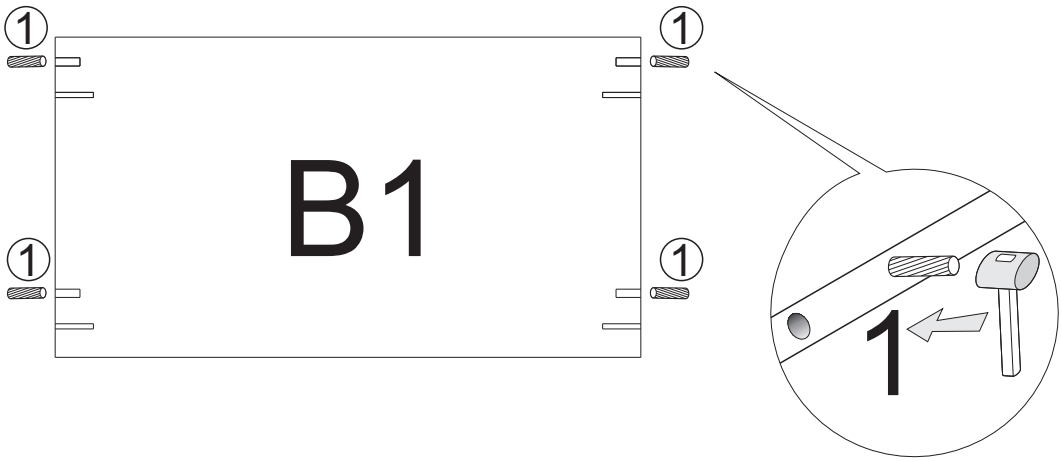

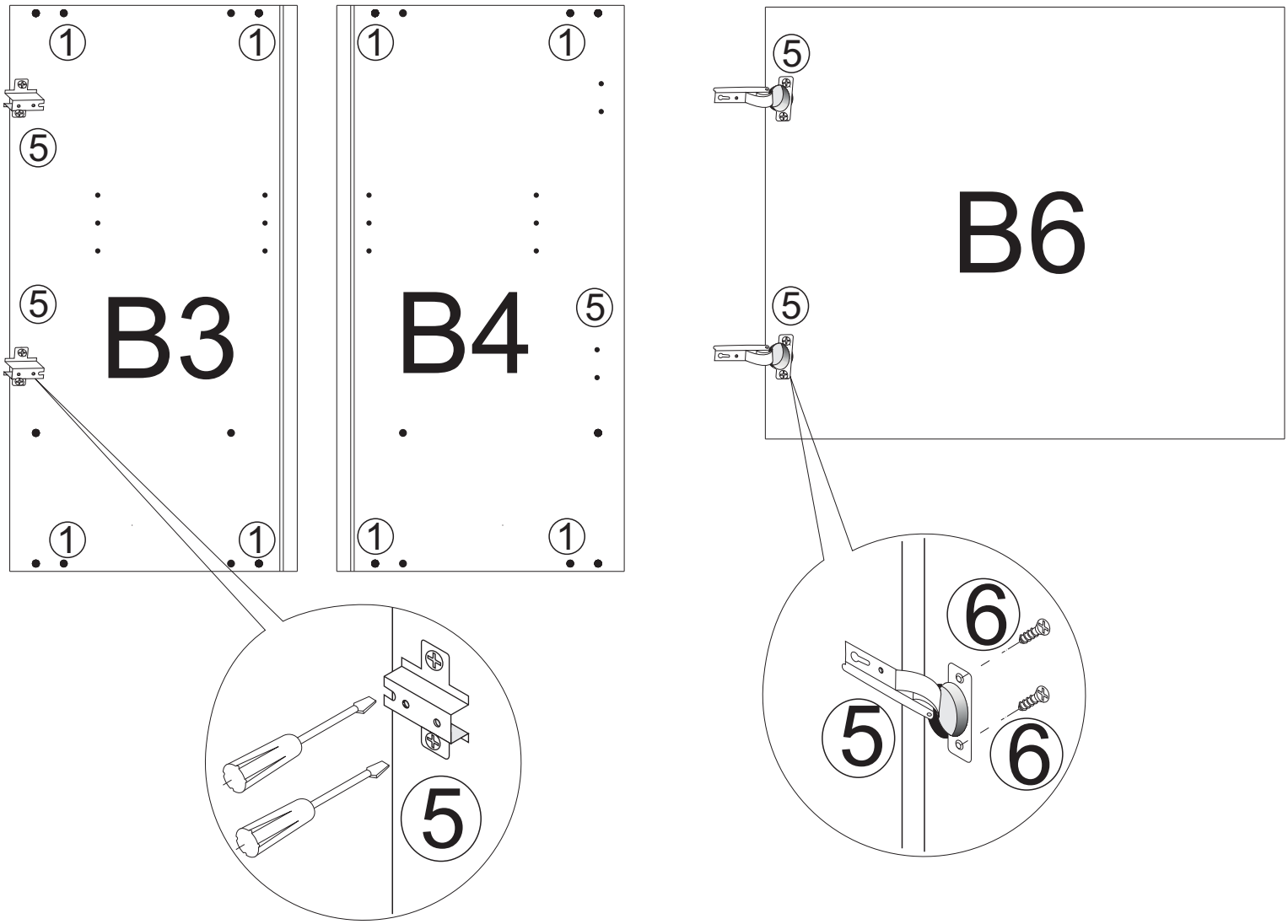

II

22
22A

B3/ B4 650mm x 330mm
B1/ B2 567mm x 310mm
B8 488mm x 577mm
B9 157mm x 577mm

1
B1
22
B3
B4
B1
22
B1
22
22
26

III
B8
B1
B9
B4

IV
39
B9
B8
39
B3
B1

B
39
35
3x20

C

A
90°

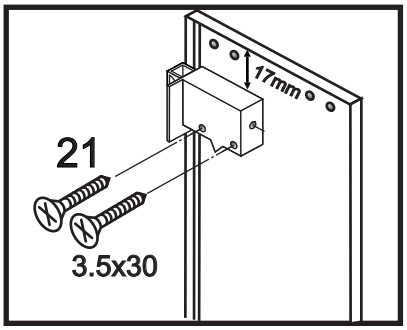

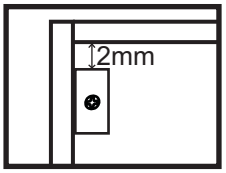

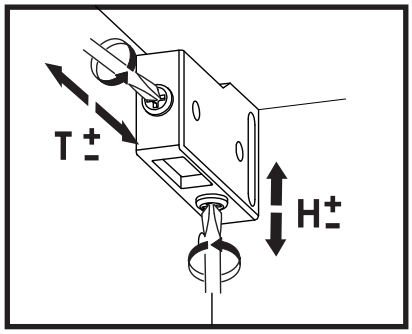

V

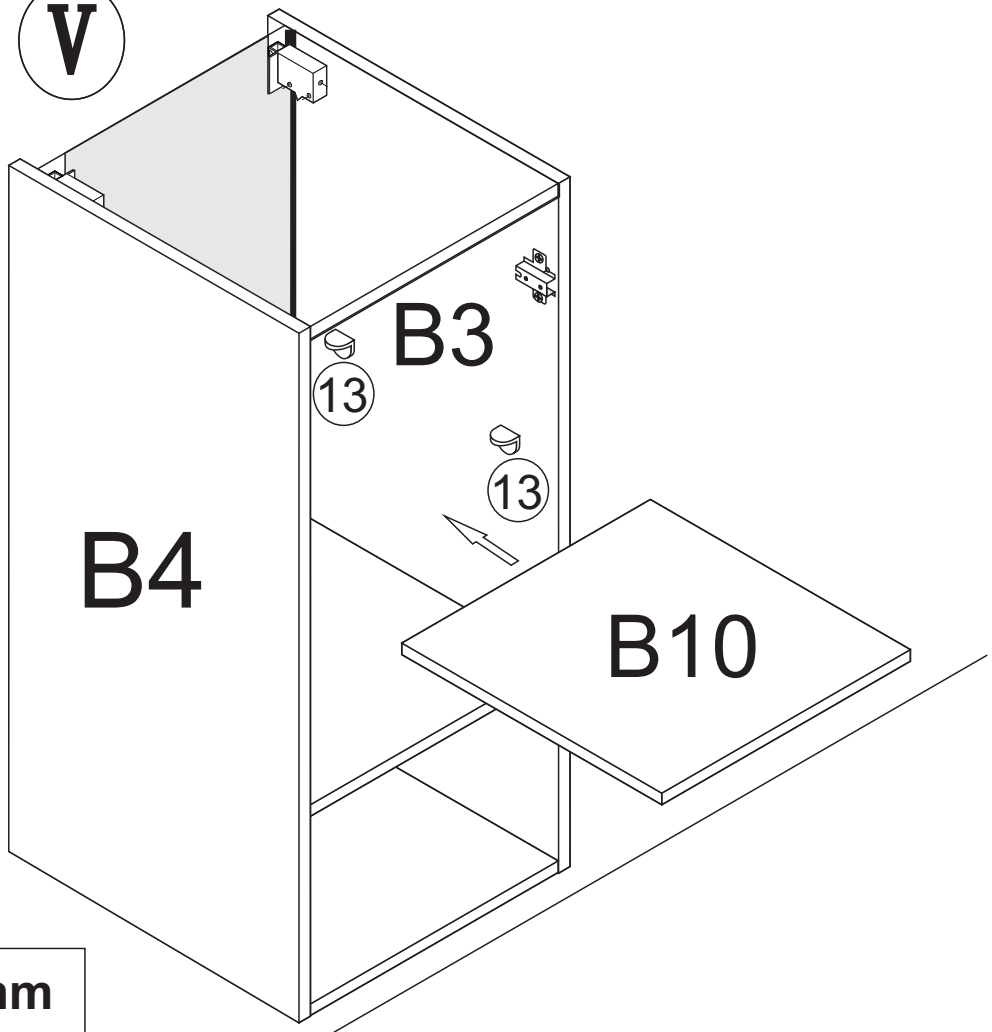

B6 496mm x 596mm
B10 567mm x 246mm

VI

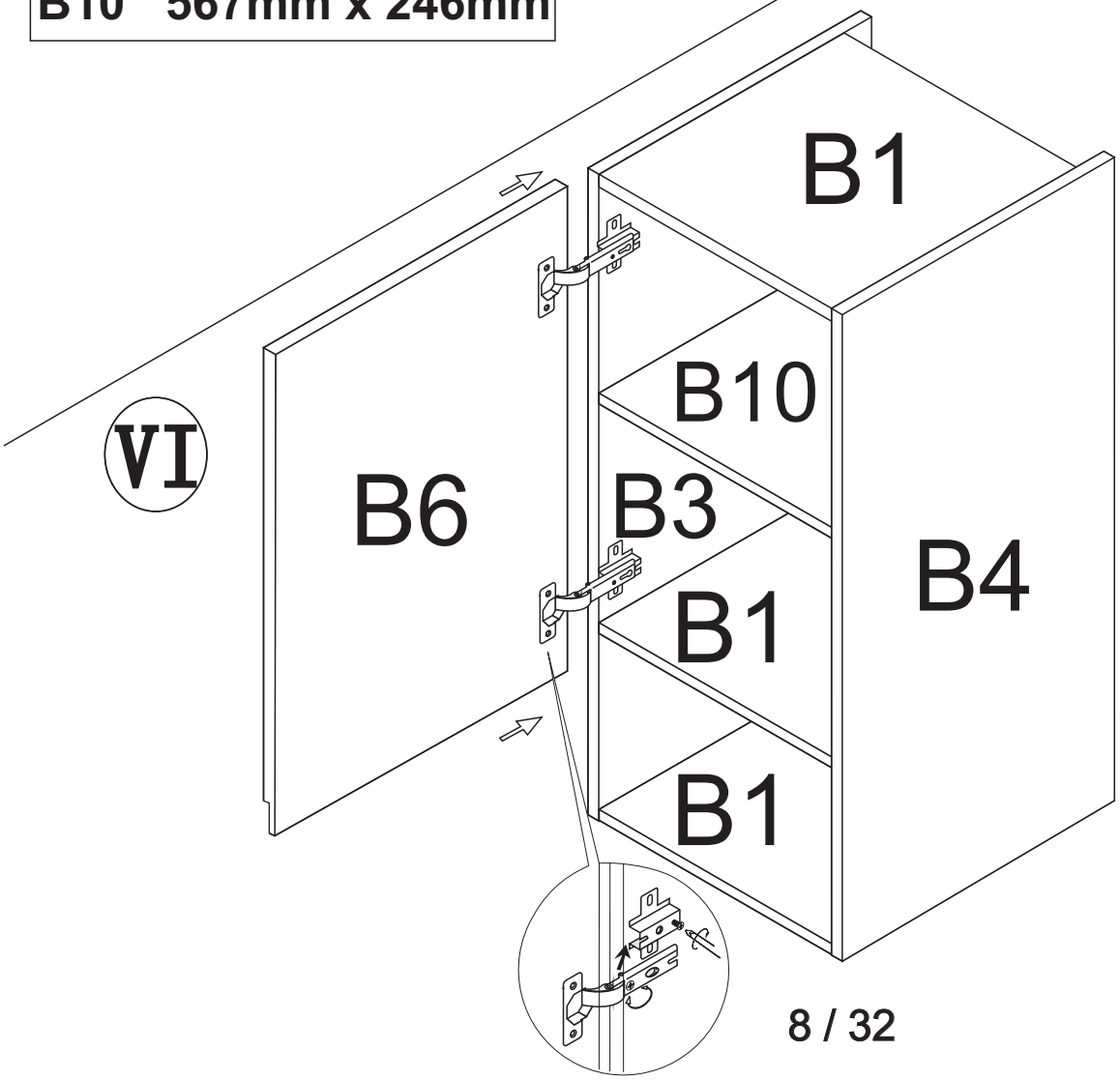

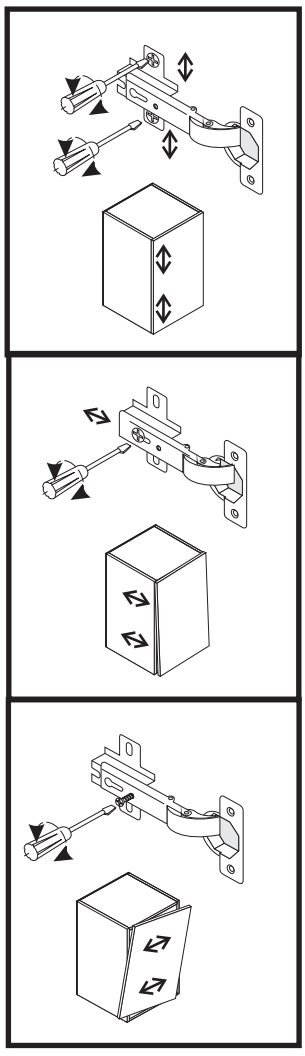

I

9

9
C5
9

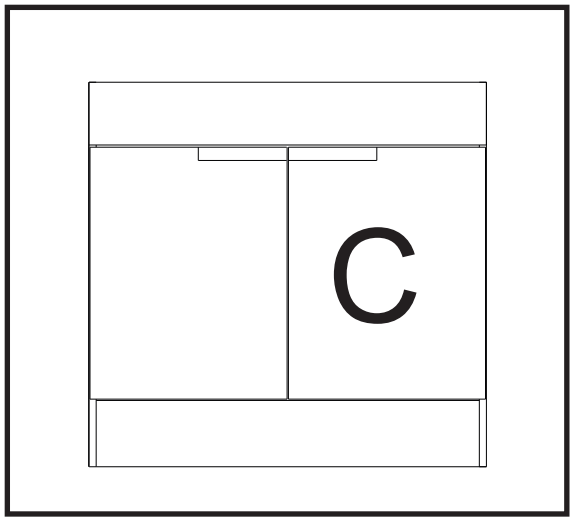
C

1
C2x2
1

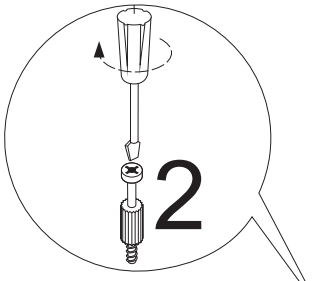
2

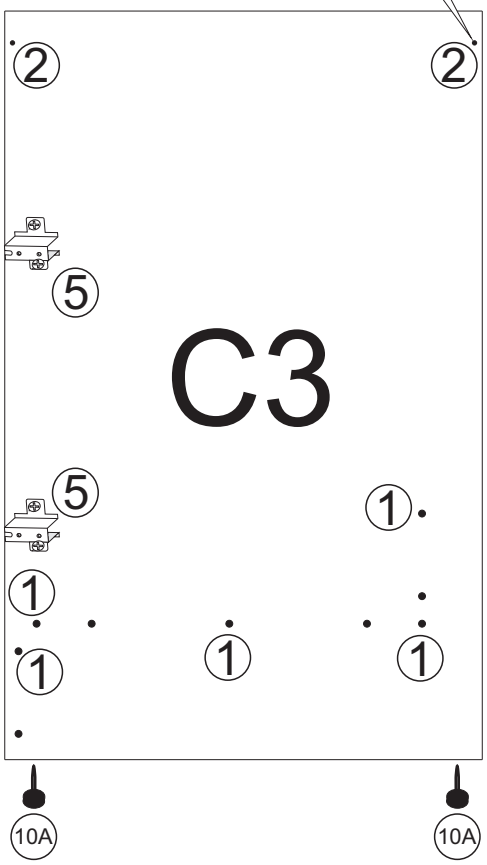
2
2
5
C3
5
1
1
1
1
10A
10A

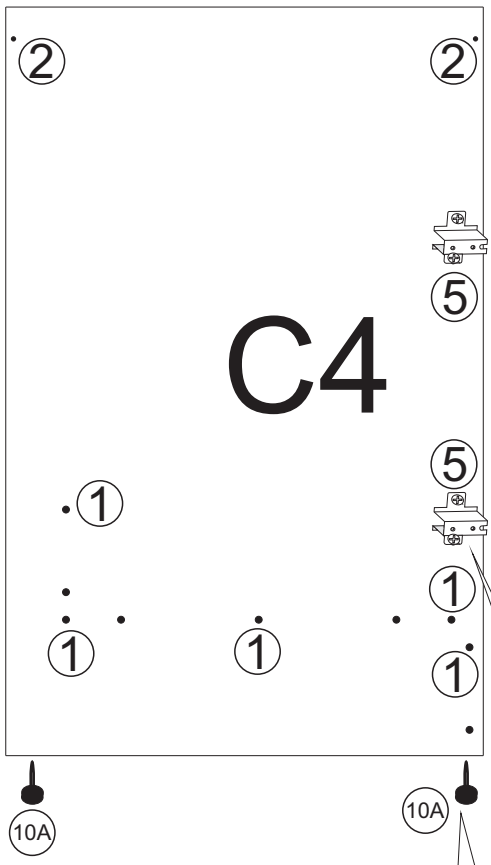
2
2
C4
1
1
1
1
10A

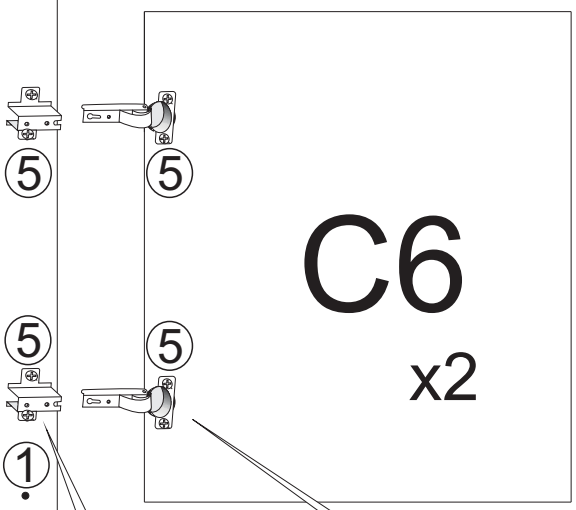
5
5
C6
x2
5
5

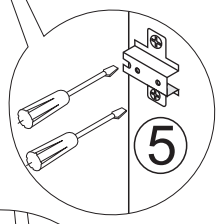
5

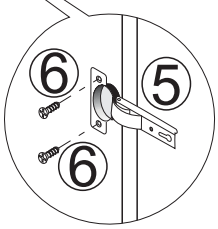
6
5
6

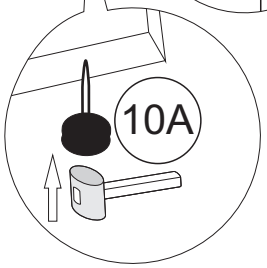
10A

1
1
1
C1
1
1
1

1

II

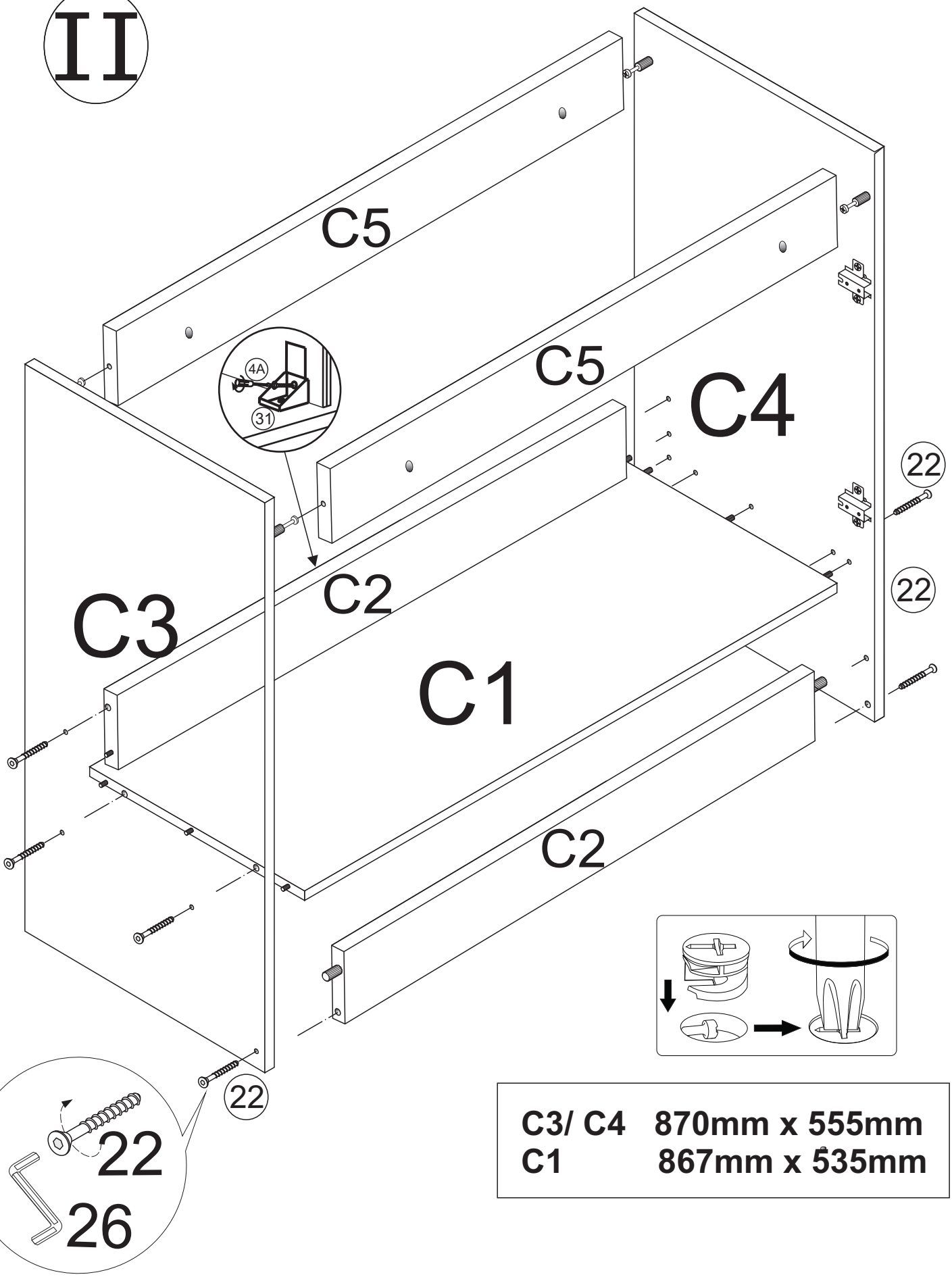

C3/ C4	**870mm x 555mm**
C1	**867mm x 535mm**

III

C5	867mm x 74mm
C6	570mm x 446mm
C7	896mm x 140mm
C2	867mm x 150mm

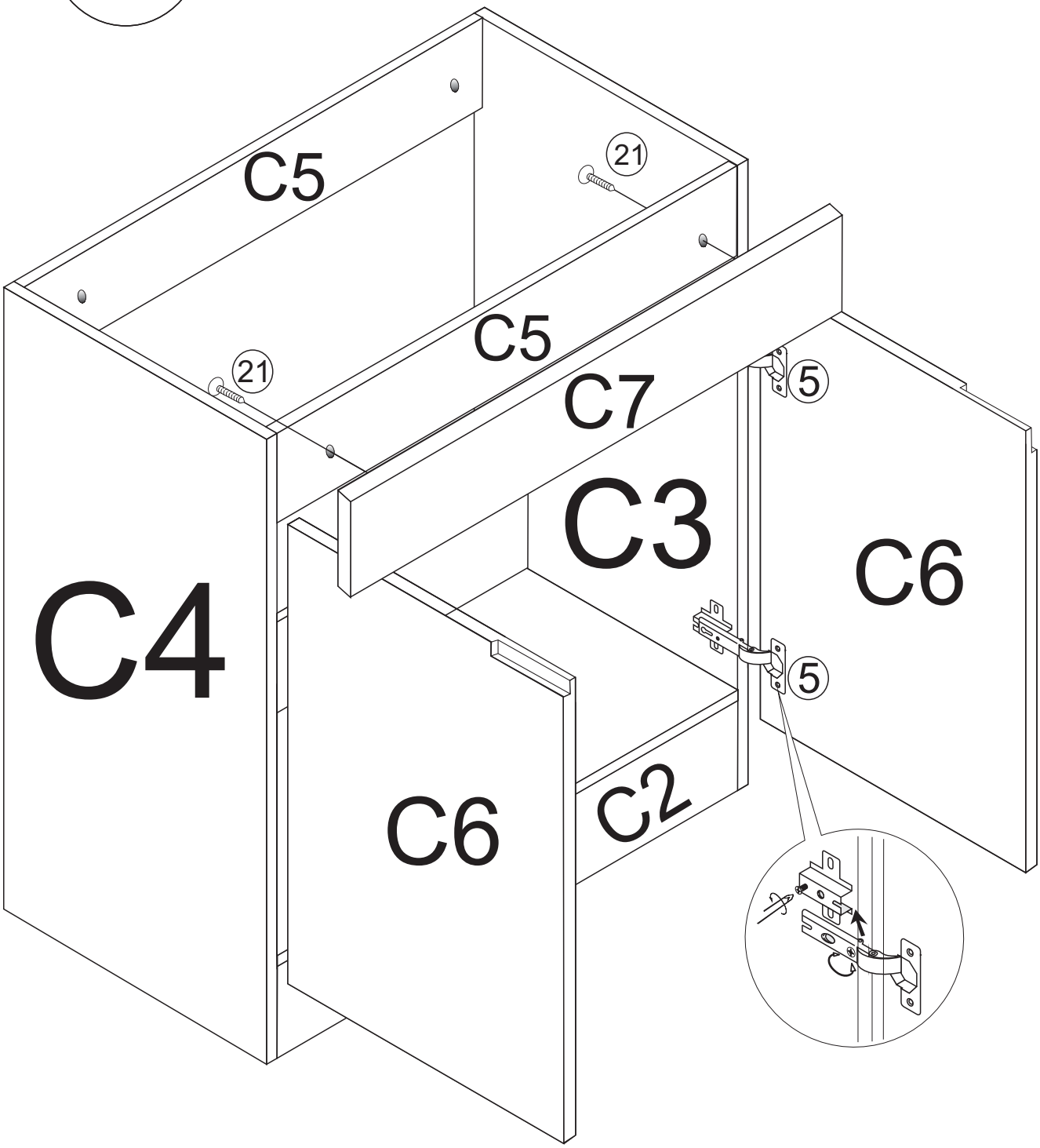

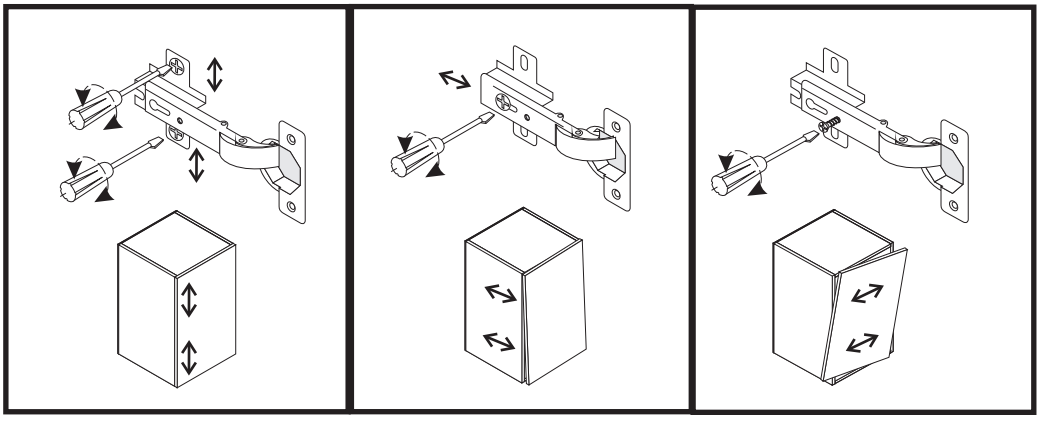

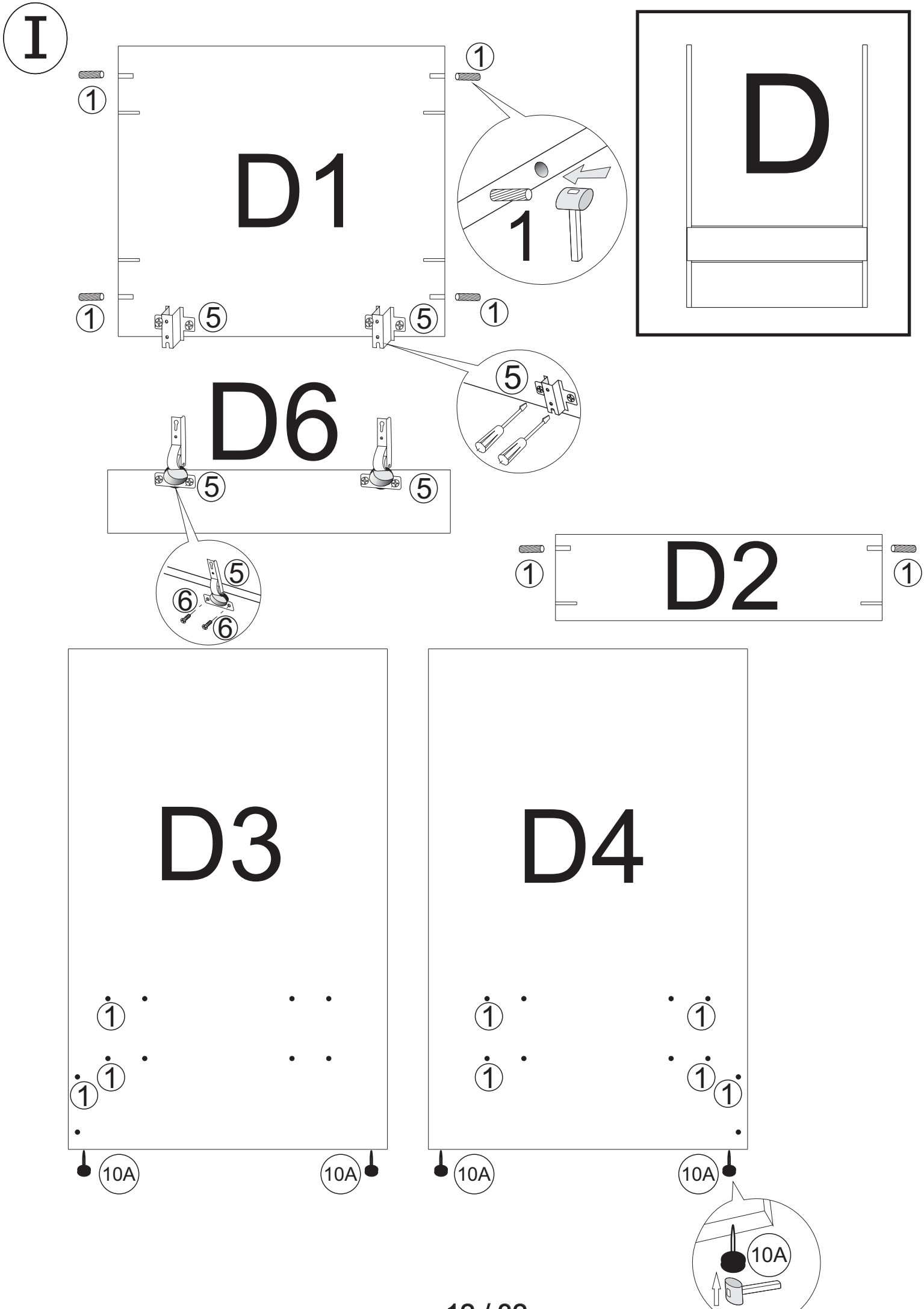
I
D1
1
D
5
D6
6
D2
D3
D4
10A

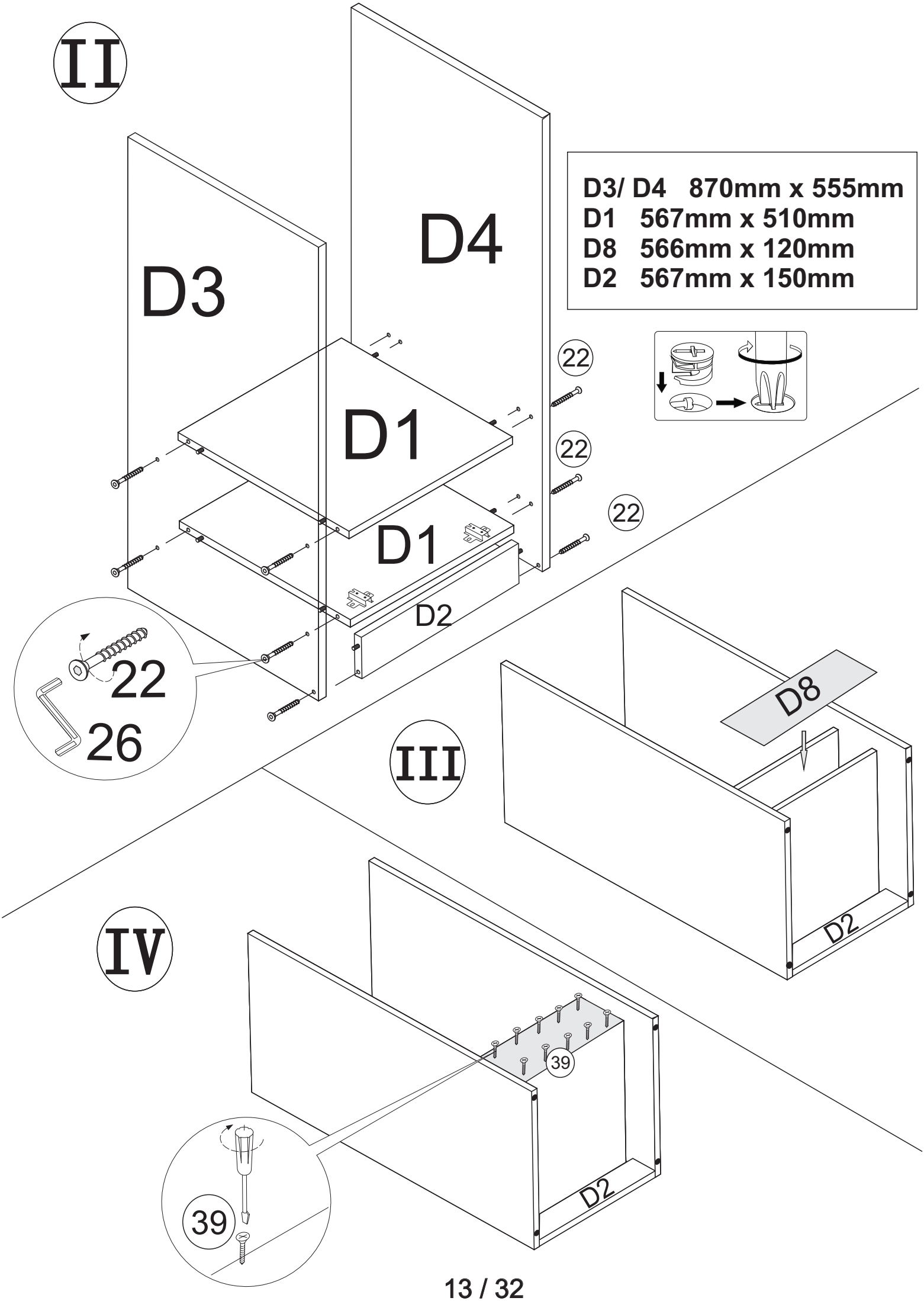
II
D3
D4
D1
D1
D2
22
22
22
22
26
D3/ D4 870mm x 555mm
D1 567mm x 510mm
D8 566mm x 120mm
D2 567mm x 150mm
III
D8
D2
IV
39
39
D2

V

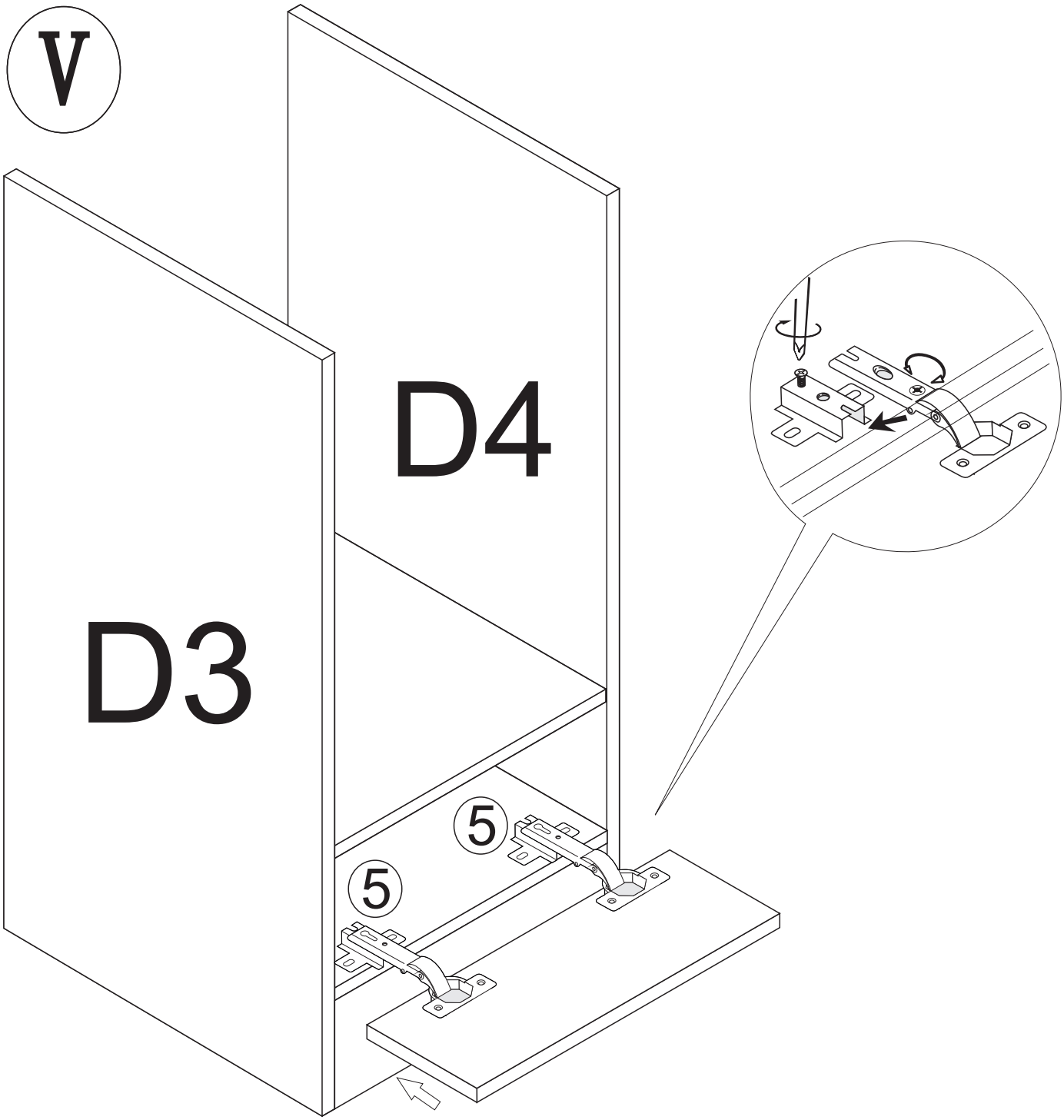

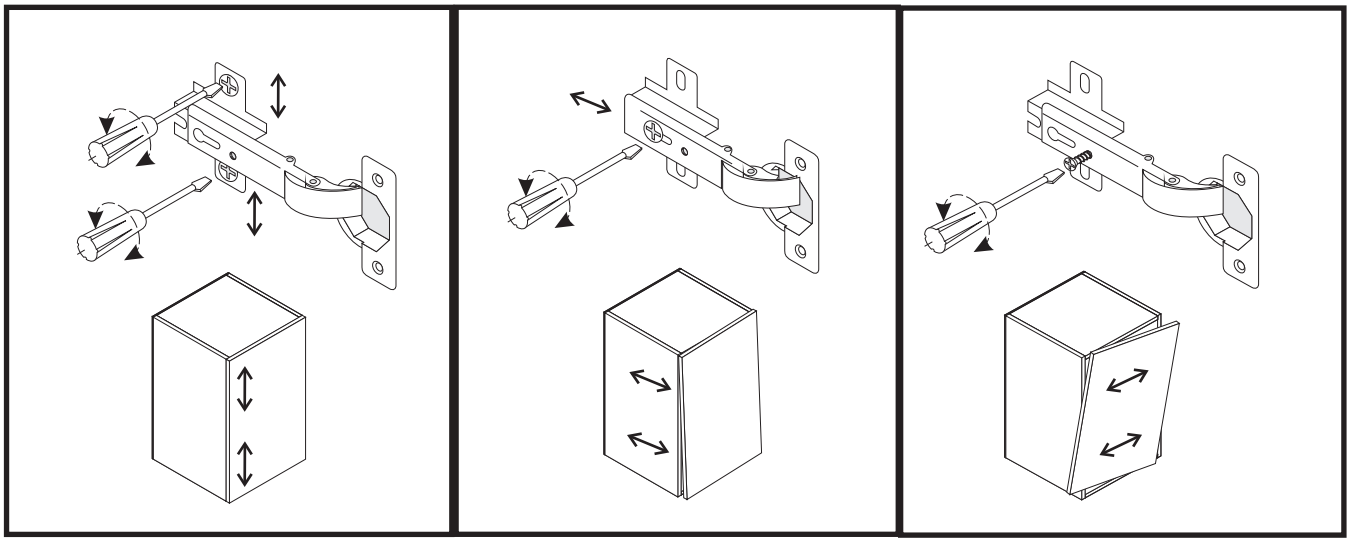

I

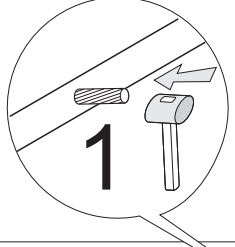
1

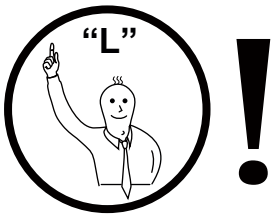
"L"
!

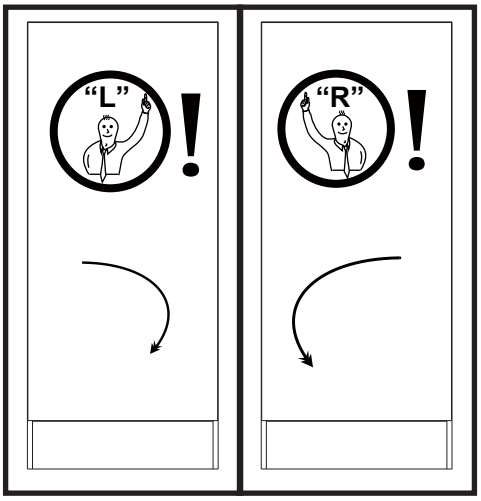
"L"
!
"R"
!

E

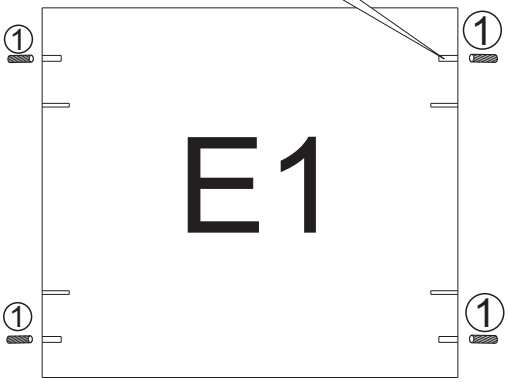
1
1
E1
1
1

E2

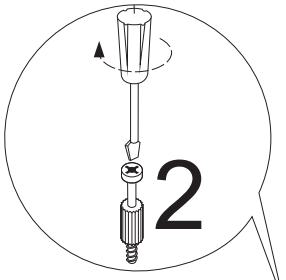
2

1
E7
1

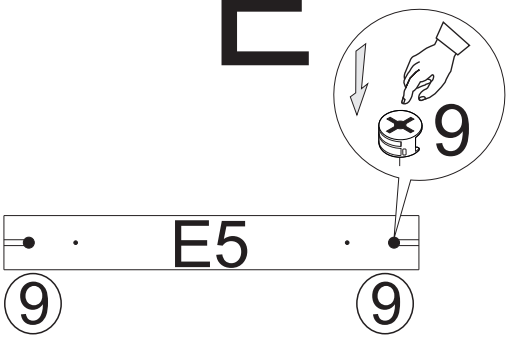
9
E5
9
9

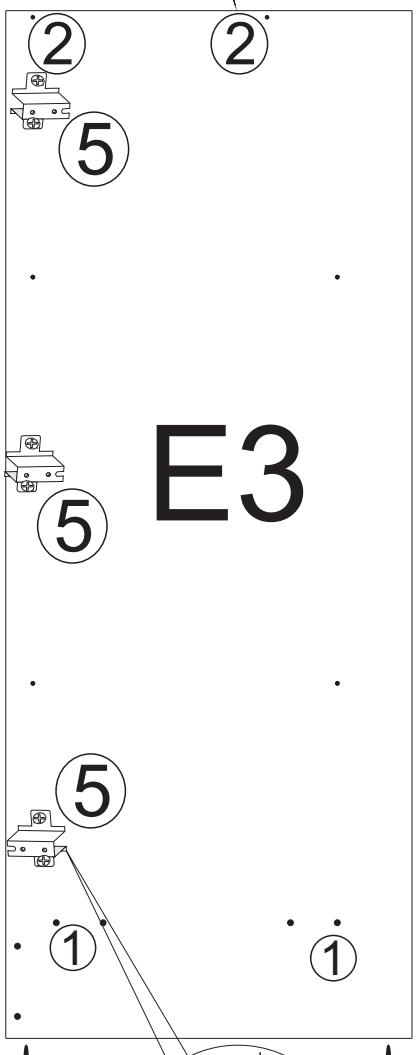
2
2
5
E3
5
5
1
1

2
2
E4
1
1

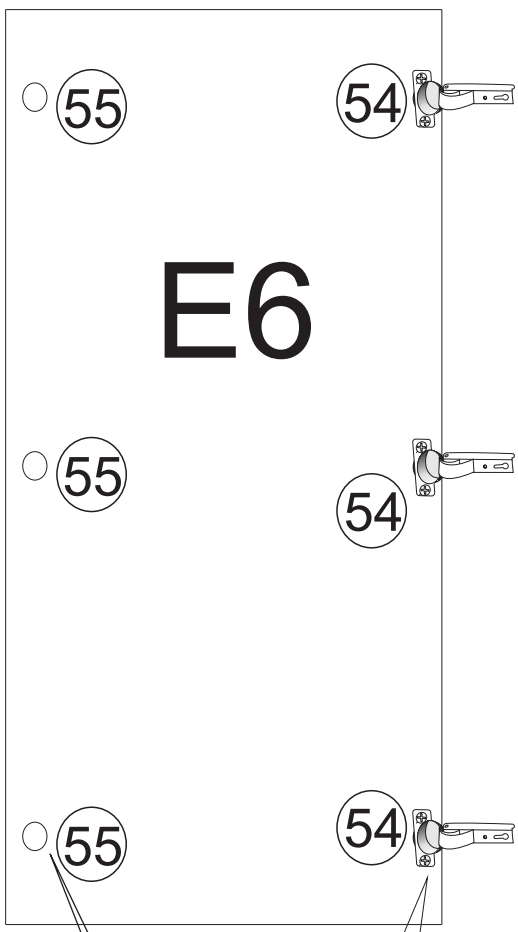
55
54
E6
55
54
55
54

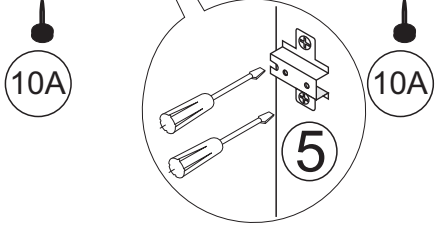
10A
10A
5

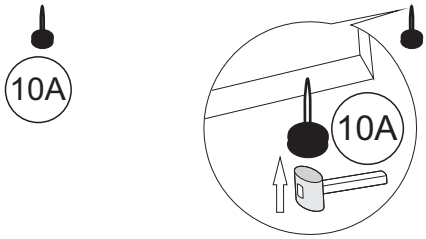
10A
10A

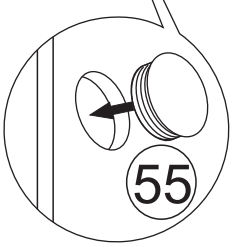
55

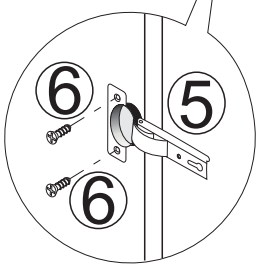
6
5
6

II

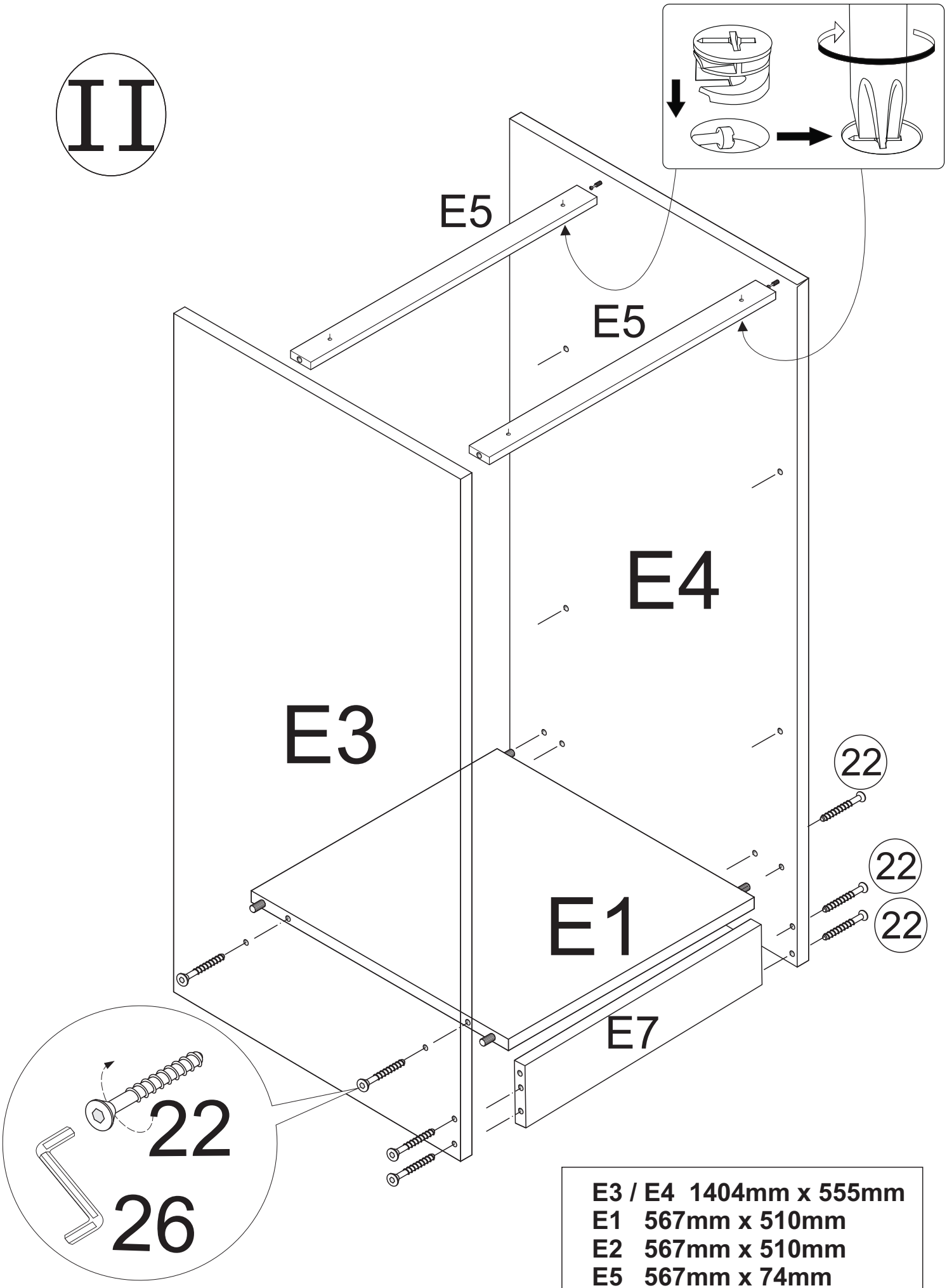

E3 / E4	1404mm x 555mm
E1	567mm x 510mm
E2	567mm x 510mm
E5	567mm x 74mm
E7	567mm x 150mm

III

OPTION 1

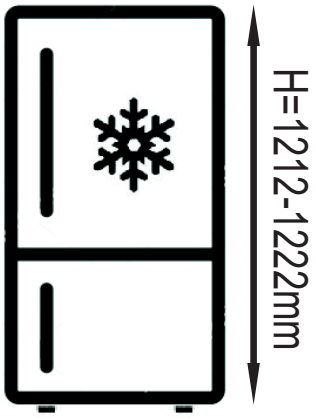

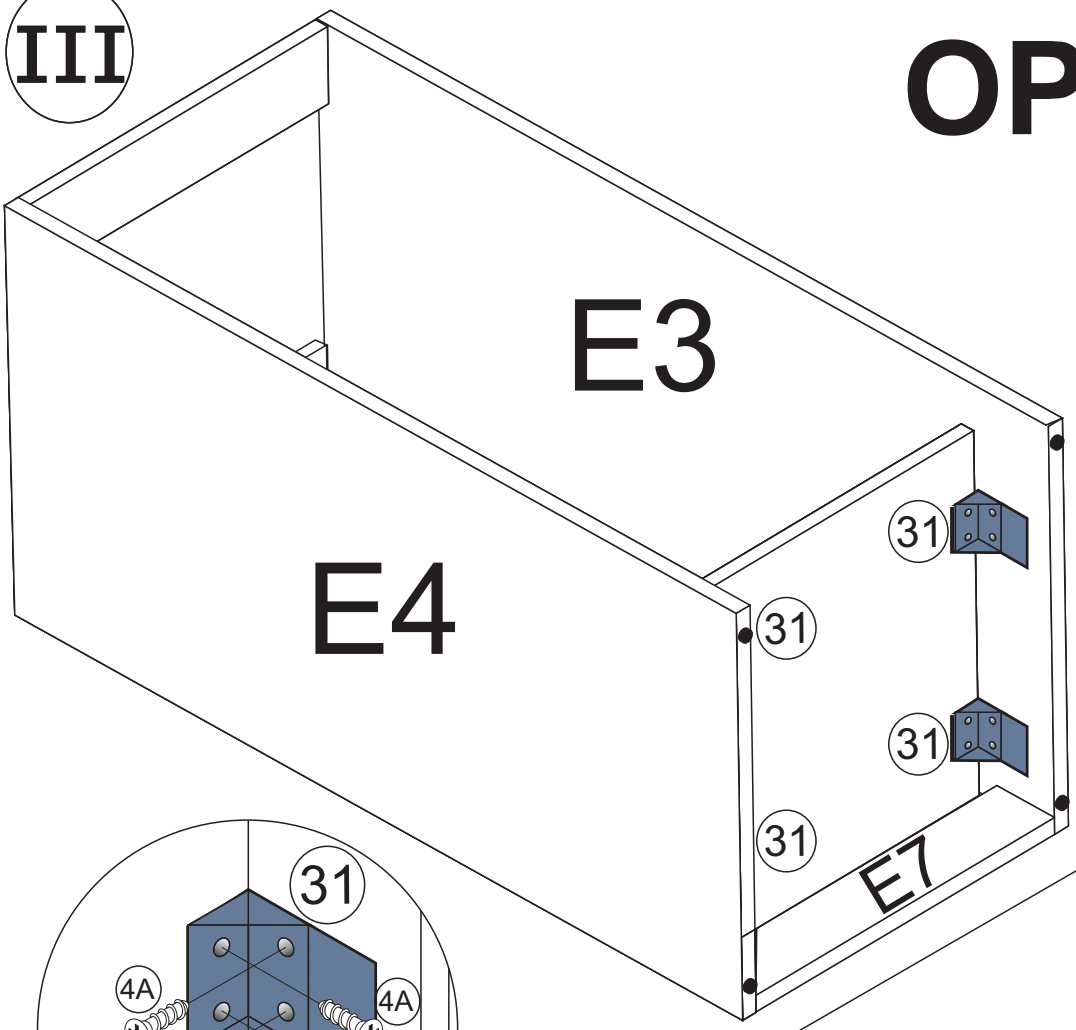

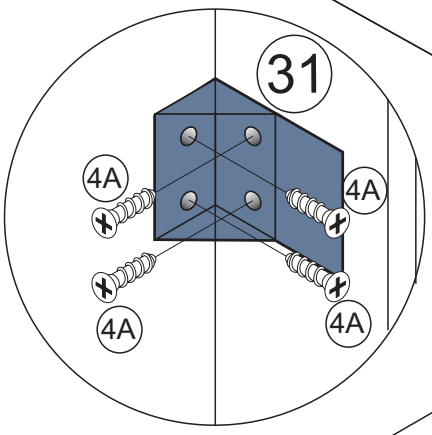

E6	1250x596

IV

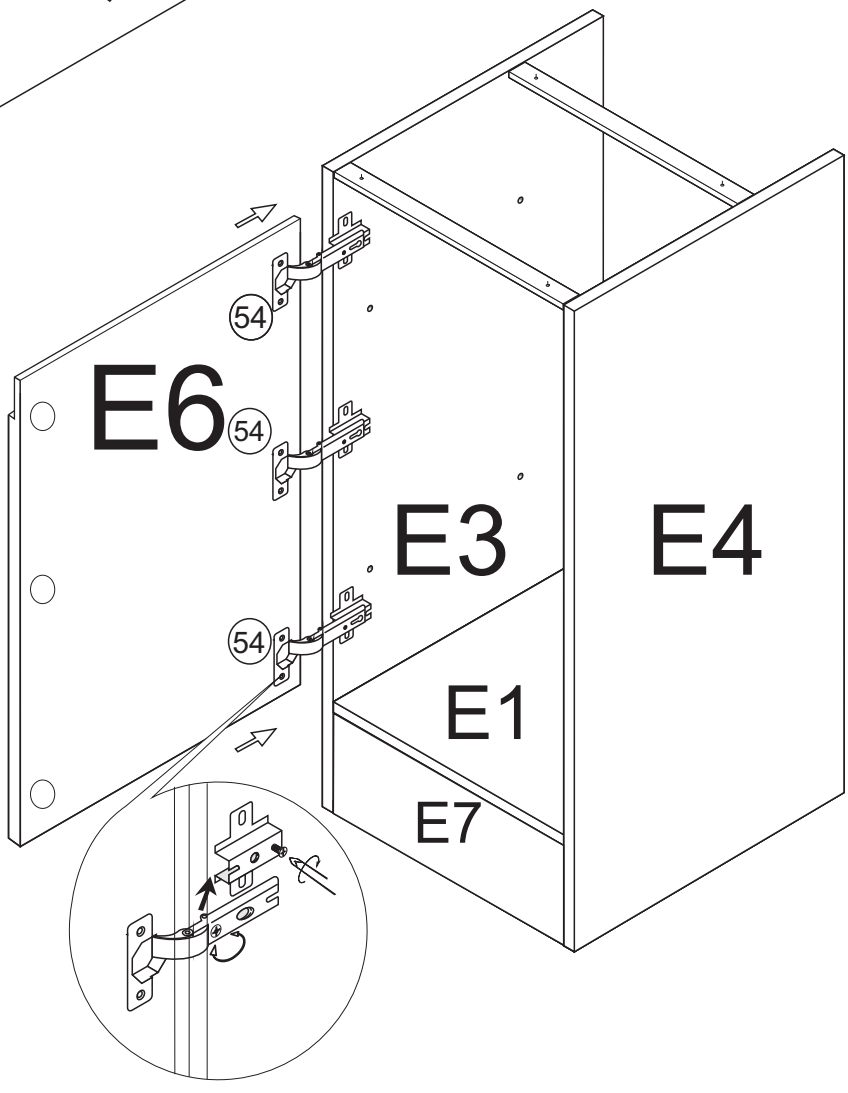

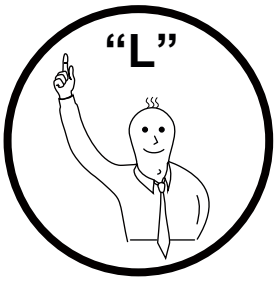

!

III

OPTION 2

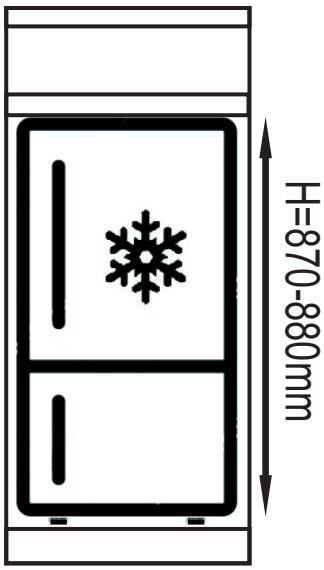

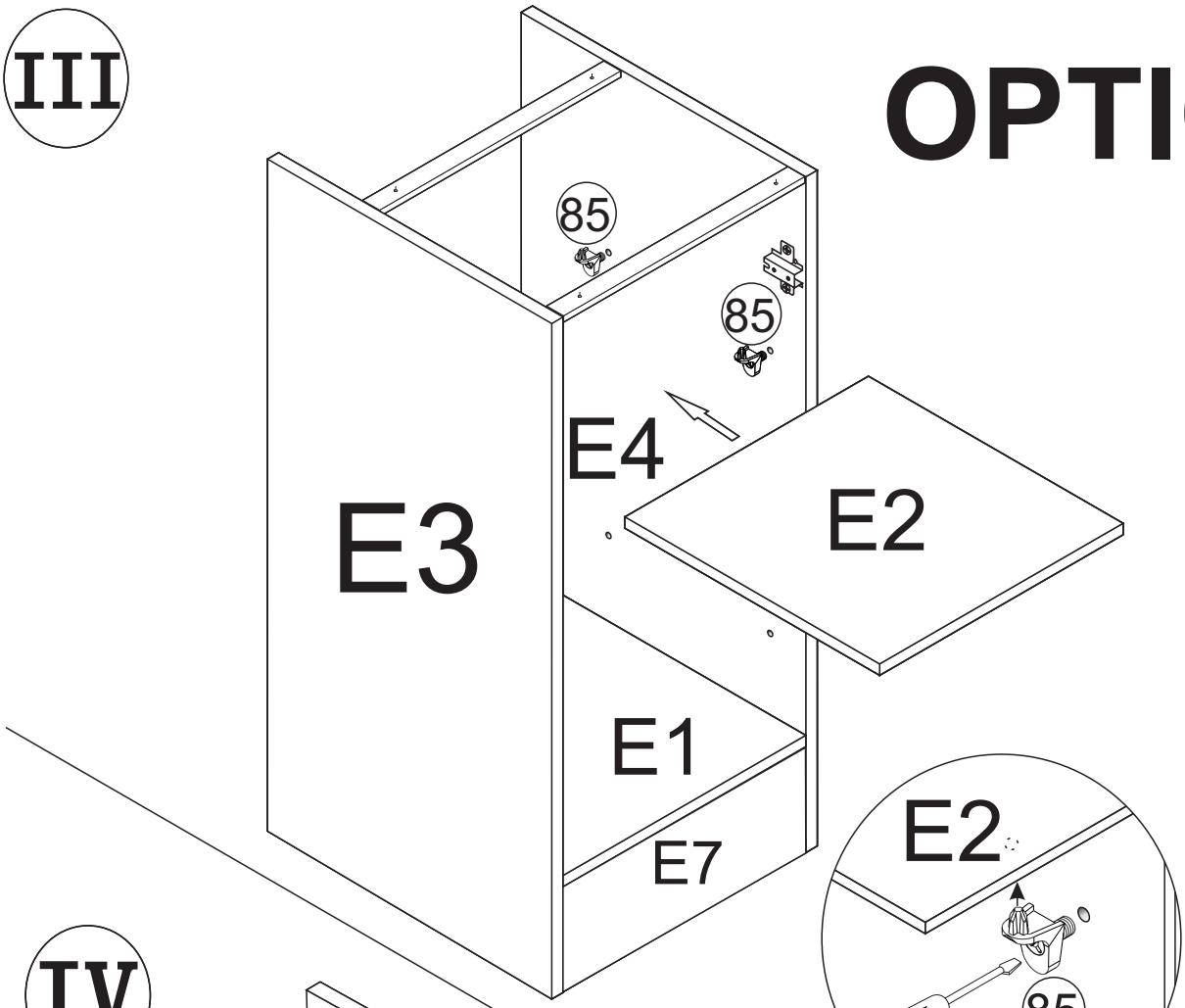

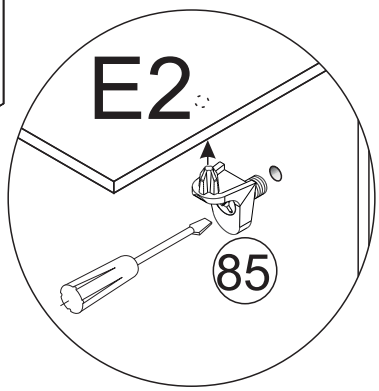

IV

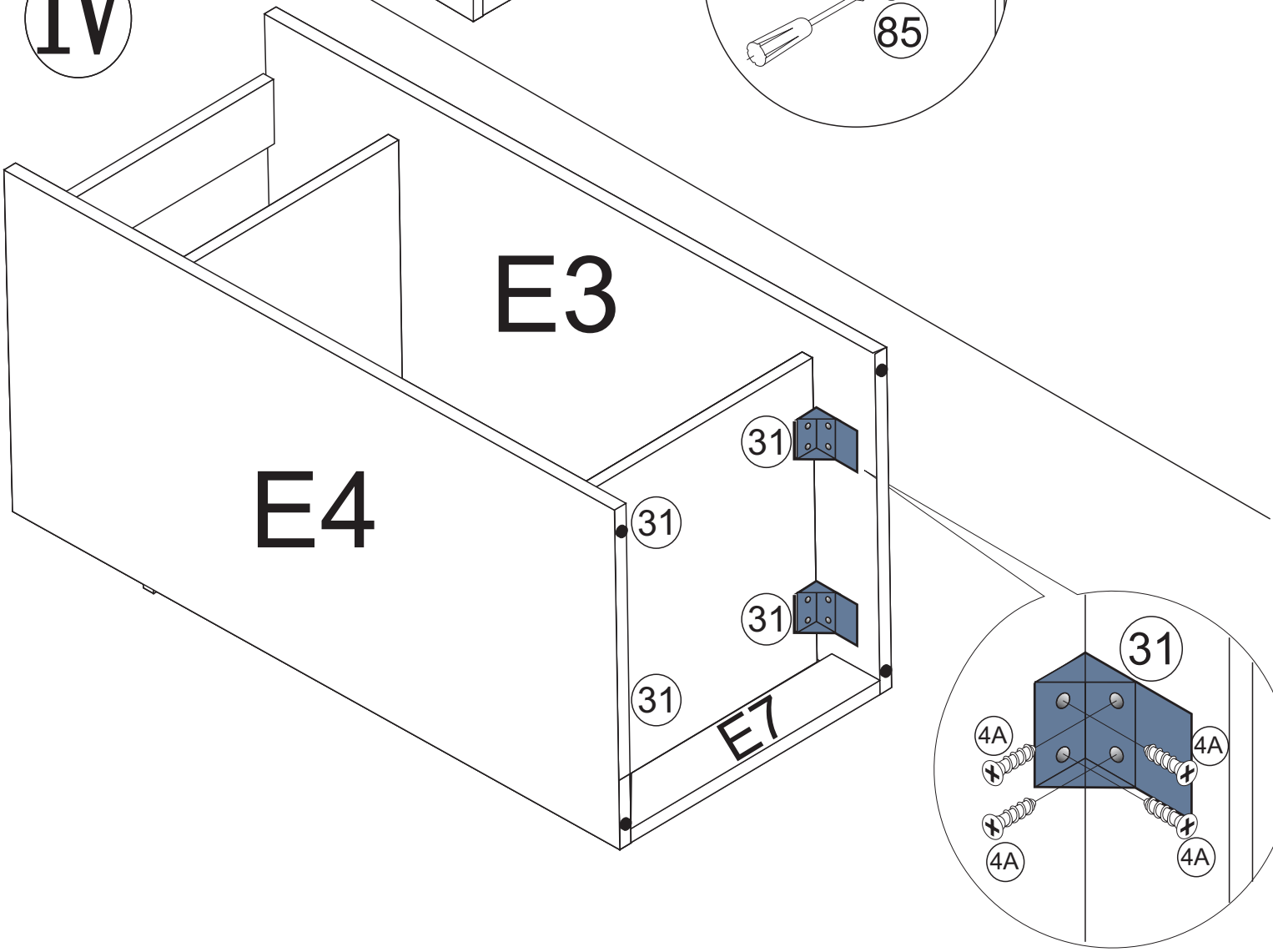

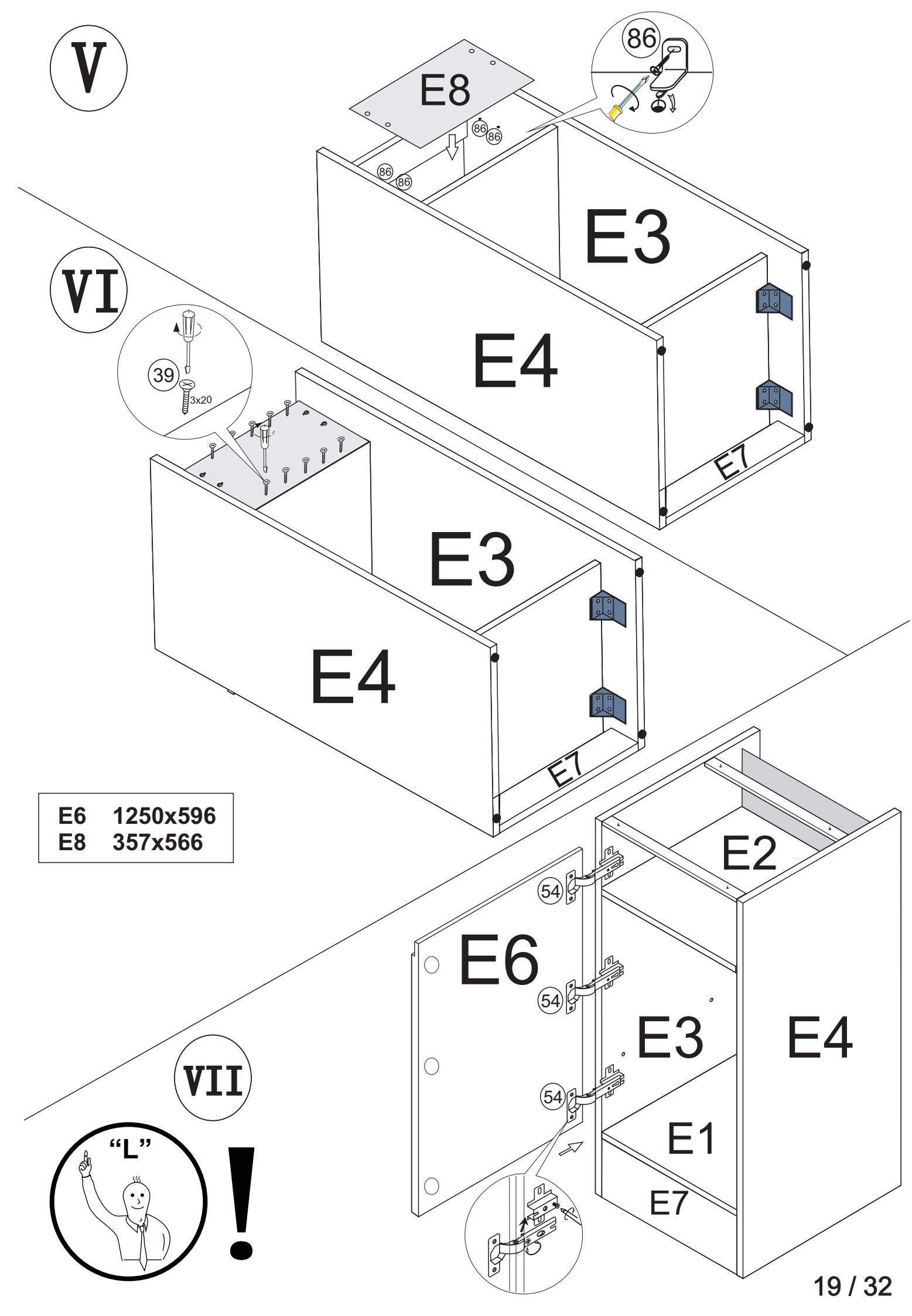
V
E8
86
E3
E4
E7
VI
39
3x20
E3
E4
E7
E6 1250x596
E8 357x566
E2
54
E6
54
E3
E4
54
E1
E7
VII
"L"
!

III

OPTION 3

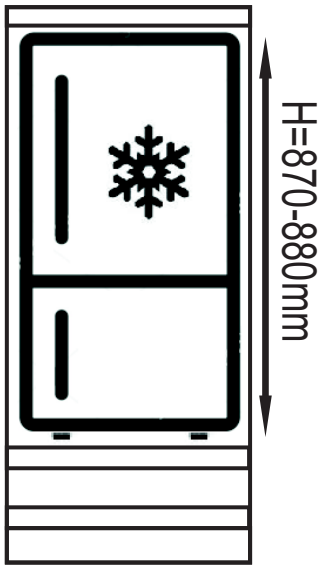

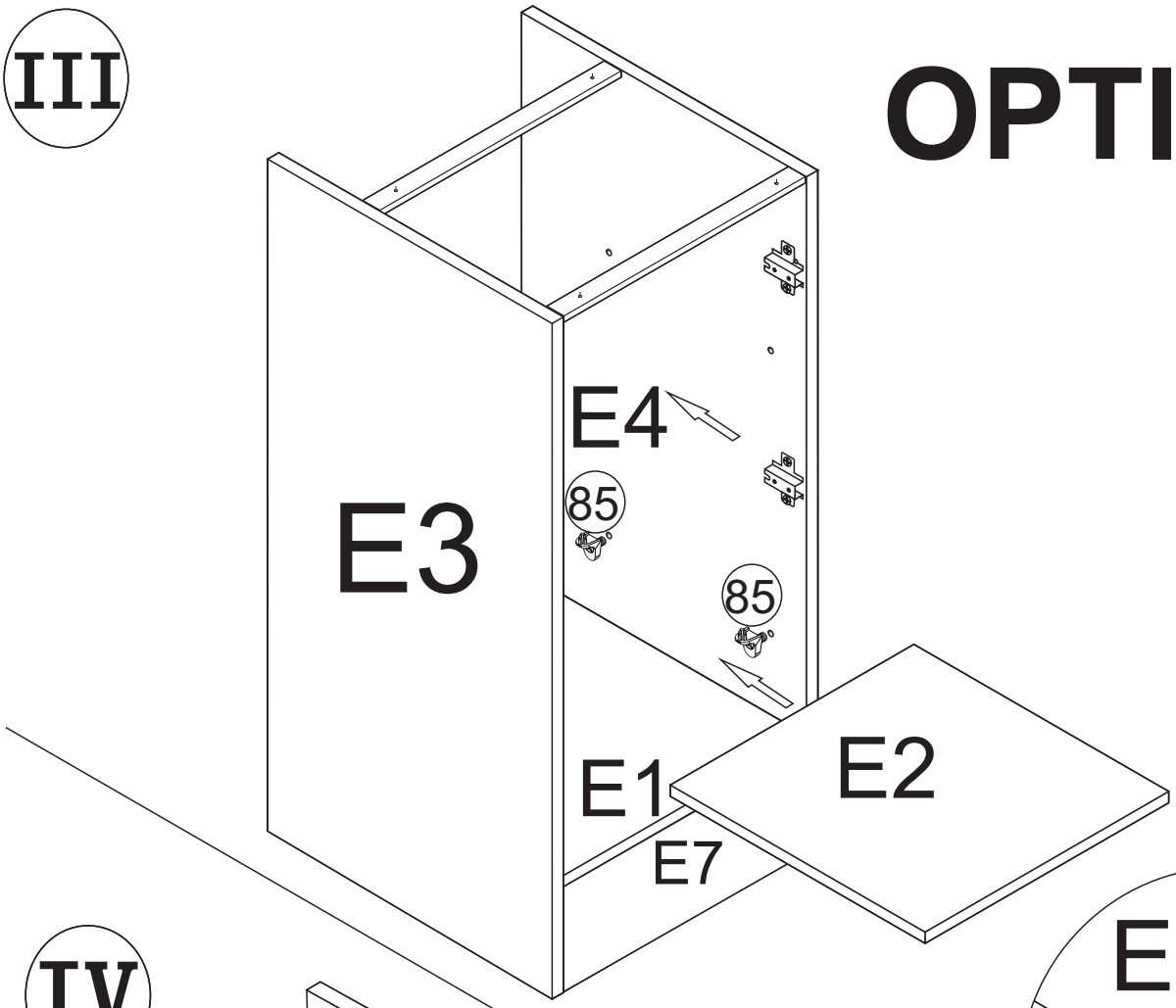

IV

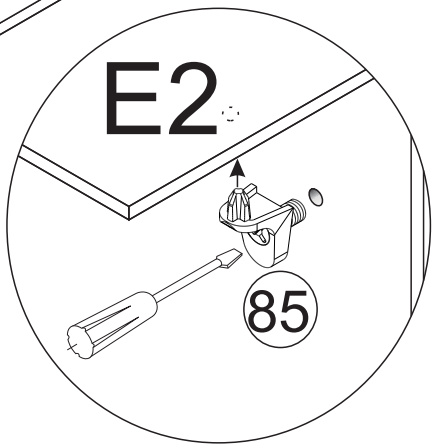

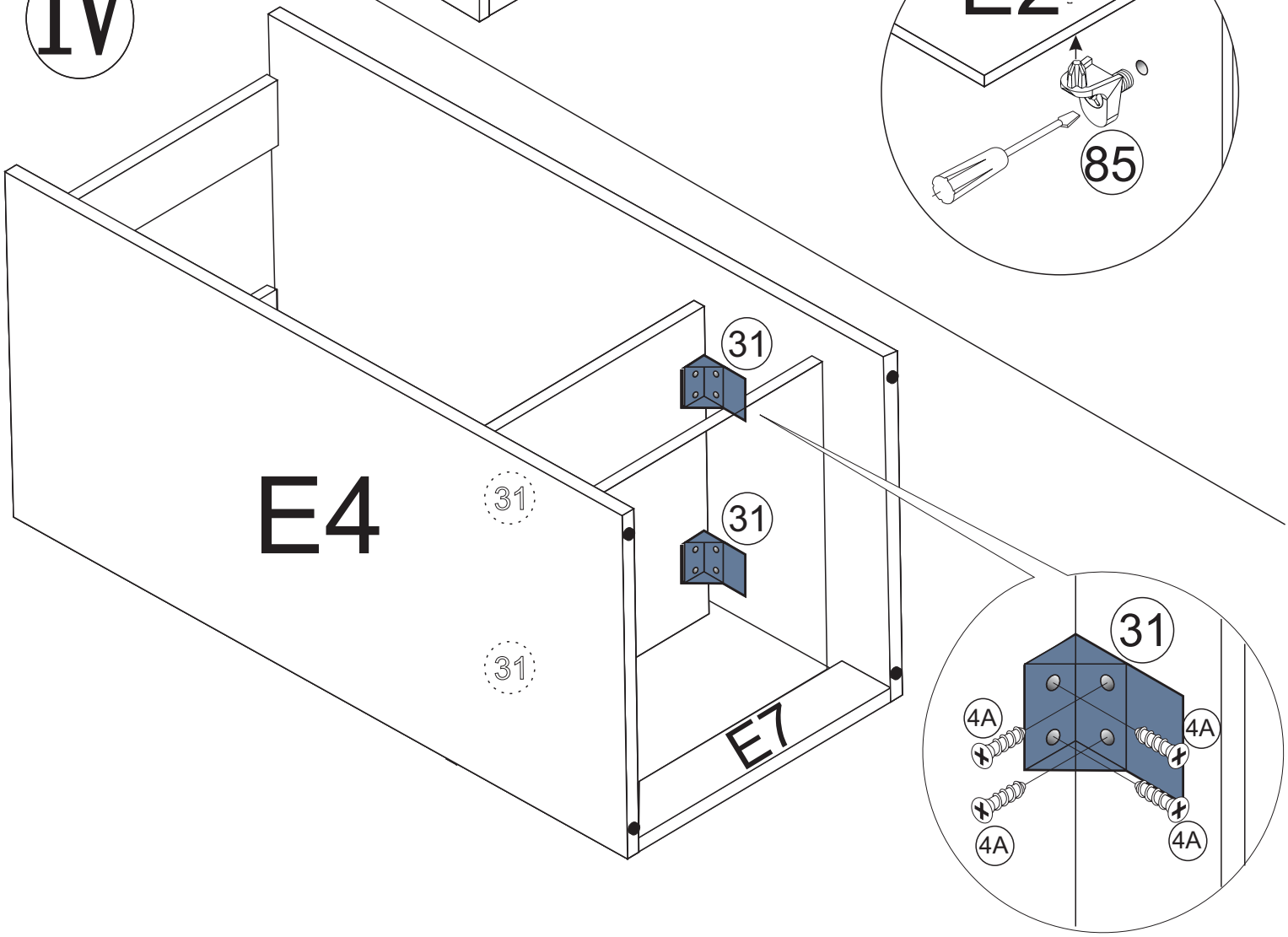

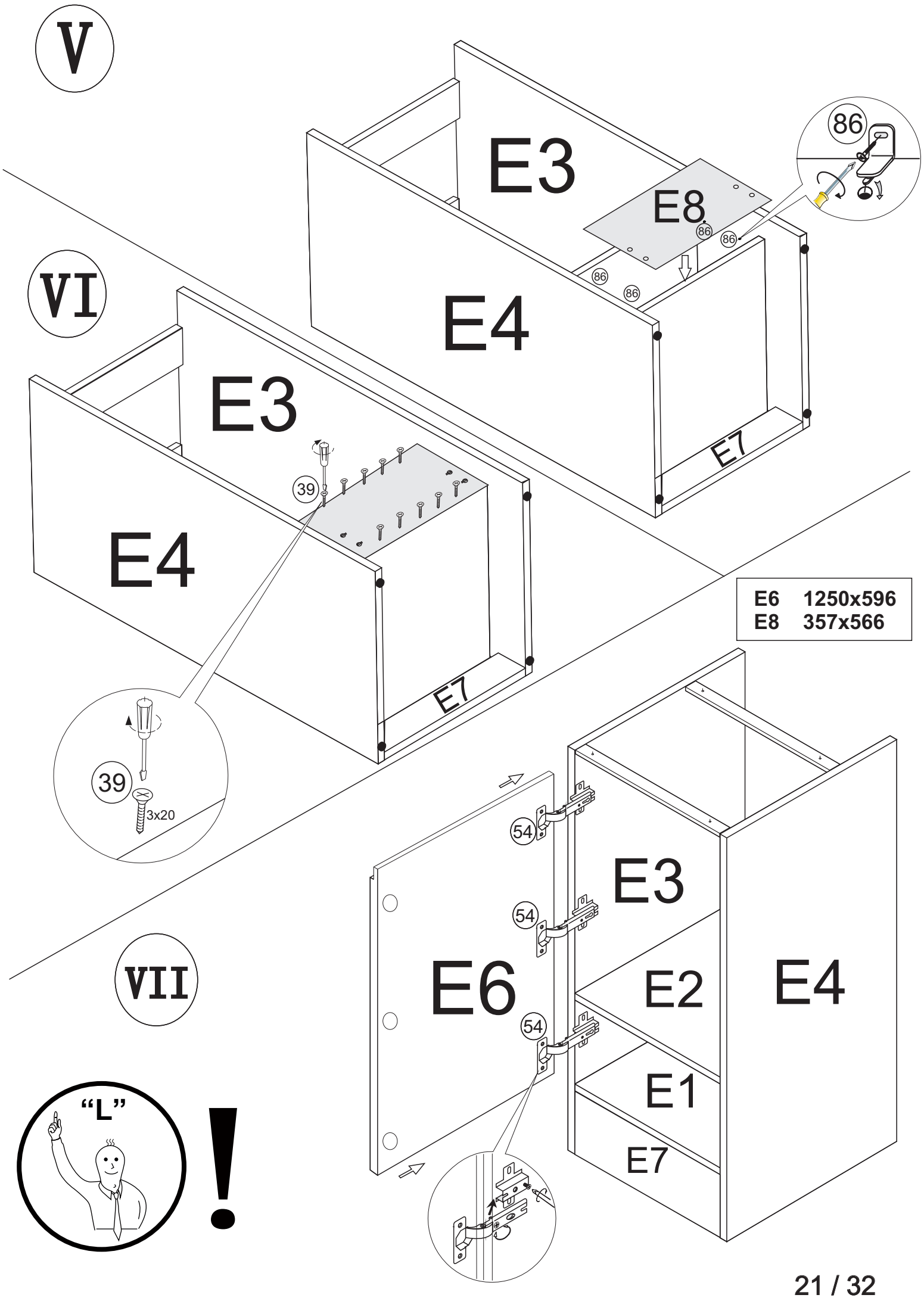
V
E3
E8
86
86
86
86
86
E4
E7
VI
E3
39
E4
E7
39
3x20
E6 1250x596
E8 357x566
54
54
54
E3
E6
E2
E4
E1
E7
VII
"L"
!

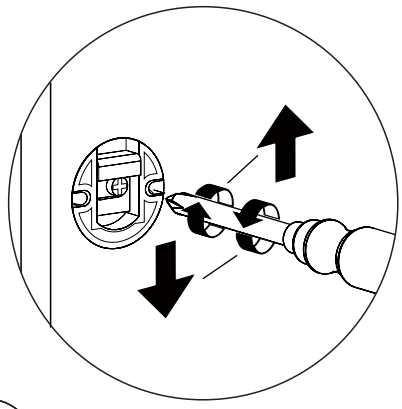

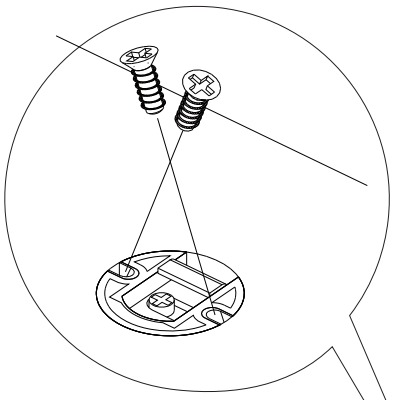

I

F

72

72

F1

A1 622mm x 600mm
A2 246mm x 600mm

F2

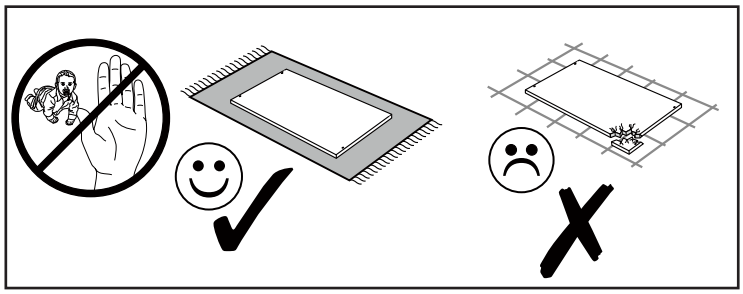

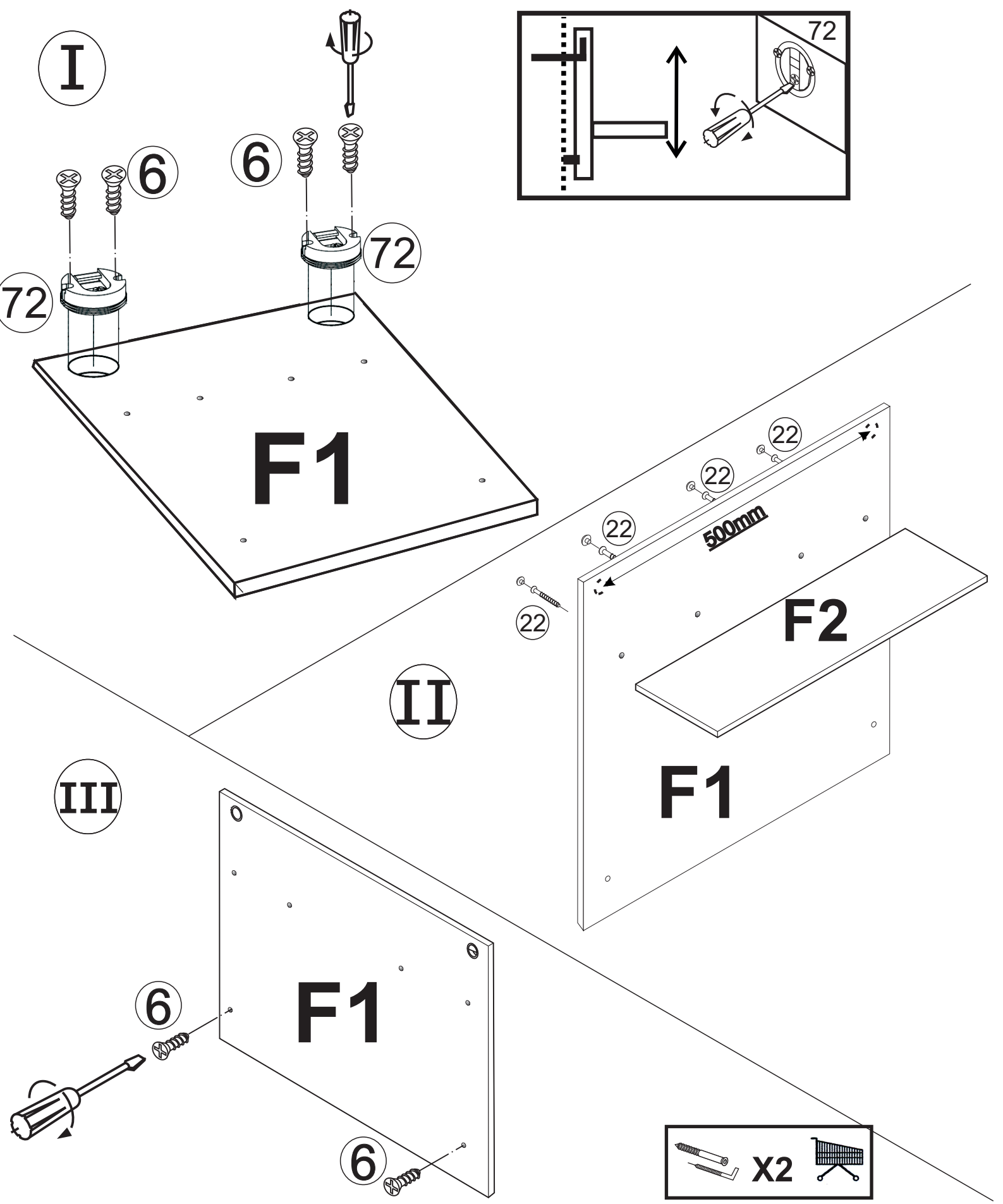
I
6
6
72
72
F1
72
II
22
22
22
500mm
22
F2
F1
III
6
F1
6
6
X2
!
6

G1	417mm x 535mm
G8	417mm x 74mm
G3 / G4	870mm x 555mm
G5	427mm x 446mm
G6	140mm x 446mm

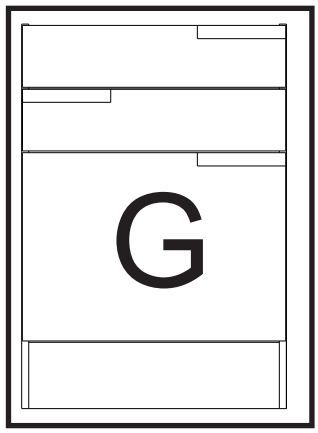

I

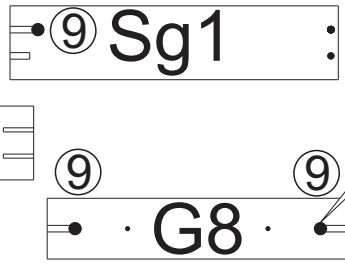

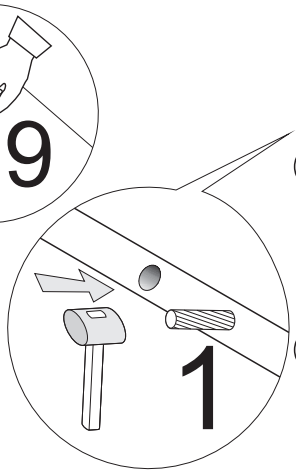

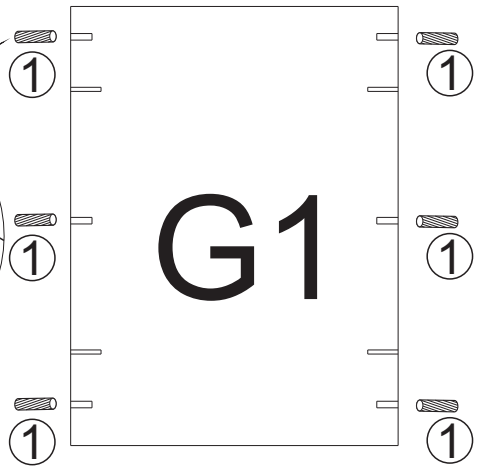

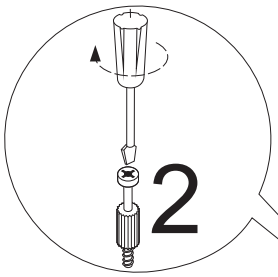

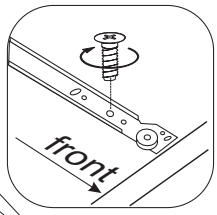

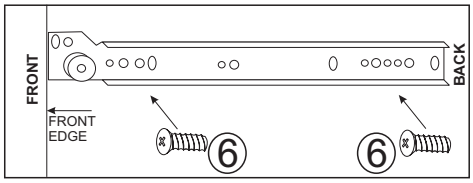

G6x2

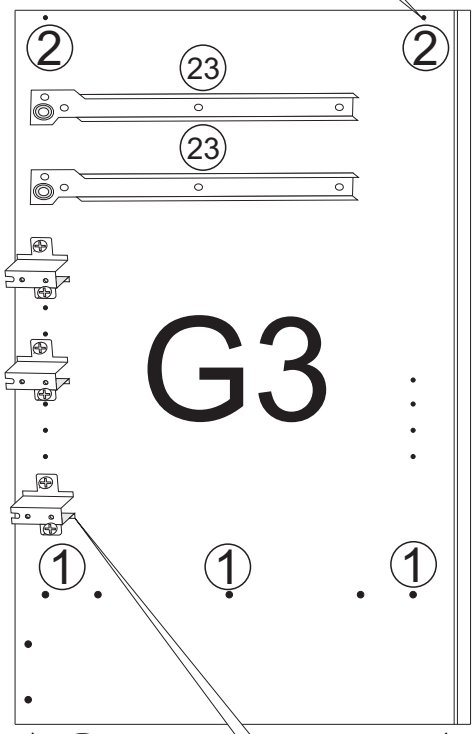

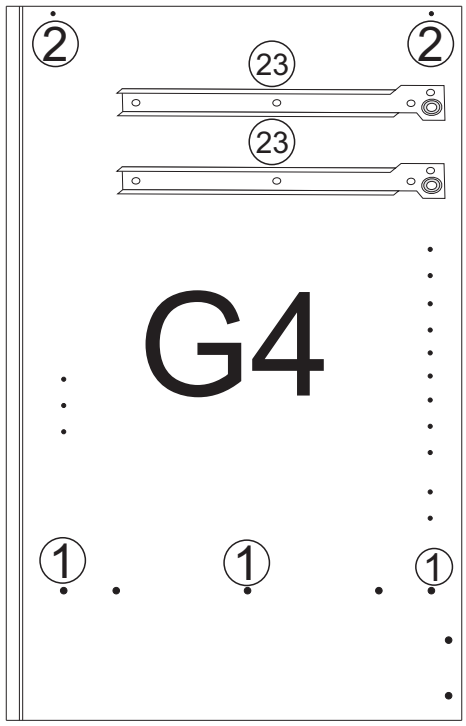

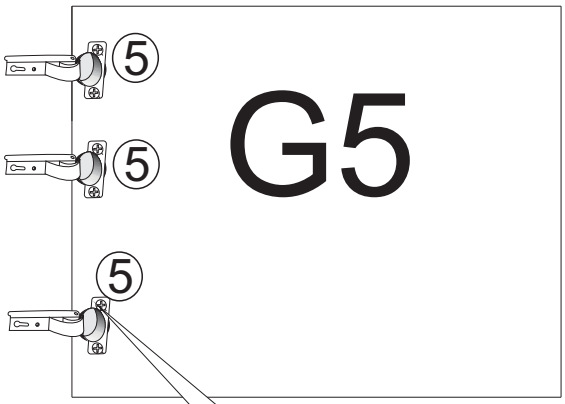

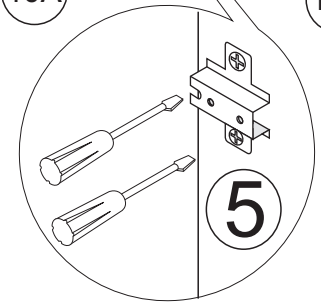

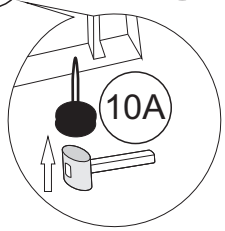

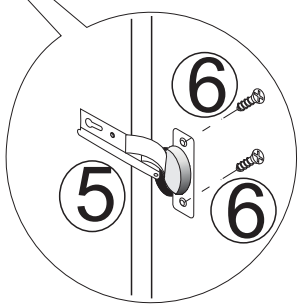

G2

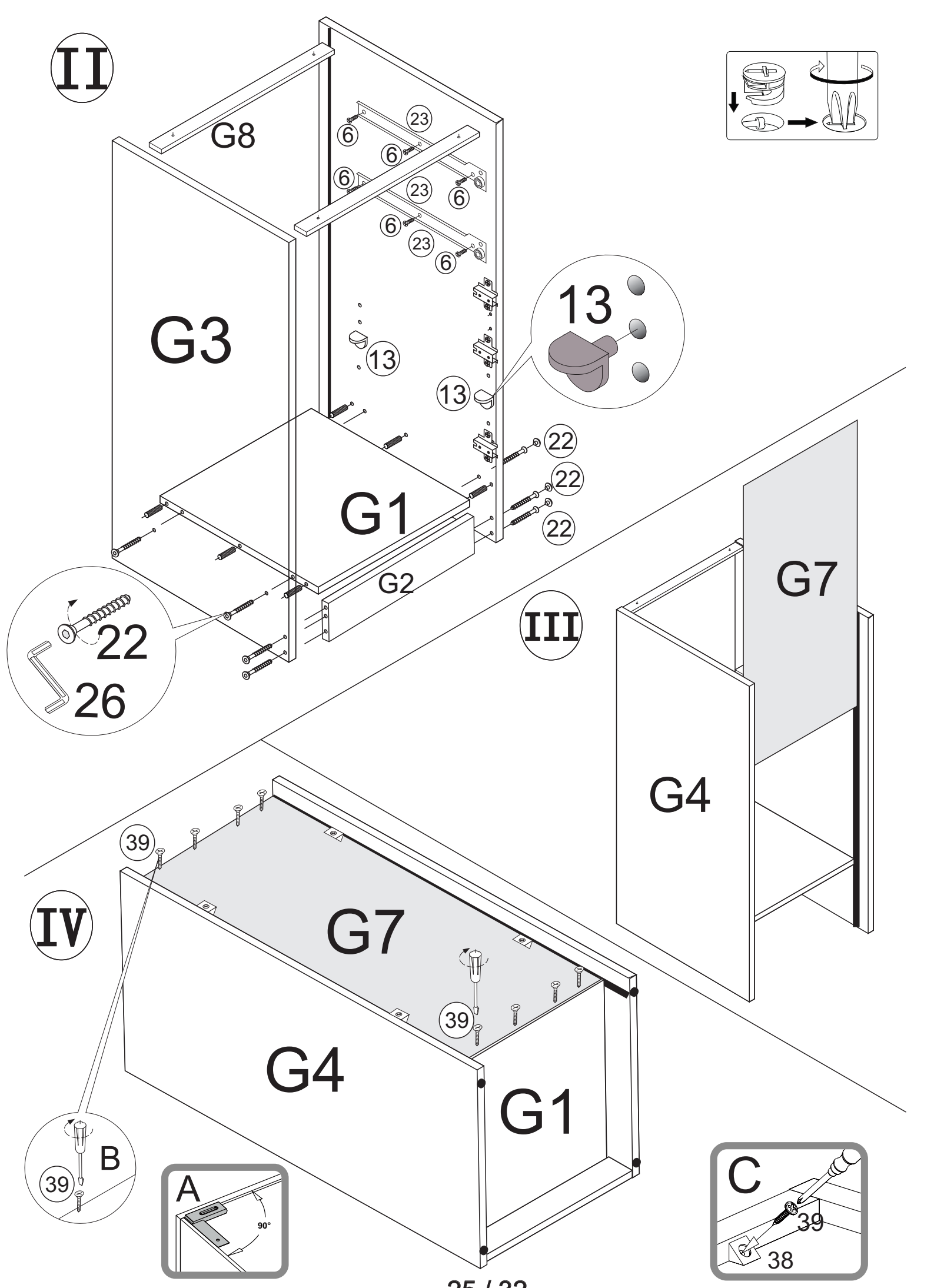
II
G8
G3
G1
G2
23
6
13
22
22
22
22
26
III
G7
G4
IV
G7
G4
G1
39
39
B
39
A
90°
C
39
38

Sg1 400mm x 90mm
Sg2 510mm x 90mm
Sg5 540mm x 405mm

V

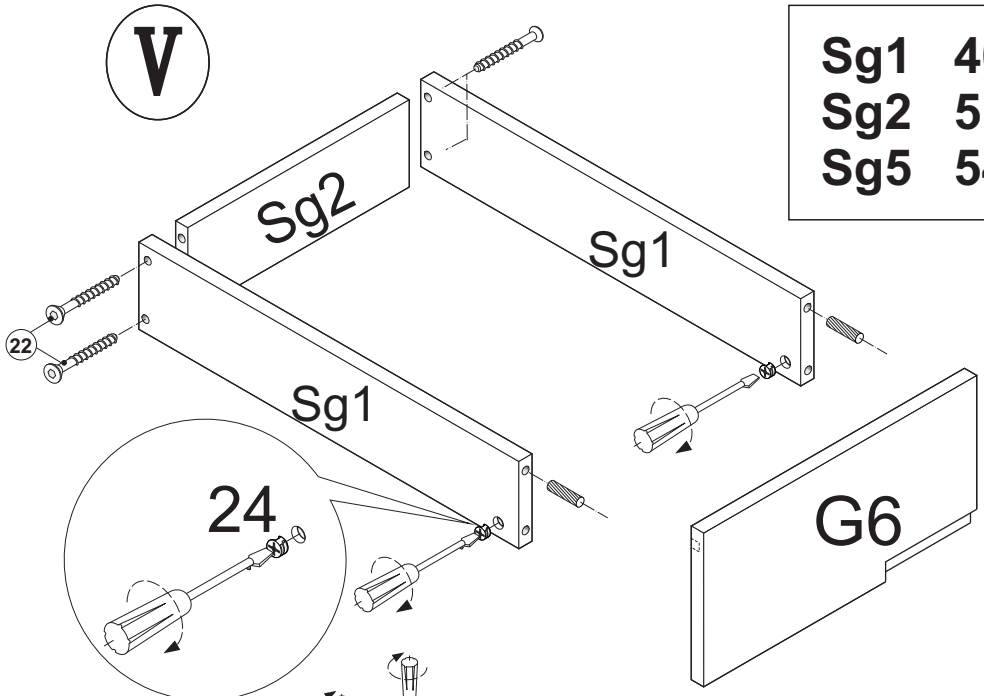

VI

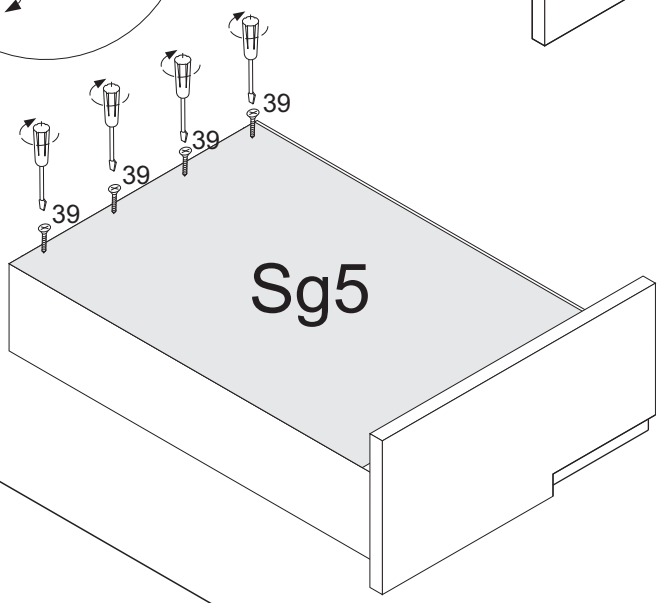

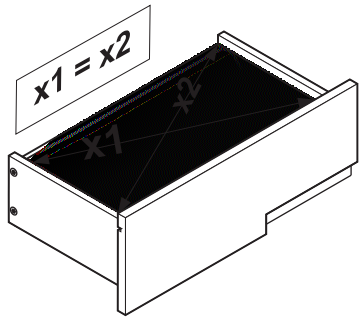

VII

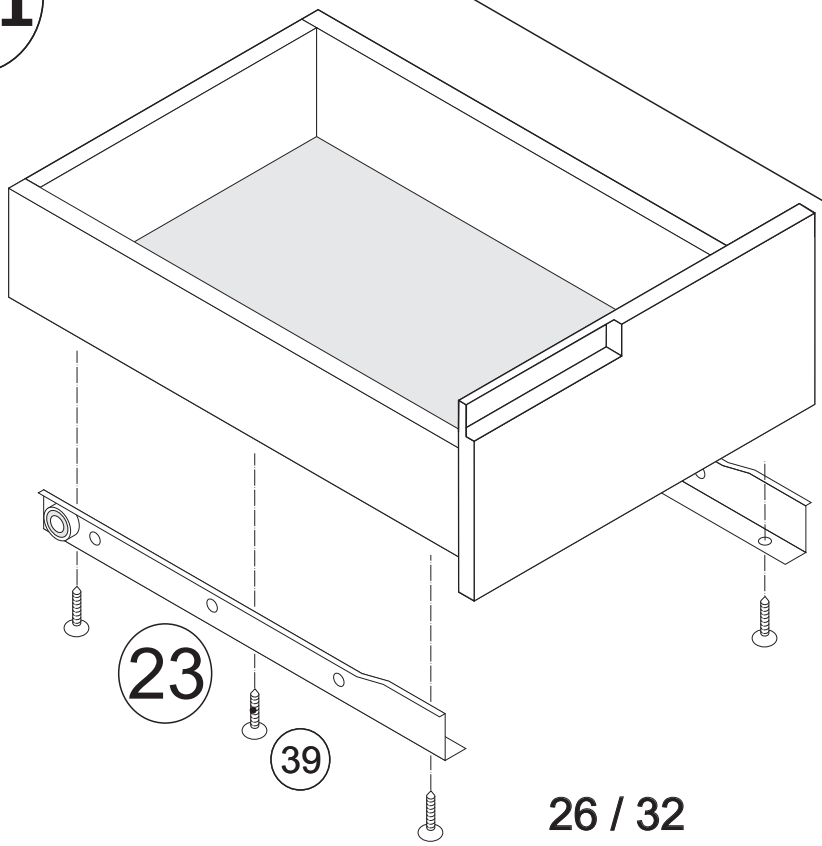

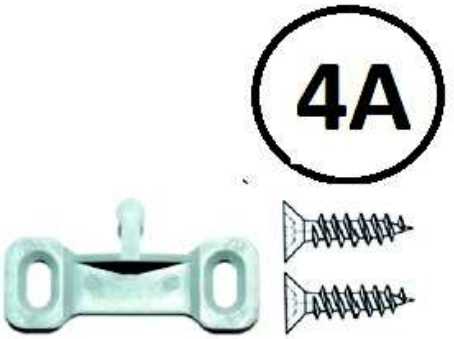
4A
4x16mm

44A

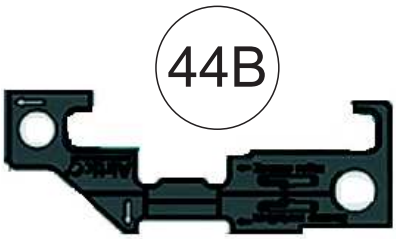
44B

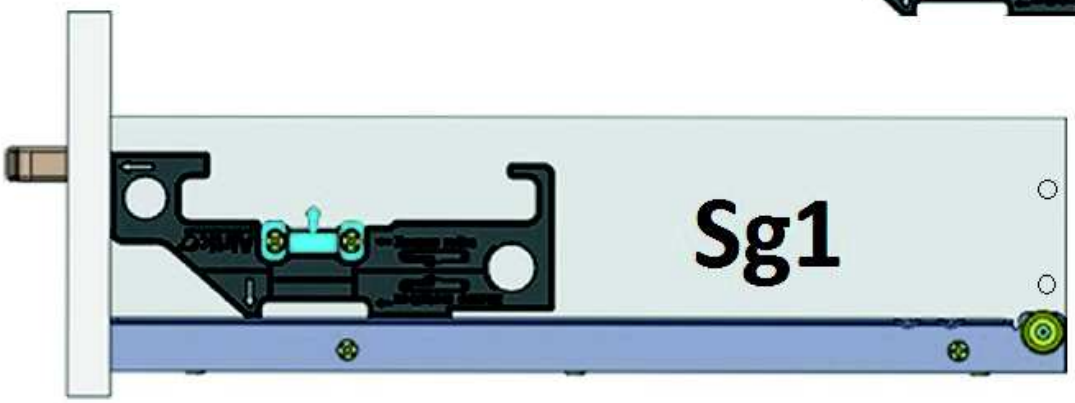
Sg1

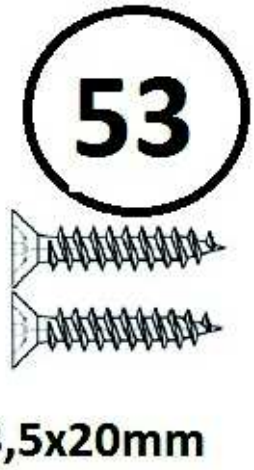
53
3,5x20mm

G3/G4

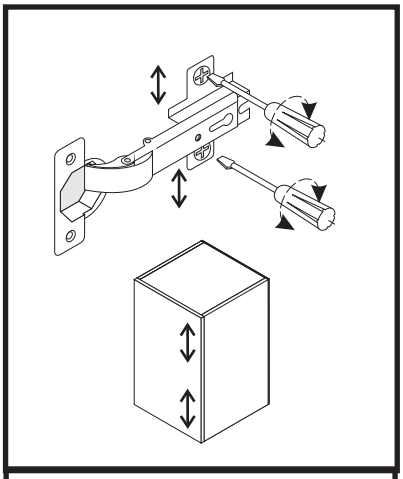

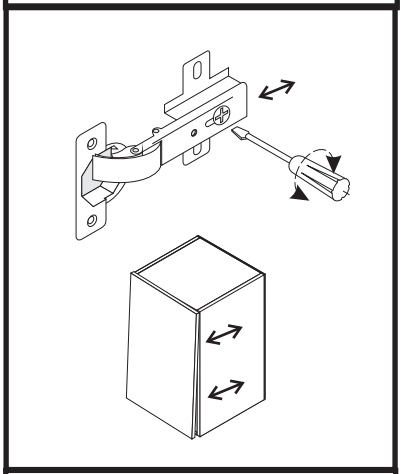

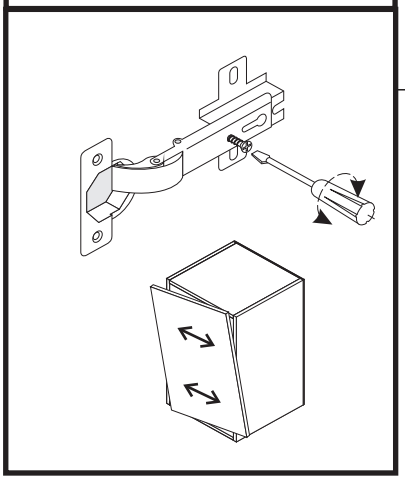

VIII

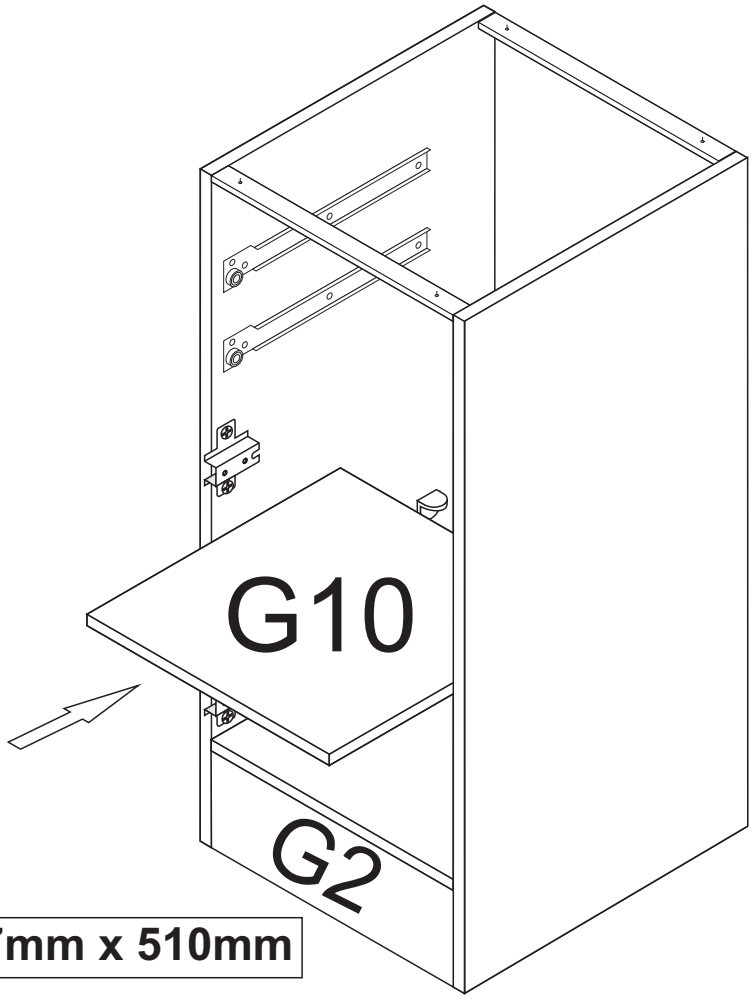

G10 567mm x 510mm

IX

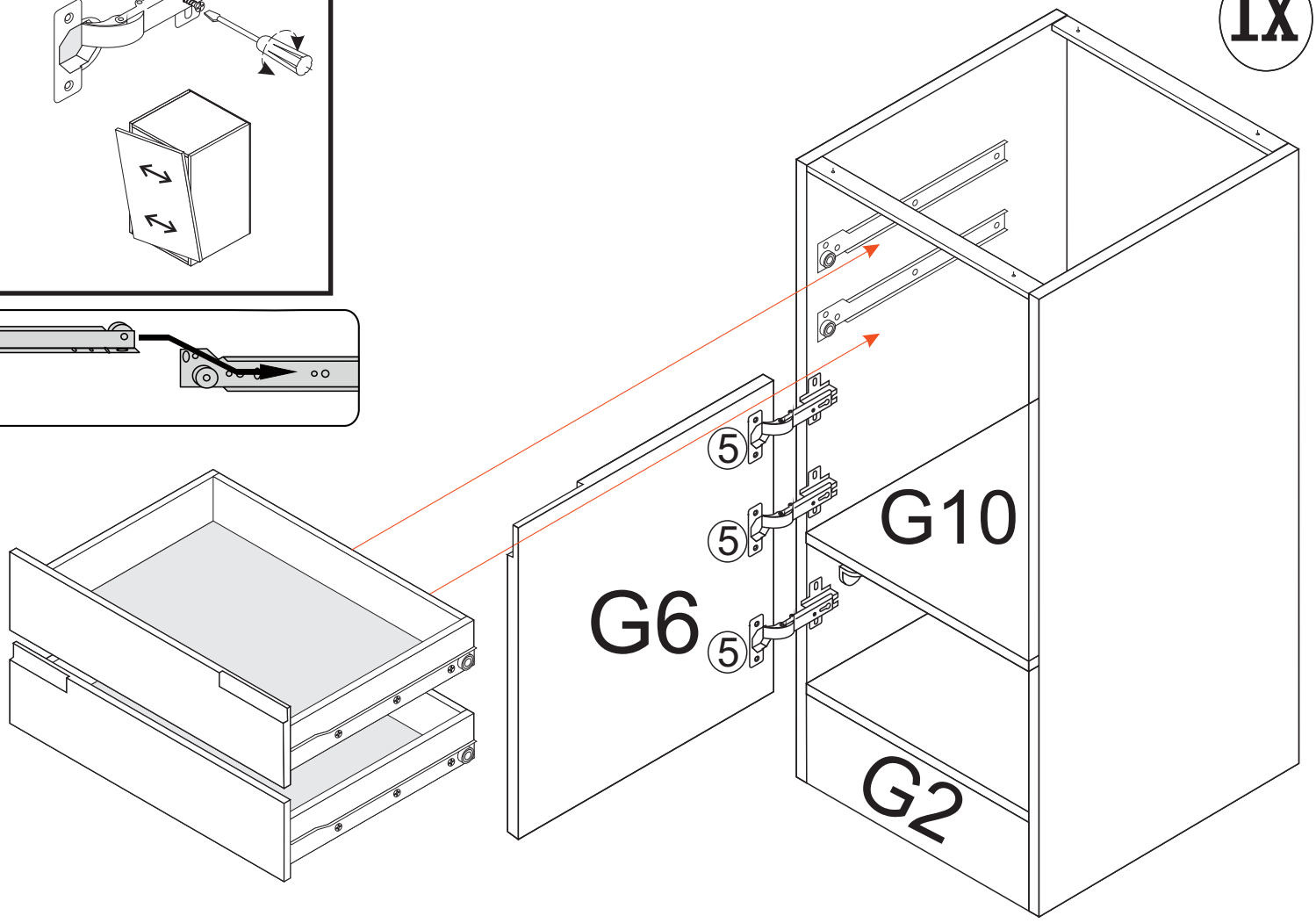

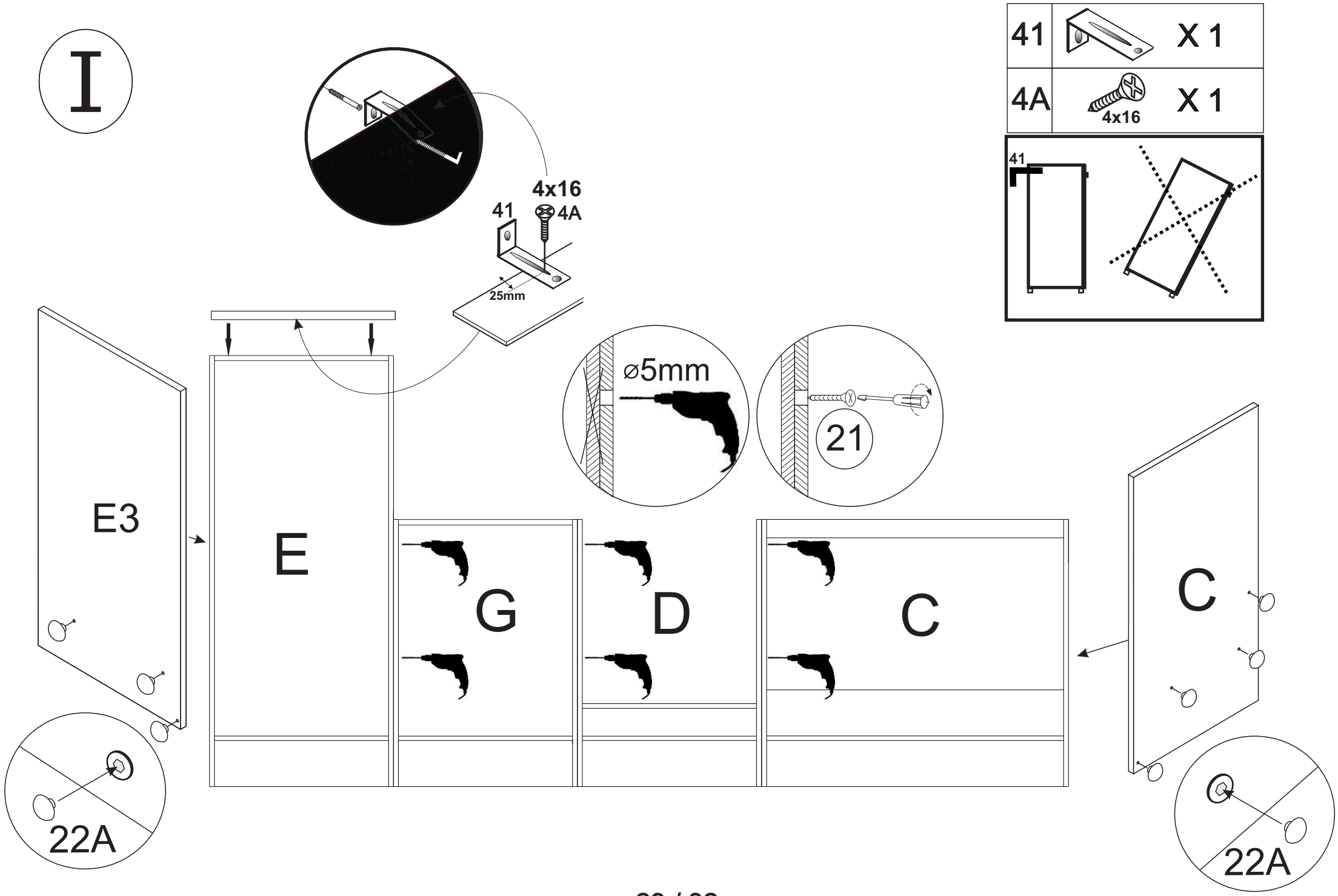
I
41
X 1
4A
4x16
X 1
41
4x16
4A
25mm
ø5mm
21
E3
E
G
D
C
C
22A
22A

II

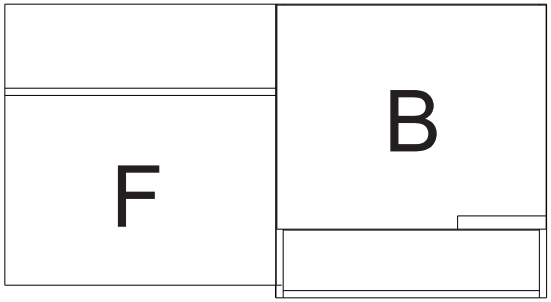

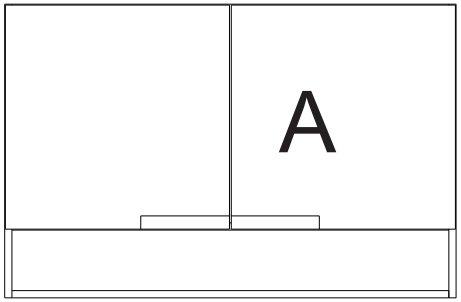

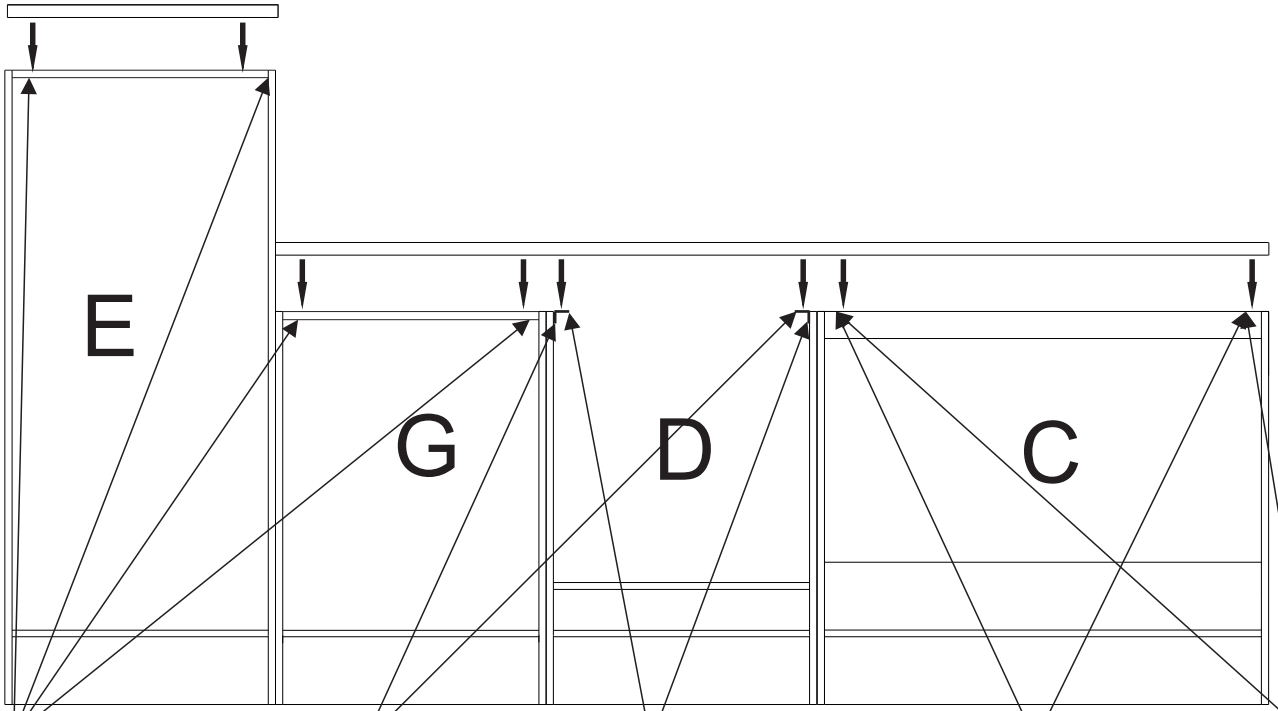

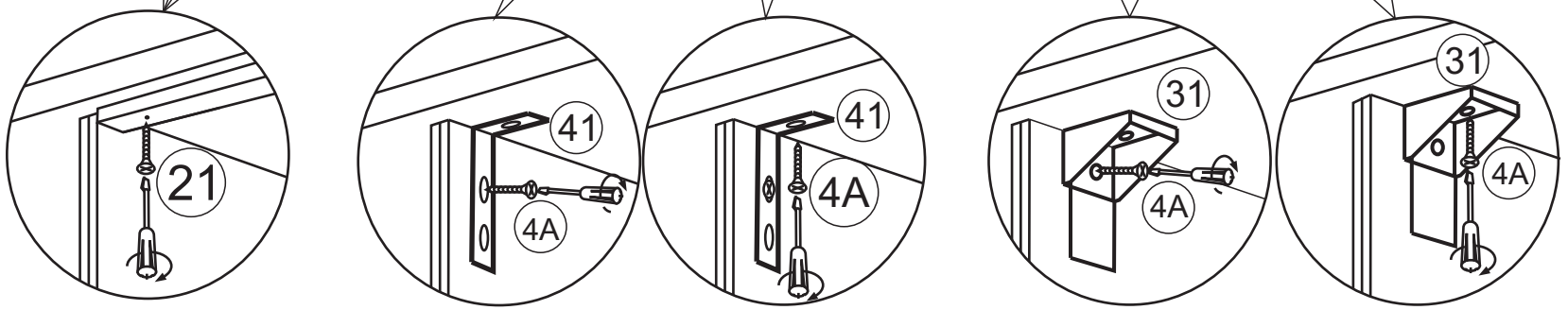

E,G D D C C

Allgemeine Hinweise

Die Montage einer Einbauküche sollte von entsprechend geschulten Fachkräften durchgeführt werden. Vor der Montage müssen die Montagehinweise gelesen werden.
Spezielle, weiterführende Montageanleitungen und Hinweise liegen den Geräten, Spülen, Beleuchtungen und Sonderausstattungen bei und müssen zusätzlich beachtet werden.
Für die Befestigung von Wandhängeelemente gilt:

Wir legen kein Befestigungsmaterial bei. Bitte prüfen Sie die gegebene Wandbeschaffenheit und wenden Sie sich an den örtlichen Fachhandel zum Erwerb der passenden Dübel / Haken / Aufhängeschienen / Schrauben
Für die Aufhängung können entweder Haken oder Aufhängeschienen verwendet werden.

Die Hängeschränke können bei korrekter Montage mit ca. 40 kg belastet werden. Achten Sie auf eine gleichmäßige Lastverteilung
Bei Nichtbeachtung der Montagehinweise können wir entstandene Schäden keine Haftung übernehmen
Achten Sie darauf bei Einzelschränken, oder der gesamten Küchenzeile eine Kippsicherung anzubringen
Sanitär- und Elektroinstallationen dürfen nur von einer entsprechenden Fachkraft vorgenommen werden

Vor Bohrarbeiten muss geprüft werden, dass an der Stelle des Bohrens keine Leitungen für Gas, Wasser, Strom, Heizung oder Abflüsse verlegt wurden
Es dürfen keine verändernden Manipulationen am Zubehör oder an Elektrogeräten vorgenommen werden. Dies gilt insbesondere für Befestigungsbohrungen.
Überprüfen Sie vor der Montage ob alle Anschlüsse vorhanden sind und fachgerecht ausgeführt wurden
Die Küche beinhaltet verschluckbare Kleinteile. Kinder unter 3 Jahre nicht ohne Beaufsichtigung lassen

Empfohlenes Vorgehen bei der Küchenmontage:

Planen Sie den genauen Montageort unter Berücksichtigung Ihrer Sanitär- und Elektroanschlüsse
Prüfen Sie ob Ihr Kühl- Gefriergerät Lüftungsauslässe im Sockelbereich bzw. im Bereich der Arbeitsplatte benötigt
Erwerben Sie ggf. passende Lüftungsgitter im Fachhandel und schneiden Sie den Sockel bzw. die Arbeitsplatten gemäß den Anweisungen des Geräteherstellers aus.
Legen Sie fest, ob Sie die Türen mit Rechts- oder Linksanschlag montieren wollen

Montieren Sie zunächst die Unterschränke und richten Sie diese mit einer Wasserwaage aus.

Erst wenn alles exakt steht, verbinden Sie die einzelnen Schränke mit Schrauben. Damit dabei nichts verrutscht, empfehlen wir Ihnen dringend den Einsatz von zwei Schraubzwingen. Die Schrankoberflächen schützen Sie mit Zulagehölzern vor Eindrücken.
Ermitteln Sie durch exaktes Messen die Positionen der Bohrungen für die Hängebeschläge
Legen Sie die Arbeitsplatte auf die Korpusse, richten Sie sie aus, und fixieren Sie sie mit Zwingen. markieren Sie die Lage und -breite des Herdunterschranks.
Auf der Unterseite der Arbeitsplatte reißen Sie im markierten Bereich den Herdplattenausschnitt auf. Mitteln Sie sie aus, so dass die Spüle mittig im Unterschrank sitzt und vorne und hinten die Plattenrestbreite gleich wird.

Empfohlenes Vorgehen bei der Küchenmontage:
Bohren Sie in den vier Ecken jeweils ein 10-mm-Loch zum leichteren Einsetzen der Stichsäge, und schneiden Sie den Herdausschnitt entlang Ihrer Risse aus. Arbeiten Sie immer von der Plattenunterseite, damit die Plattenoberfläche durch die Stichsäge nicht ausfasert. Schalten Sie dazu auch den Pendelhub an Ihrer Stichsäge, sofern vorhanden, aus.
Zum Schutz der Holzteile können Sie rundum die Sockelteile eine Silikonnaht ziehen

Empfohlenes Vorgehen bei der Küchenmontage:
Bohren Sie in den vier Ecken jeweils ein 10-mm-Loch zum leichteren Einsetzen der Stichsäge, und schneiden Sie den Herdausschnitt entlang Ihrer Risse aus. Arbeiten Sie immer von der Plattenunterseite, damit die Plattenoberfläche durch die Stichsäge nicht ausfasert. Schalten Sie dazu auch den Pendelhub an Ihrer Stichsäge, sofern vorhanden, aus.
Zum Schutz der Holzteile können Sie rundum die Sockelteile eine Silikonnaht ziehen