5WiXDY23

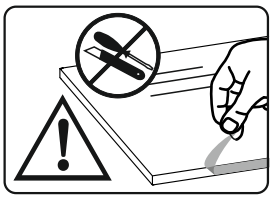

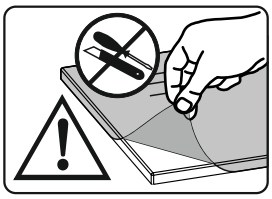

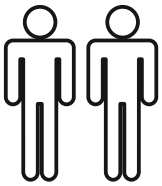

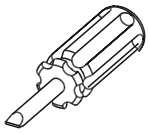

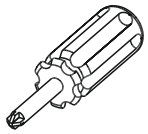

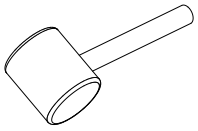

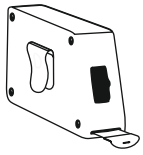

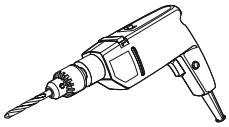

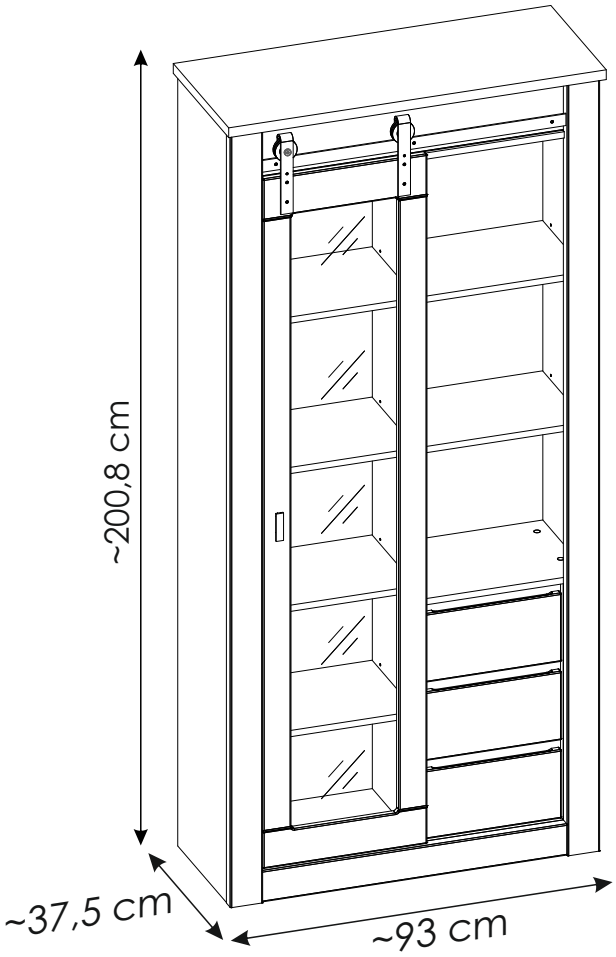

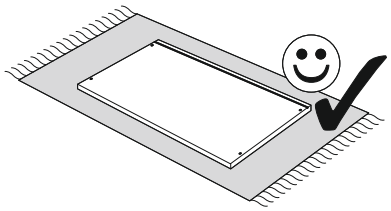

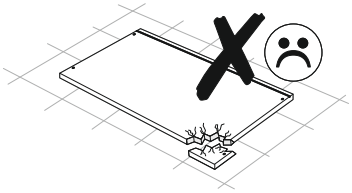

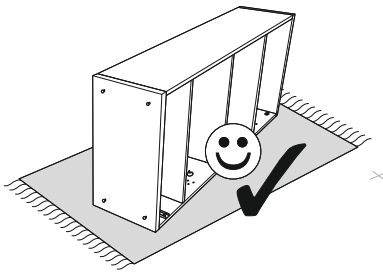

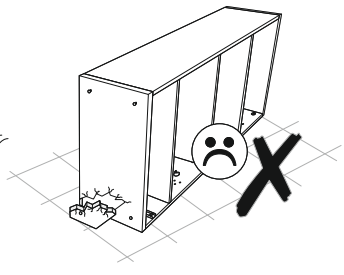

PL.
UWAGA! Mebel należy trwale zamocować do ściany, aby uniknąć ryzyka związanego z przewróceniem się mebla.
W paczce nie ma śrub mocujących, ponieważ rodzaj mocowania należy odpowiednio dobrać do rodzaju ściany. Dobierz właściwe do Twojego rodzaju ściany.

D.
ACHTUNG! Um alle mit dem Umkippen des Möbels verbundenen Risiken auszuschließen, muss das Möbel fest an der Wand verankert werden. Beschläge für die Wandbefestigung sind nicht beigepackt, da diese von der jeweiligen Wandbeschaffenheit abhängig sind. Bitte solche Befestigungschläge wählen, die für die heimischen Wände geeignet sind.

FR.
ATTENTION! Ce meuble doit être fixé en permanence au mur pour éviter les risques de chute. Les vis de fixation ne sont pas livrées car le type de fixation doit être choisi en fonction du type de mur. Sélectionnez les fixations adaptées au mur.

I.
ATTENZIONE! Il mobile deve essere permanentemente fissato alla parete per evitare i rischi derivanti da un ribaltamento del mobile. La confezione non include le viti di fissaggio, in quanto il tipo di fissaggio deve essere scelto in base al tipo di parete. Utilizzare viti appropriate in base al materiale della parete.

HR.
NAPOMENA! Namještaj mora biti trajno pričvršćen za zid, kako bi se izbjegao rizik od njegova prevrtanja.
U paketu nema vijaka za pričvršćivanje, jer se vrsta montaže mora prilagoditi vrsti zida. Odaberite pravu vrstu prema Vašoj vrsti zida.

EN.
WARNING! To prevent this furniture from tripping over, fix it to the wall permanently. Fixing devices are not included since different wall materials require different types of fixing devices. Please make sure you chose the correct ones for your type of wall.

SK.
POZOR! Nábytok musí byť trvalo pripevnený k stene tak, aby sa zamedzilo riziku prevrátenia. Balík neobsahuje upevňovacie skrutky, pretože typ upevnenia je treba vybrať podľa typu steny. Vyberte typ vhodný pre Vašu stenu.

CZ.
POZOR! Nábytek je nutné pevně připevnit ke zdi, abychom se vyhnuli riziku spojenému s jeho převrhnutím. Součástí balení nejsou připevňovací šrouby, protože způsoby připevění je nutné zvolit podle druhu stěny. Vyberte správný pro Váš typ stěny.

RU.
ПРИМЕЧАНИЕ! Эту мебель необходимо всегда прикреплять к стене, чтобы избежать рисков, связанных с переворотом мебели. В пакете нет крепежных винтов, потому что тип крепления должен быть выбран в соответствии с типом стены. Выберите, пожалуйста, правильные винты к вашей стене.

RO.
ATENȚIE!Mobila trebuie ancorată permanent în perete pentru a evita riscul de răsturnare a mobilei. În pachet nu sunt incluse șuruburile de fixare, deoarece tipul de ancoraj trebuie ales în funcție de tipul de perete. Alegeți șuruburile potrivite pentru tipul Dvs. de perete.

TR.
DİKKAT!Devrilme riskini önlemek için mobilya duvara sabitlenmelidir. Sabitleme cıvataları pakete dahil değil, çünkü sabitleme tertibatının tipi, duvara tipine uygun olarak seçilmelidir. Onu duvarınızın tipine göre seçiniz.

AR.
ملاحظة!
يجب تثبيت الأثاث بإحكام إلى الحائط أو الجدار لتجنب خطر إنقلابه. لا تحتوي العلبة على مسامير التثبيت، إذ إنه ينبغي إستعمال المسامير المخصصة لنوعية الحائط أو الجدار. اختر المسامير التي تناسب جدارك.

E.
¡ATENCIÓN! El mueble debe ser fijado permanentemente a la pared para evitar el riesgo relacionado con el vuelco del mueble. En el paquete no hay tornillos de fijación, ya que se debe elegir el tipo de fijación adecuado para el tipo de pared. Elija el apropiado para su tipo de pared.

CN.
注意！本家具需要固定在墙上以免倒塌。
箱子里没有安装螺钉，
因为安装方式需要根据墙的类型调整。
请按照您的墙类型选择合适的安装方式.

SLO.
POZOR! Pohištvo trajno pritrdite na steno, da preprečite tveganje, da se prevrne. V paketu ni pritrdilnih vijakov, saj je treba način pritrditve ustrezno izbrati glede na vrsto stene. Izberite način, ki je ustrezen za vašo steno.

HU.
FIGYELEM! Rögzítse a bútorokat a falhoz, hogy elkerülje a bútor felborulásának kockázatát.
A készletben nem találhatók rögzítőcsavarok, mivel a rögzítés típusa a fal típusától függ. Válassza ki a fal típusának megfelelő kötőelemeket.

NL.
OPMERKING!De meubelen moeten permanent aan de muur worden bevestigd om te voorkomen dat de meubelen kantelen. Er zitten geen bevestigingsschroeven in het pakket, omdat het type bevestiging moet worden gekozen op basis van het type muur. Kies de juiste voor uw type muur.

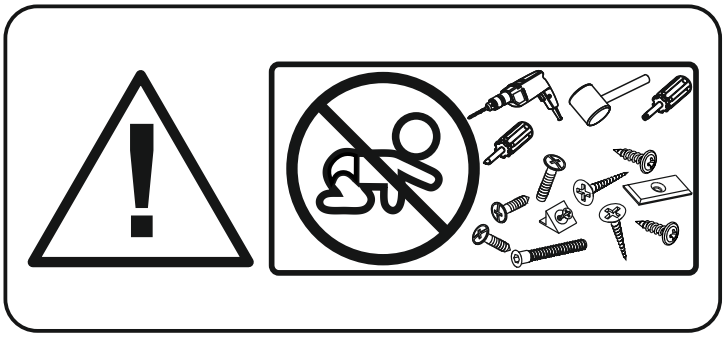

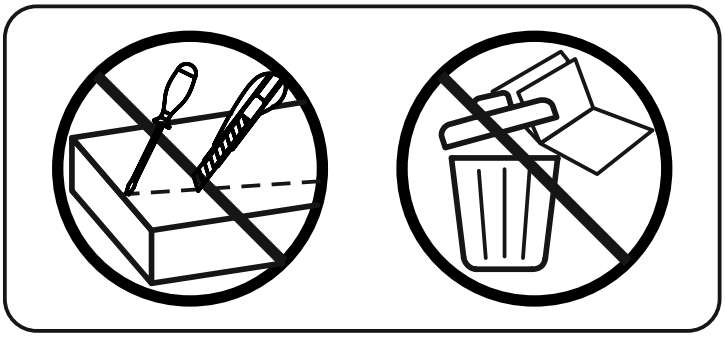

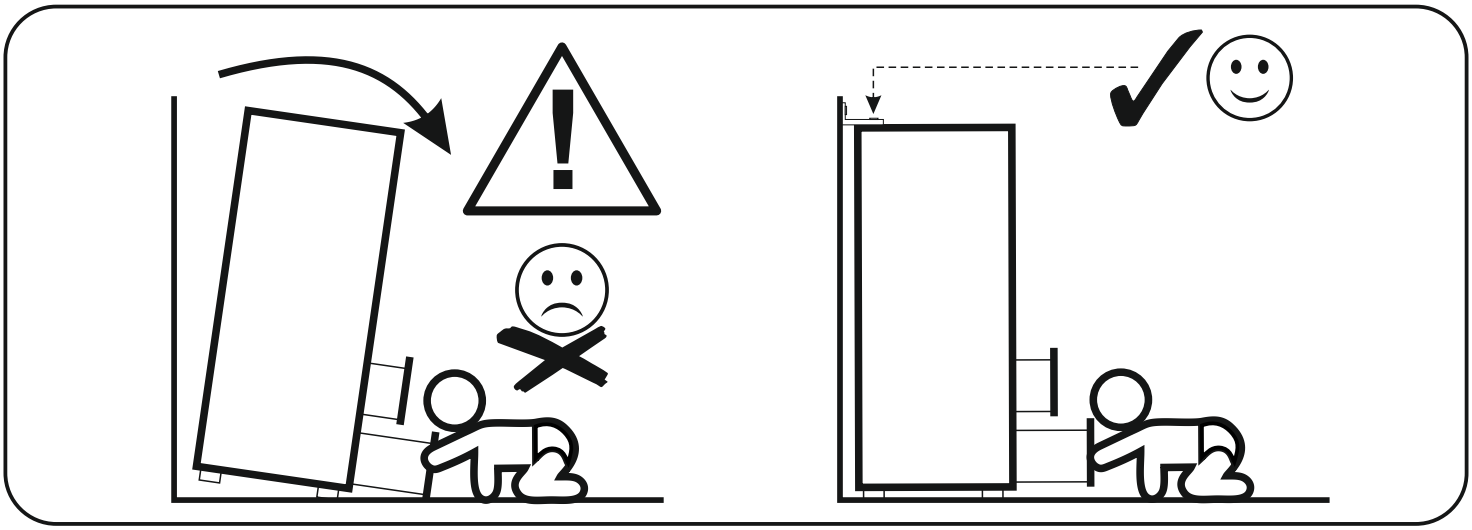

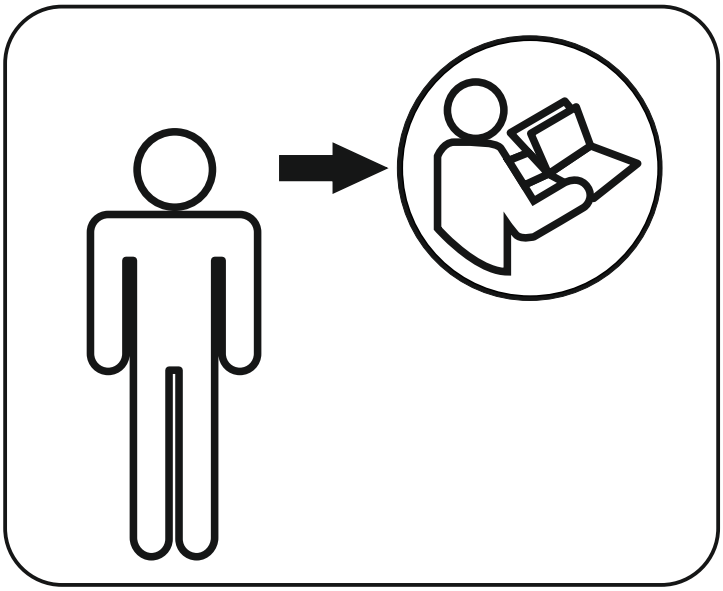

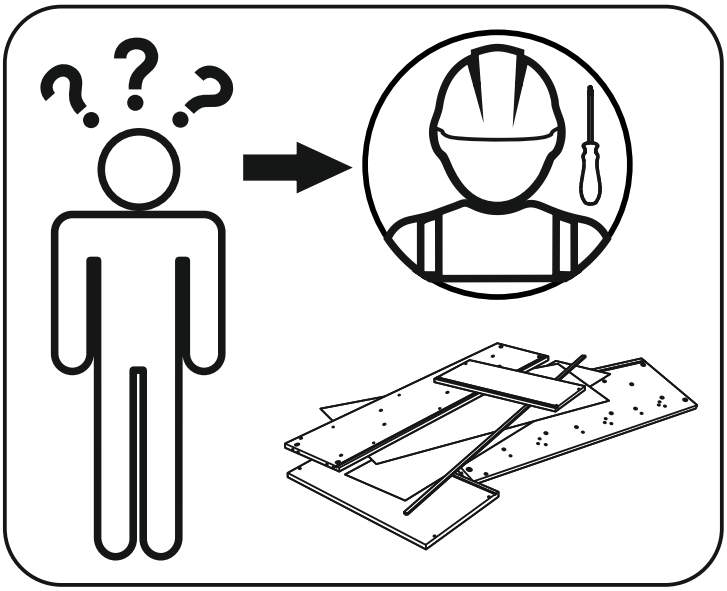

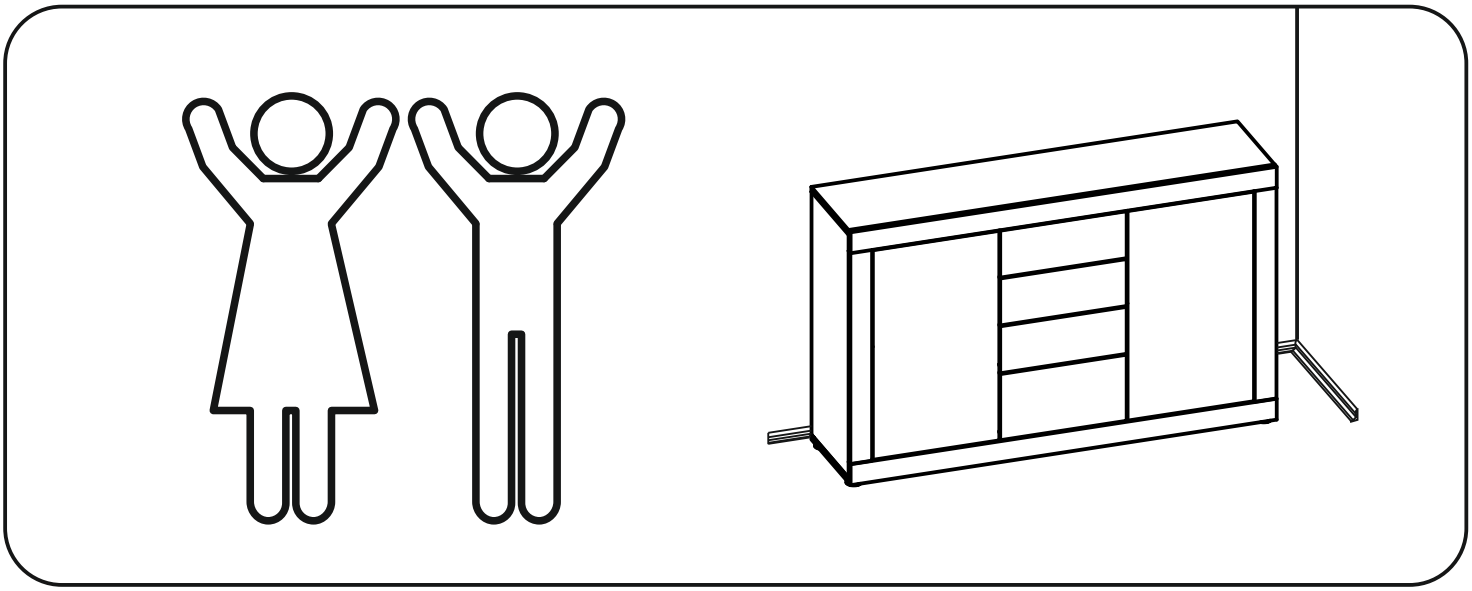

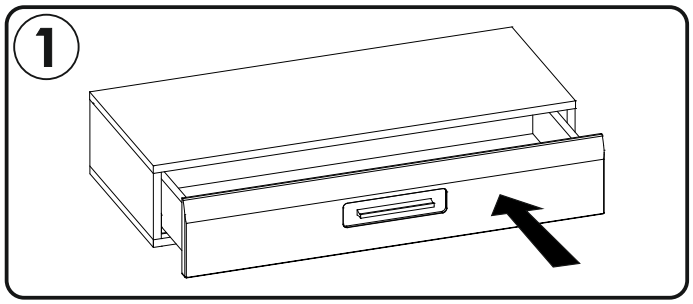

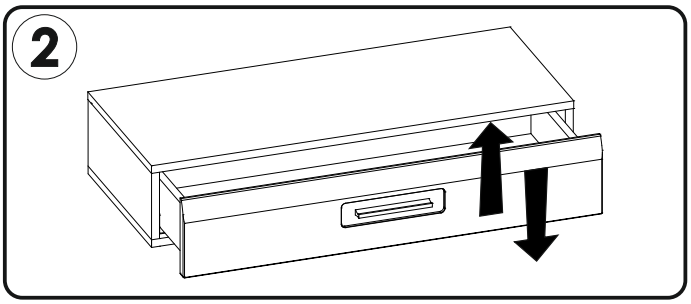

blum

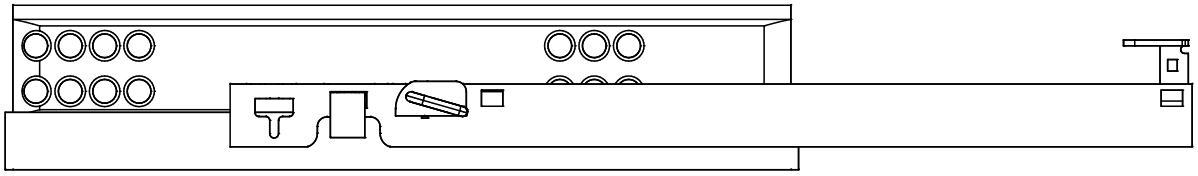

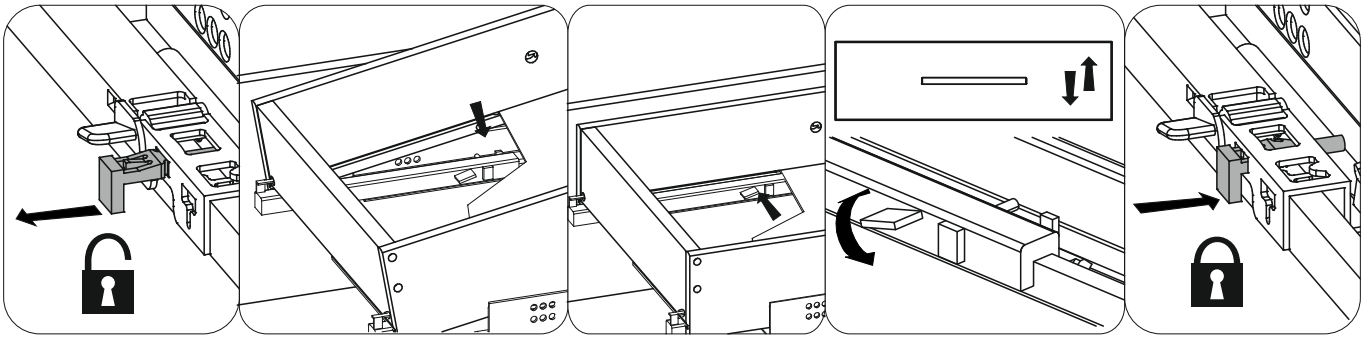

FGV FORMENTI & GIOVENZANA

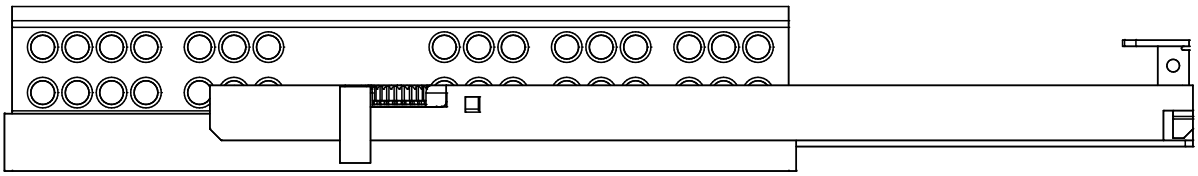

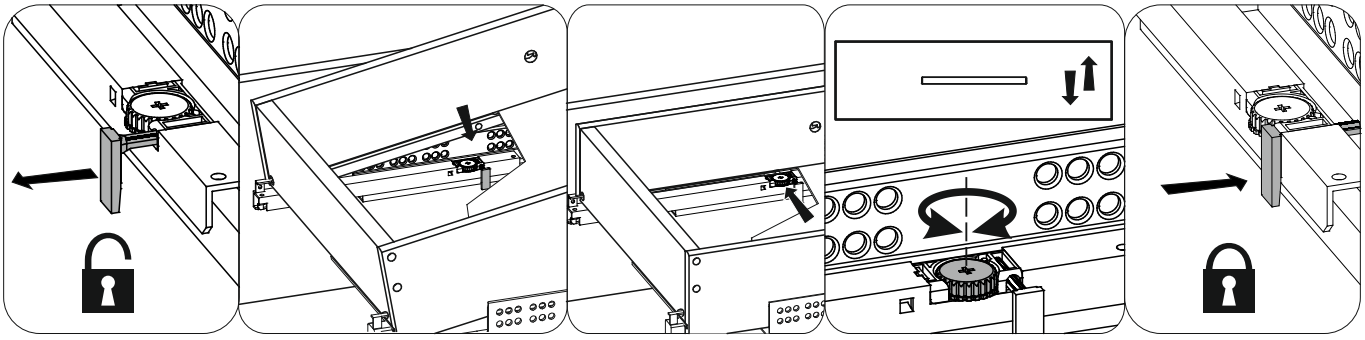

5WiXDY23

A1 8 x 35 mm	**C2** 5 x 13 mm	**D2**
x72	**x12**	**x24**
E0 Ø16	**E1** 15 x 12 mm	**F1** 6 x 34 mm
x20	**x58**	**x58**
G1 7 x 50 mm	**H1** L - 70 mm	**I2** 4 x 16 mm
x8	**x1**	**x12**
I0 3 x 13 mm	**K7** 4 x 22 mm	**M**
x4	**x2**	**x1**
M4 3 mm	**N1** 3 x 16 mm	**O3**
x1	**x45**	**x7**
Q1	**Q9**	**R1**
x2	**x2**	**x11**
R3	**R4**	**R7**
x10	**x11**	**x5**
R8	**R16**	**S17**
x2	**x2**	**x4**
T11 L - 260 mm	**Z**	
x3	**x1**	

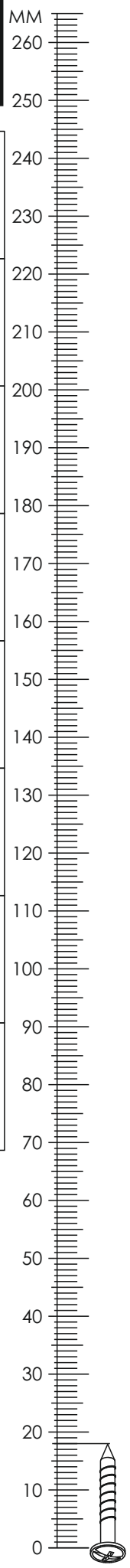

5WiXDY23

BE CH 07 48 00

x1

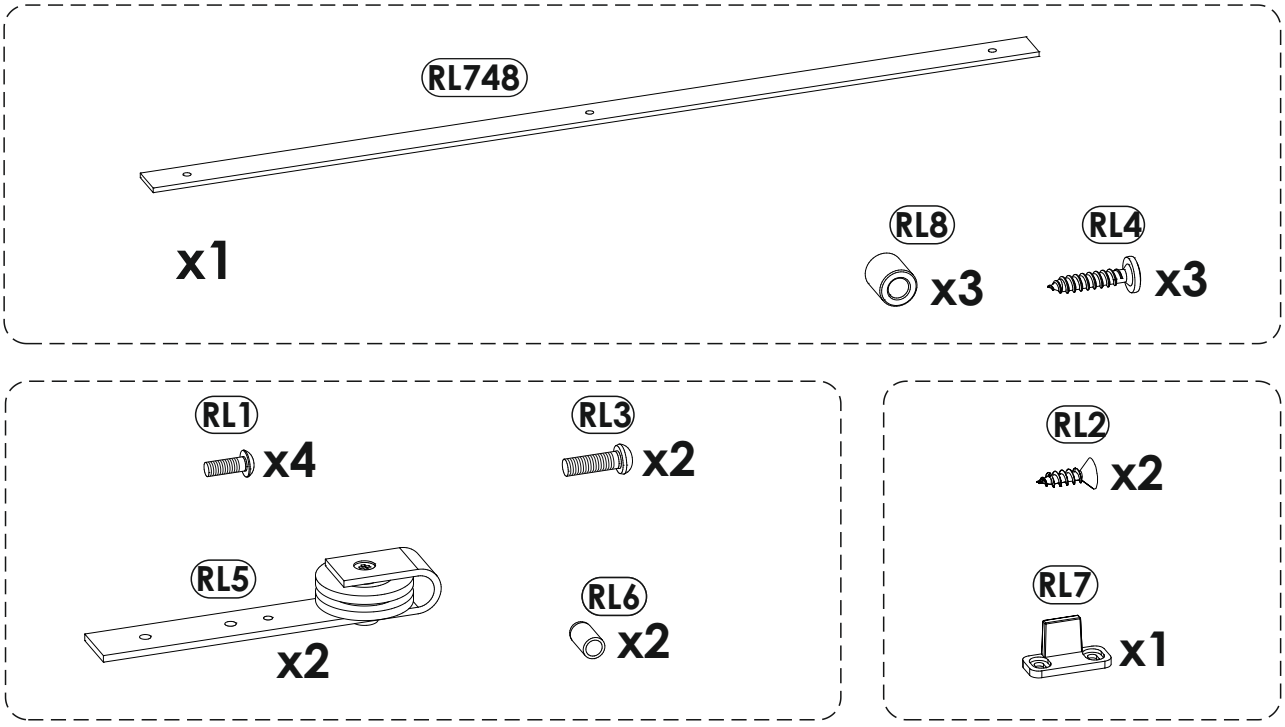

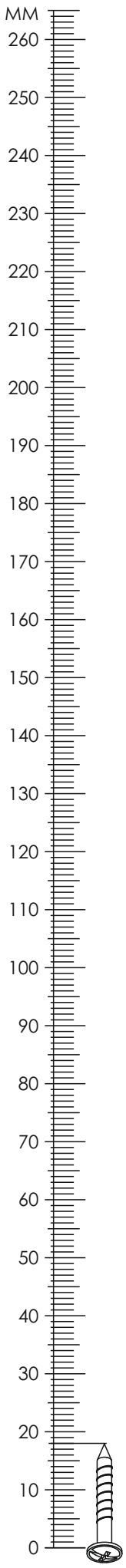

5WiXDY23

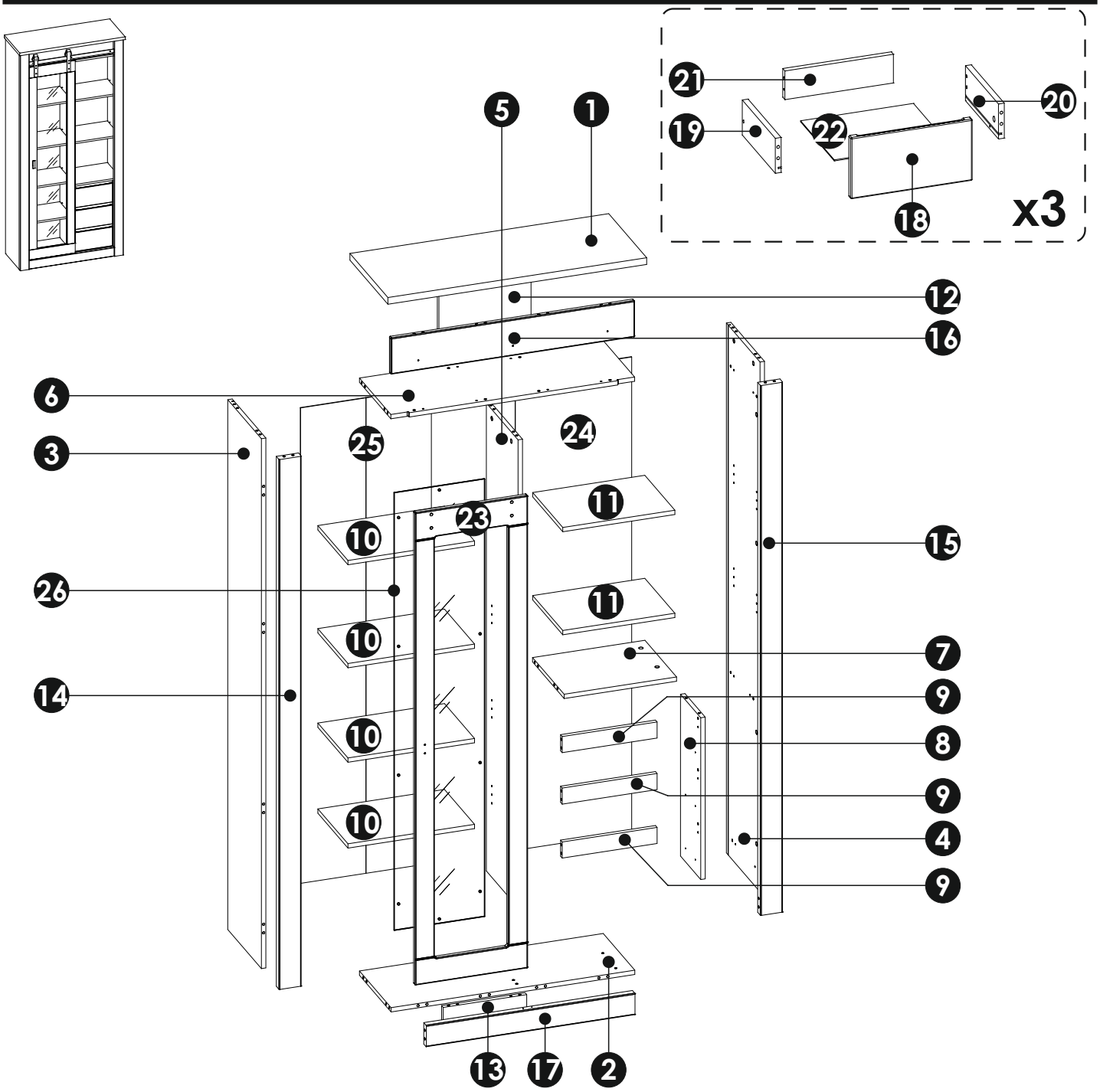

1	930	375	25	x1	1/3
2	876	312	16	x1	2/3
3	1975	332	16	x1	3/3
4	1975	332	16	x1	3/3
5	1744	312	16	x1	2/3
6	876	318	16	x1	2/3
7	404	312	16	x1	1/3
8	603	200	16	x1	1/3
9	341	60	16	x3	2/3

10	455	297	16	x4	1/3
11	403	297	16	x2	1/3
12	331	135	16	x1	3/3
13	300	64	16	x1	1/3
14	1975	80	28	x1	3/3
15	1975	80	28	x1	3/3
16	876	135	16	x1	3/3
17	750	80	25	x1	3/3
18	335	175	16	x3	1/3

19	250	100	16	x3	2/3
20	250	100	16	x3	2/3
21	299	82	16	x3	2/3
22	311	255	3	x3	1/3
23	1761	405	16	x1	2/3
24	1772	418	3	x1	2/3
25	1772	235	3	x2	2/3
26	1631	325	4	x1	2/3

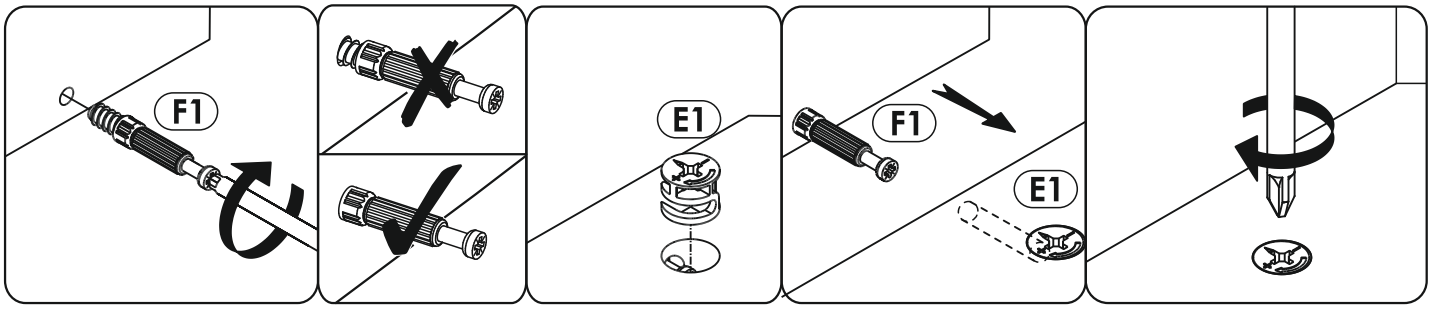

1

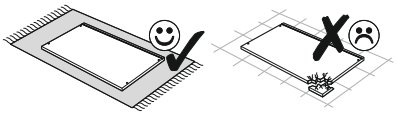

A1 x6	E1 x6
8 x 35 mm	15 x 12 mm

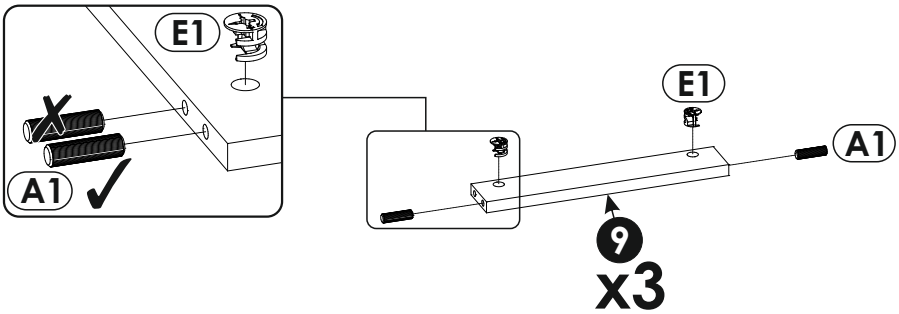

2

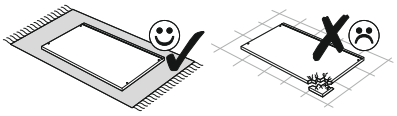

A1 x4	F1 x3
8 x 35 mm	6 x 34 mm

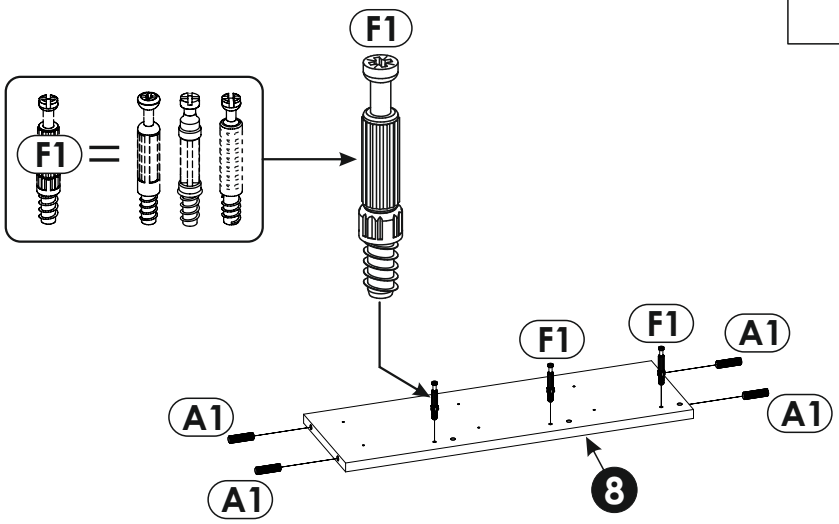

3

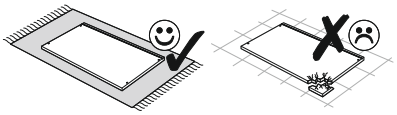

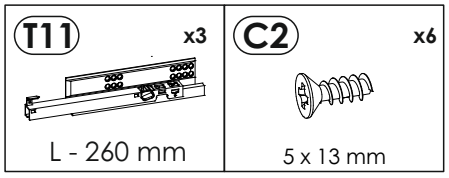

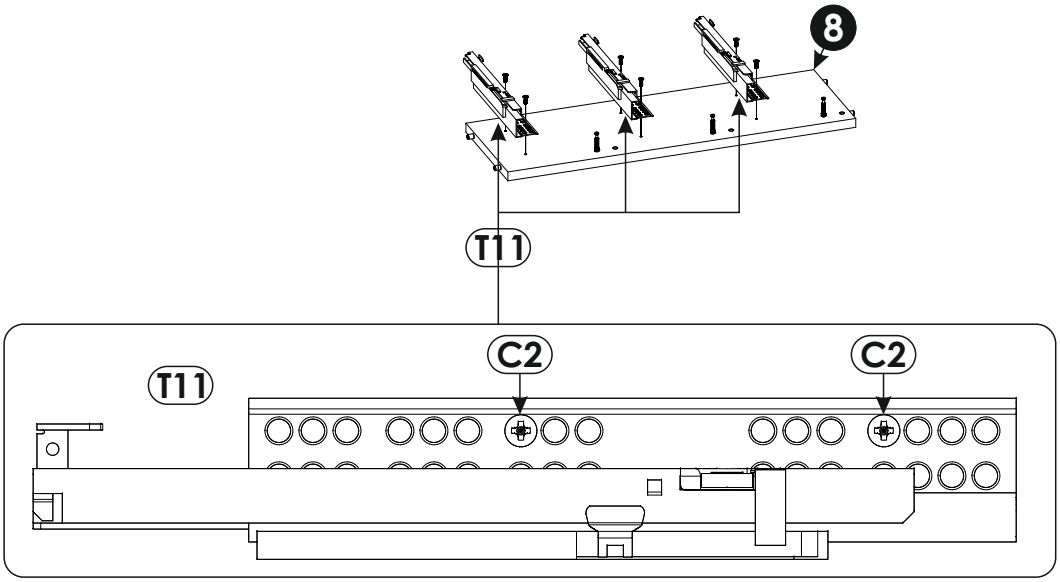

4

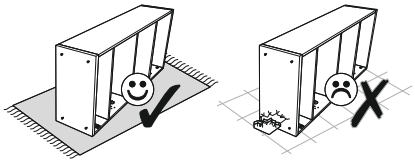

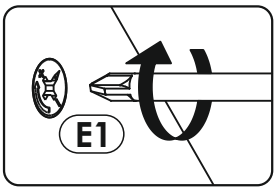

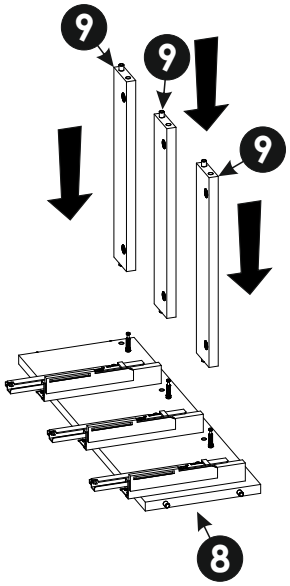

5

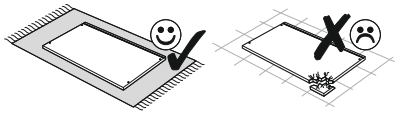

A1 x4 8 x 35 mm	C2 x6 5 x 13 mm	E1 x2 15 x 12 mm
F1 x5 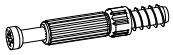 6 x 34 mm	T11 x3 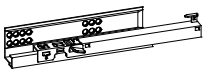 L - 260 mm	

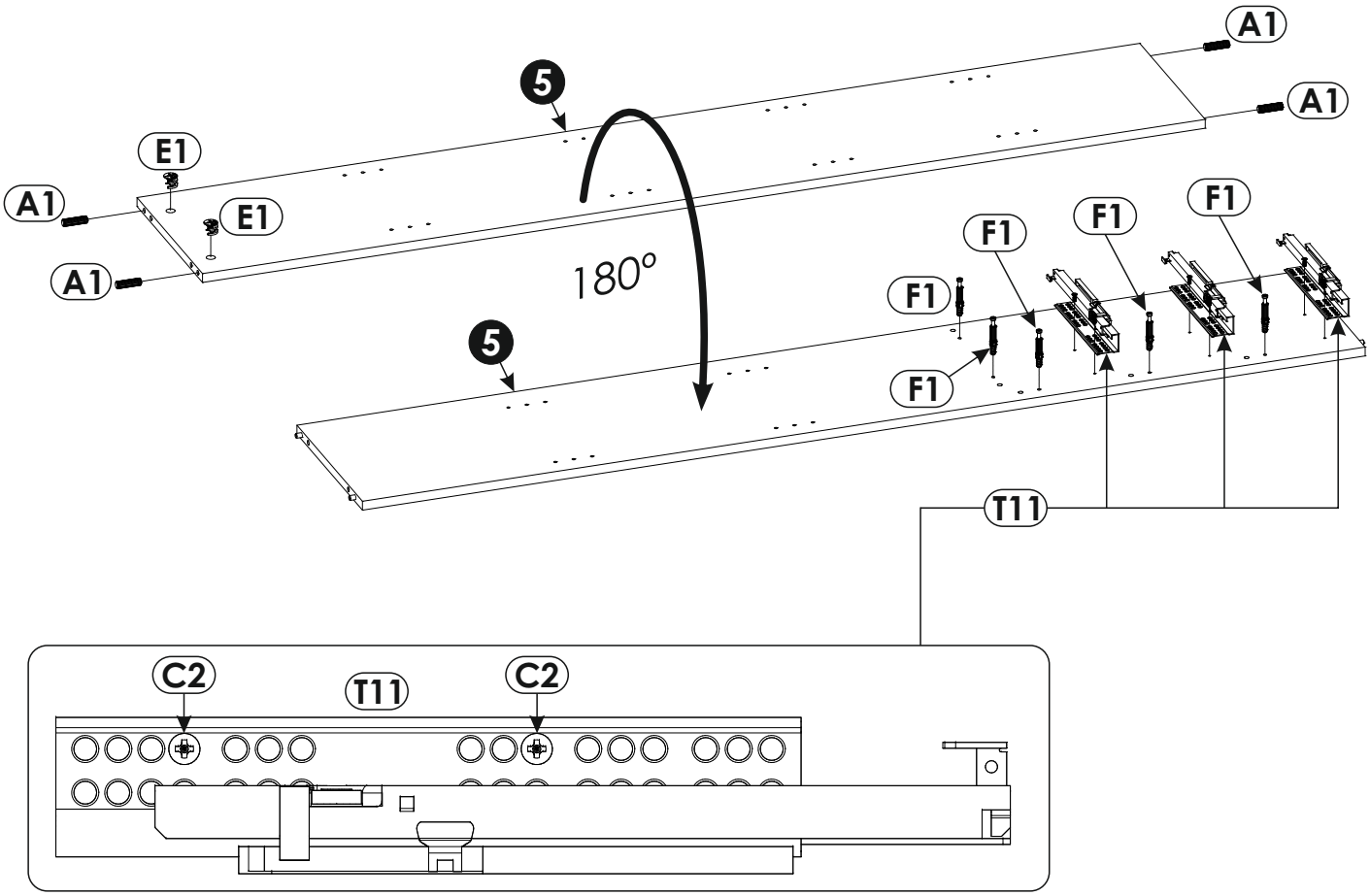

6

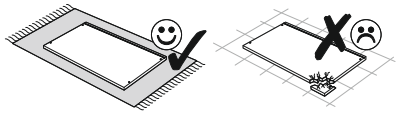

A1 x4 8 x 35 mm	E1 x4 15 x 12 mm

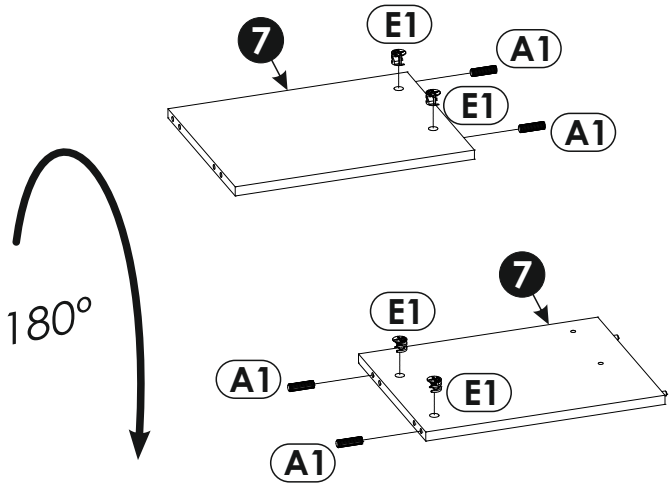

7

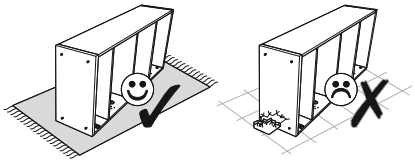

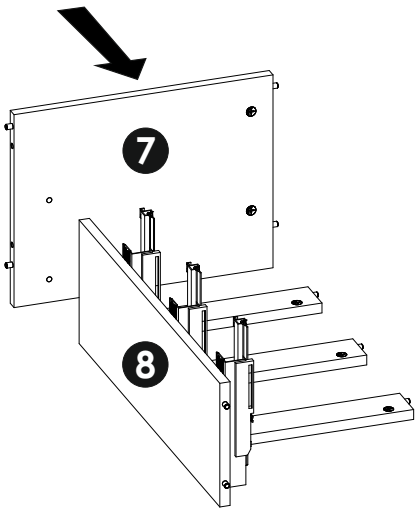

8

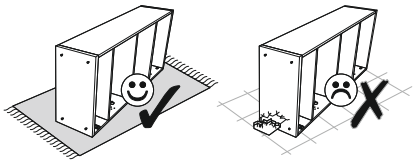

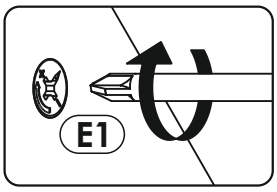

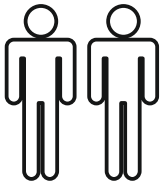

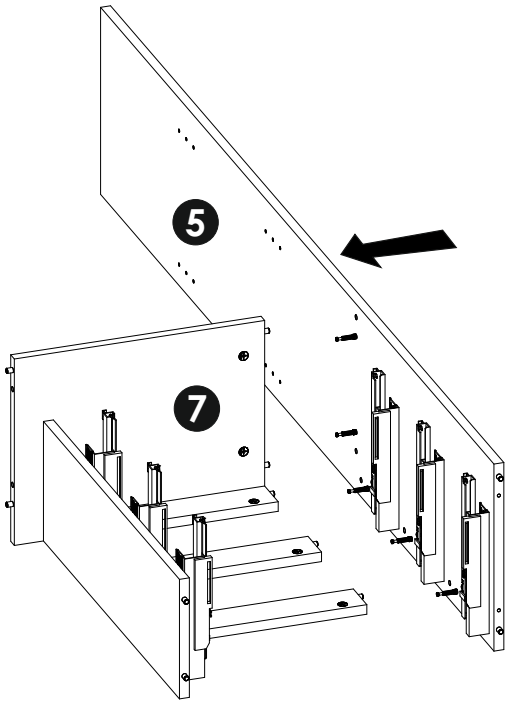

9

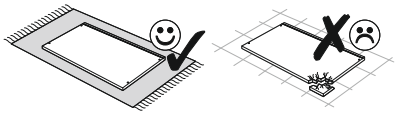

A1 x8	E1 x8	F1 x2
8 x 35 mm	15 x 12 mm	6 x 34 mm

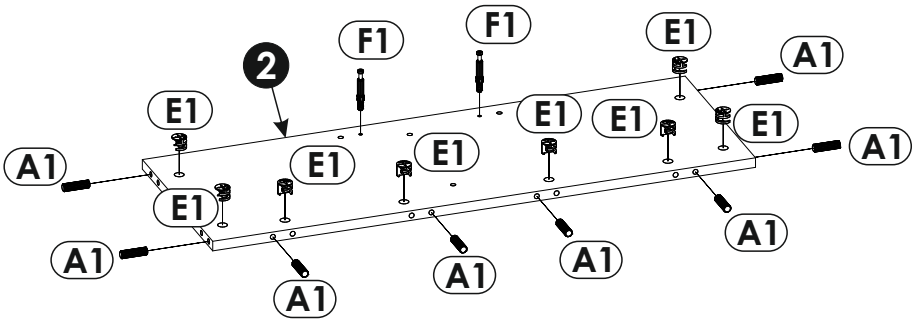

10

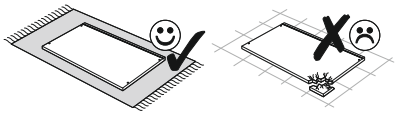

F1 x4	E1 x2
6 x 34 mm	15 x 12 mm

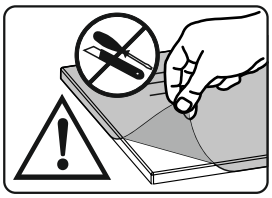

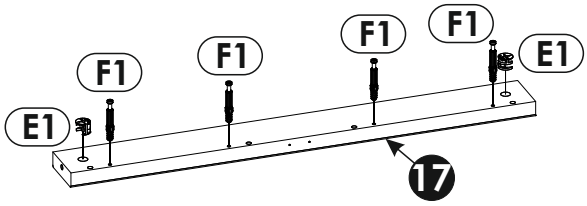

11

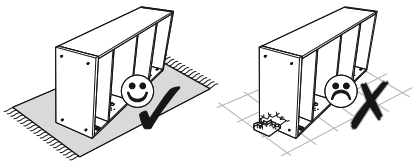

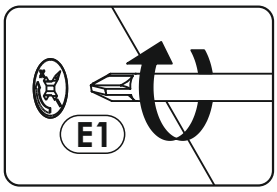
E1

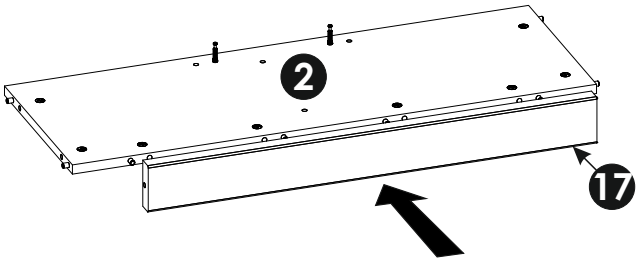
2
17

12

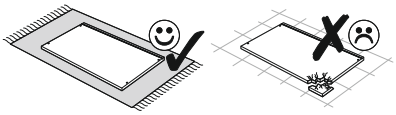

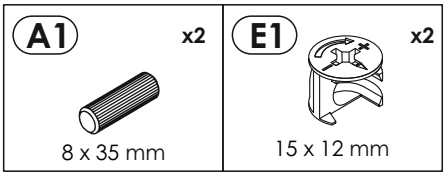
A1
x2
8 x 35 mm
E1
x2
15 x 12 mm

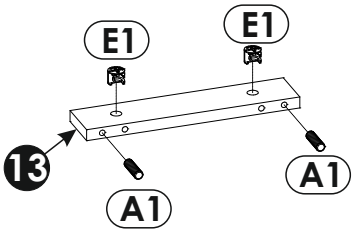
E1
E1
13
A1
A1

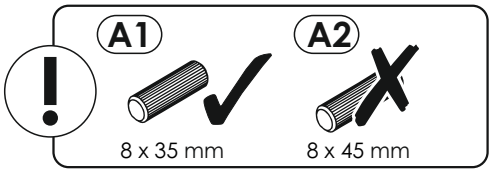
A1
A2
8 x 35 mm
8 x 45 mm

13

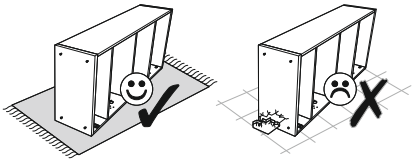

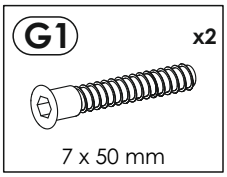

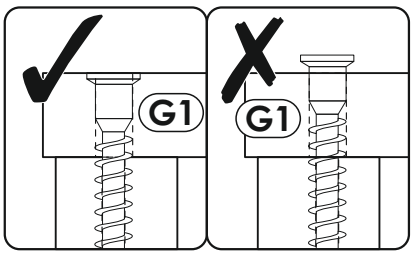

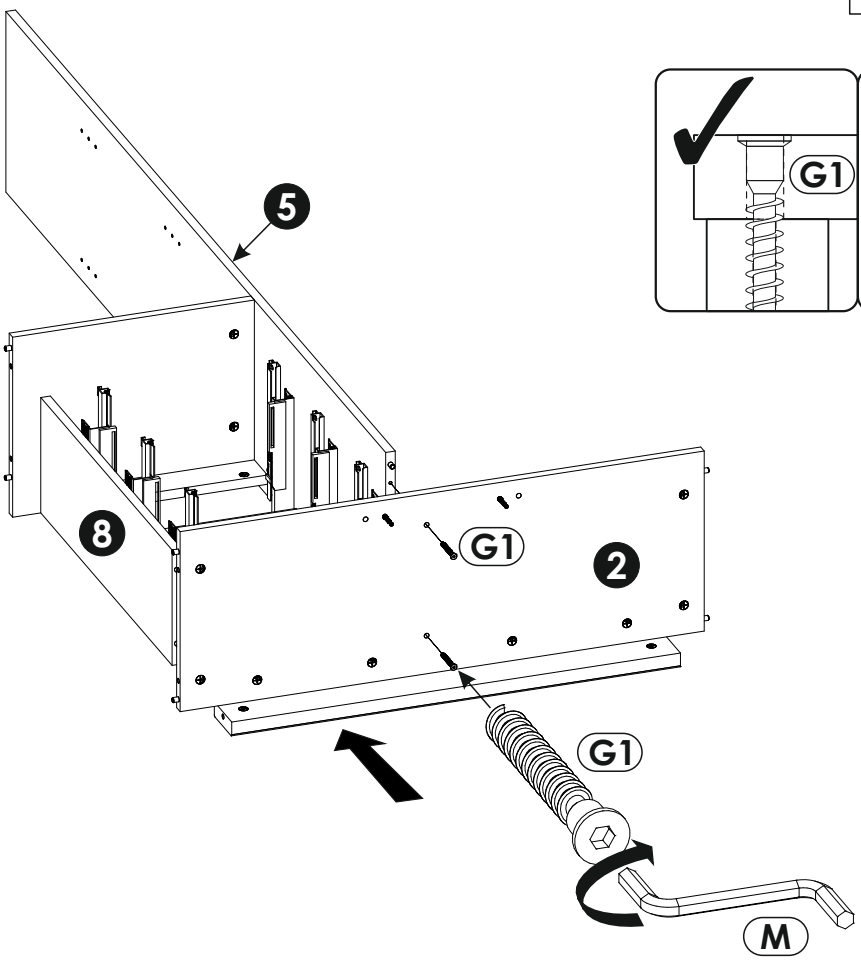

14

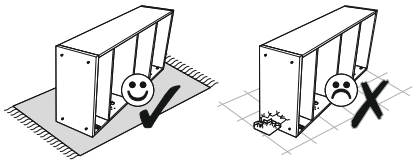

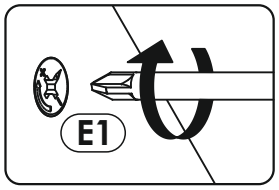

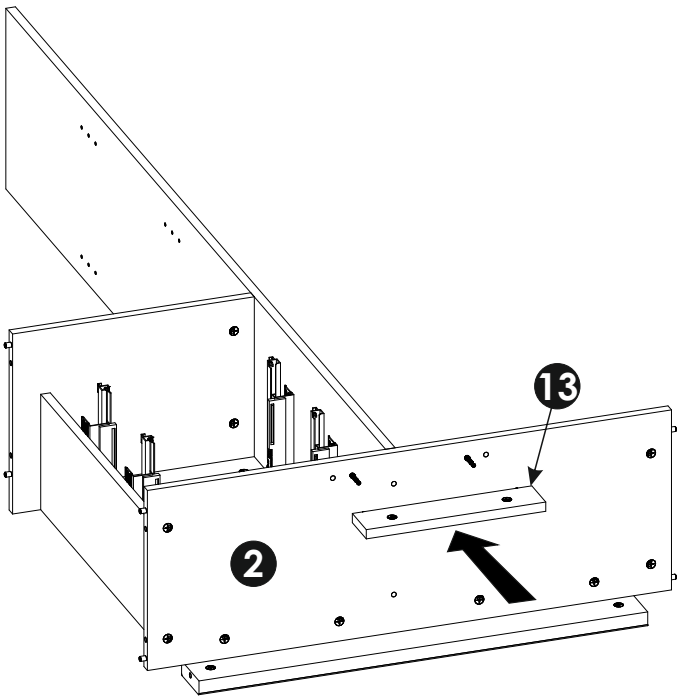

15

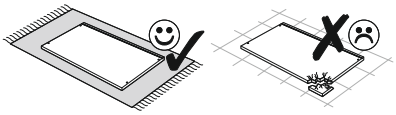

A1 x4	E1 x4	F1 x8
8 x 35 mm	15 x 12 mm	6 x 34 mm

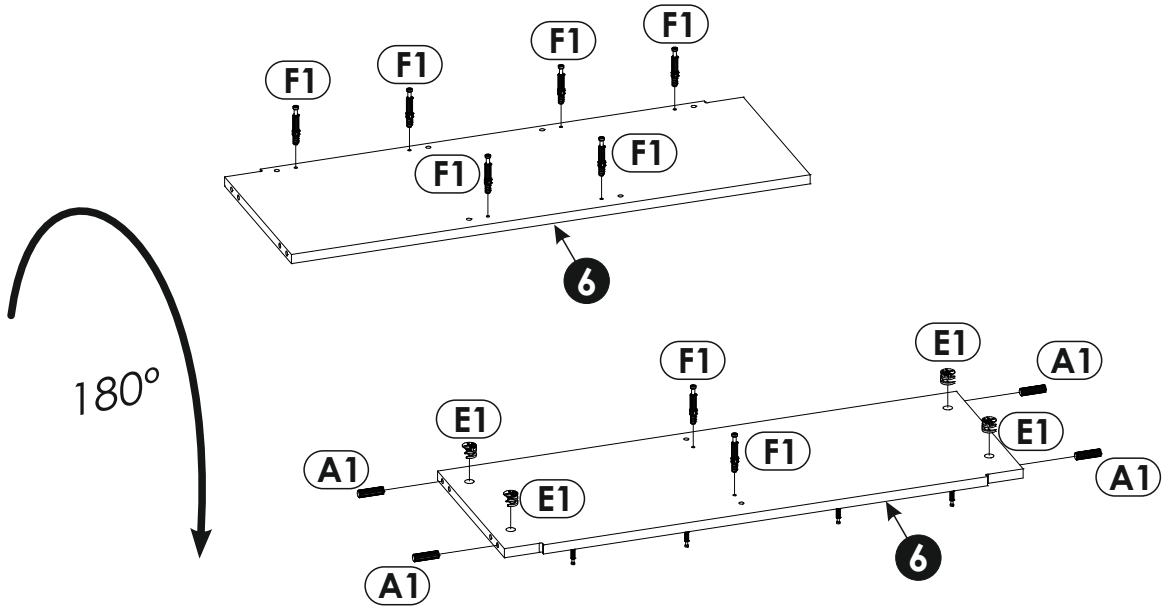

16

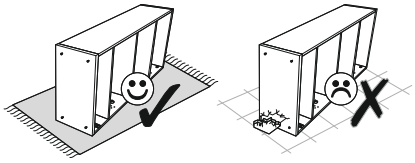

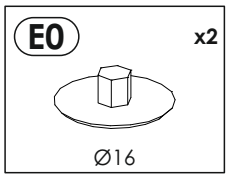

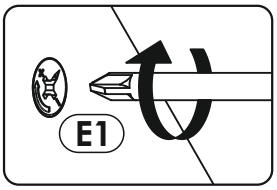

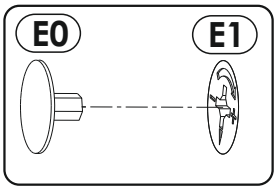

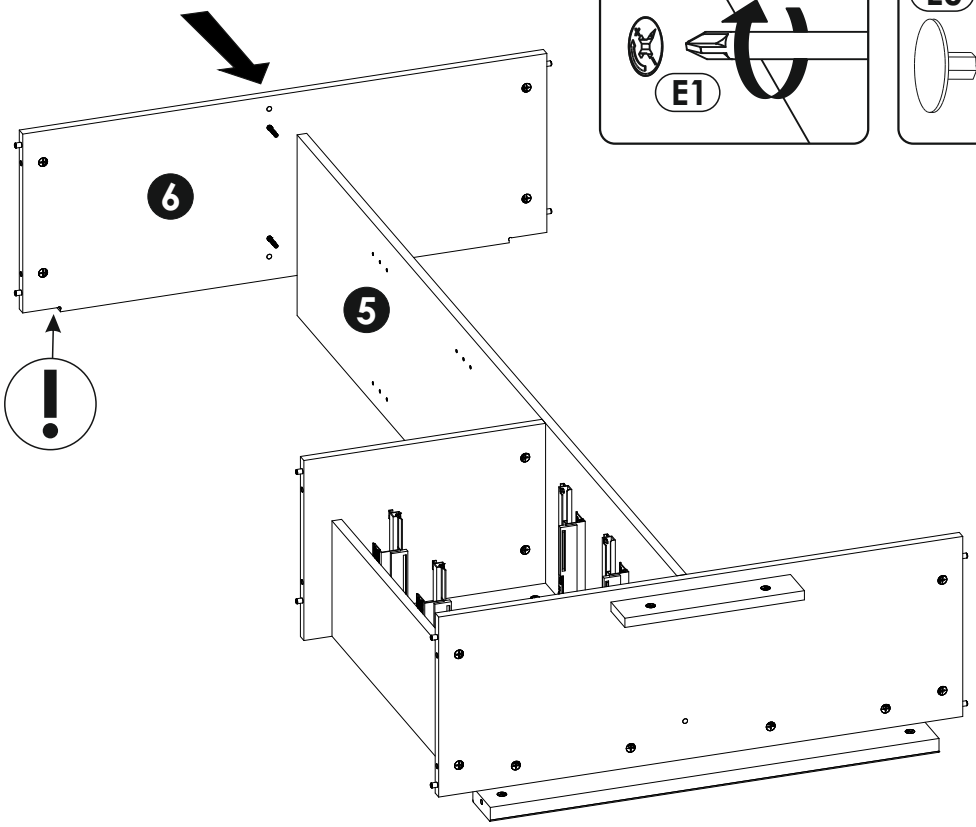

17

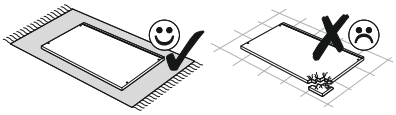

A1 x8	E1 x8
8 x 35 mm	15 x 12 mm

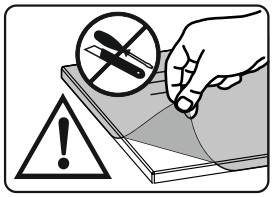

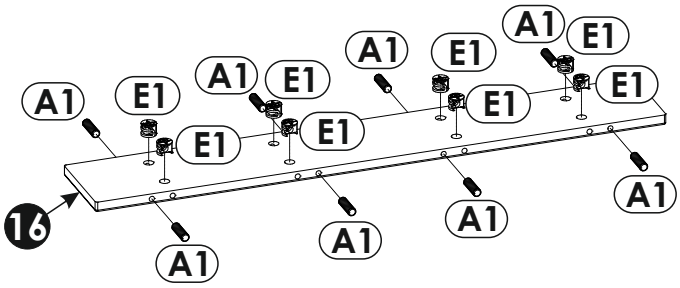

18

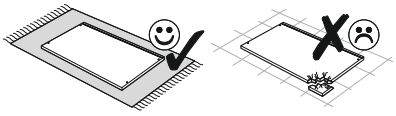

BE CH 07 48 00	RL748 x1	RL8 x3	RL4 x3

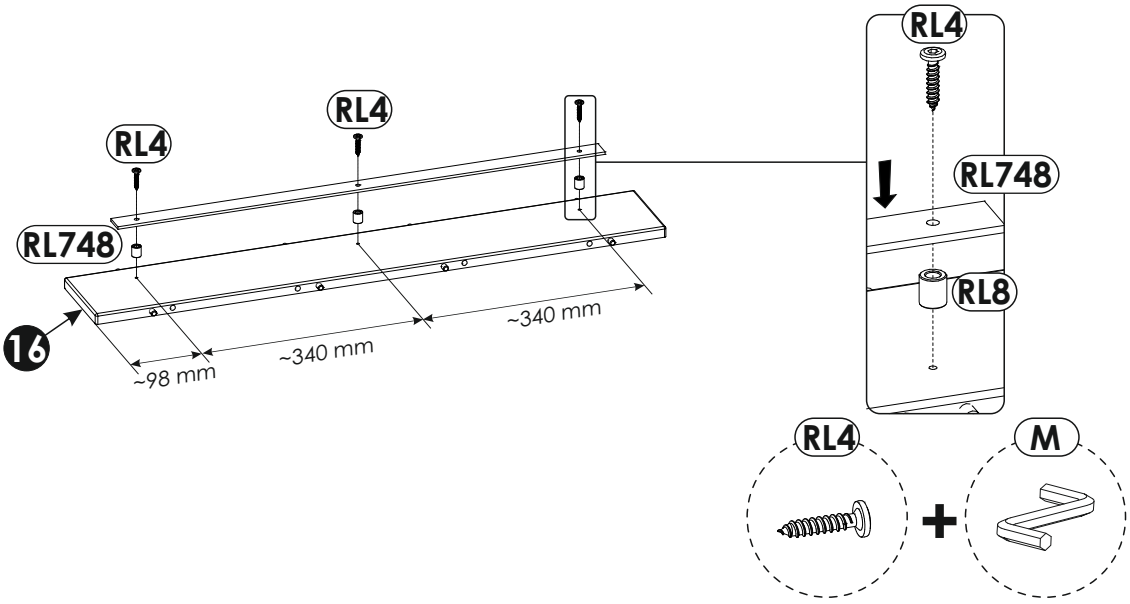

19

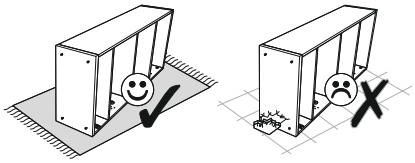

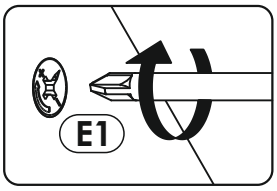

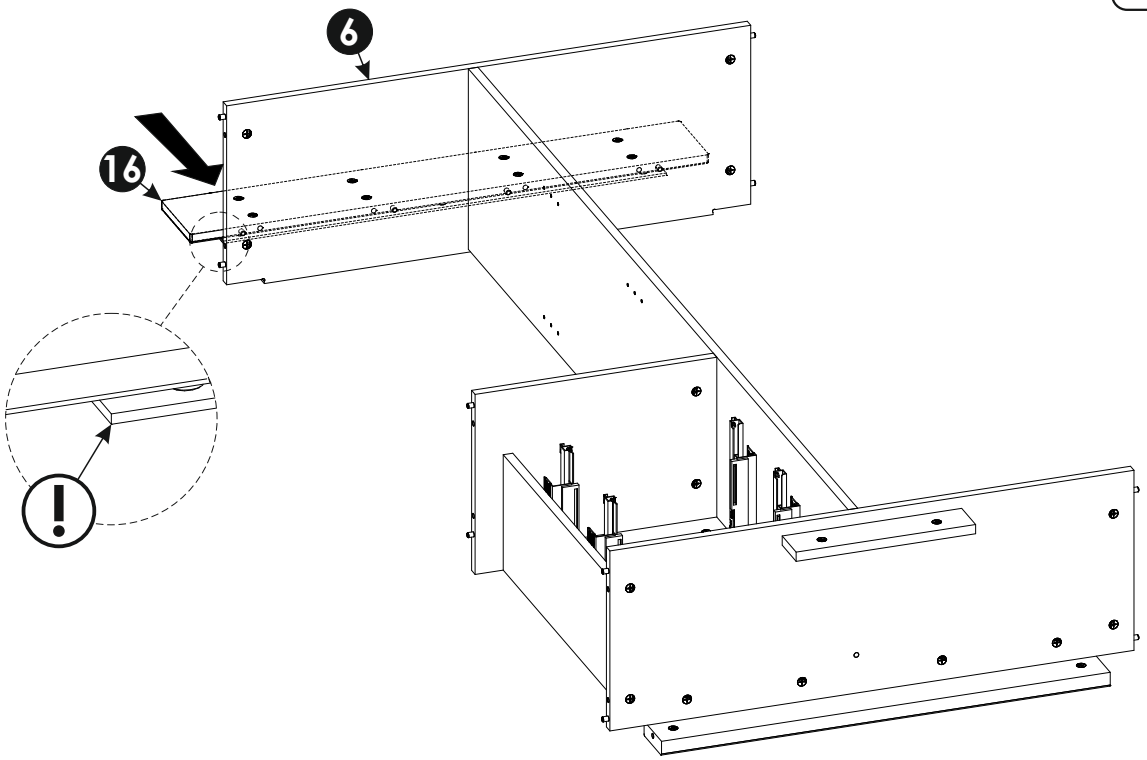

20

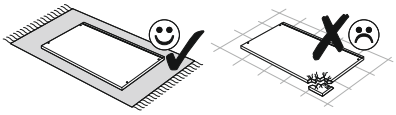

A1 x4	E1 x4
8 x 35 mm	15 x 12 mm

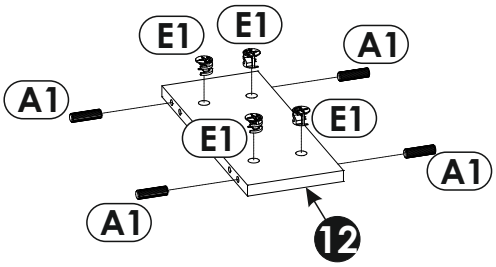

21

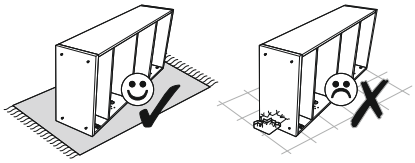

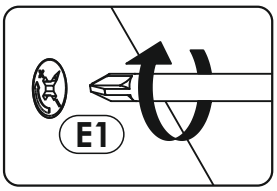

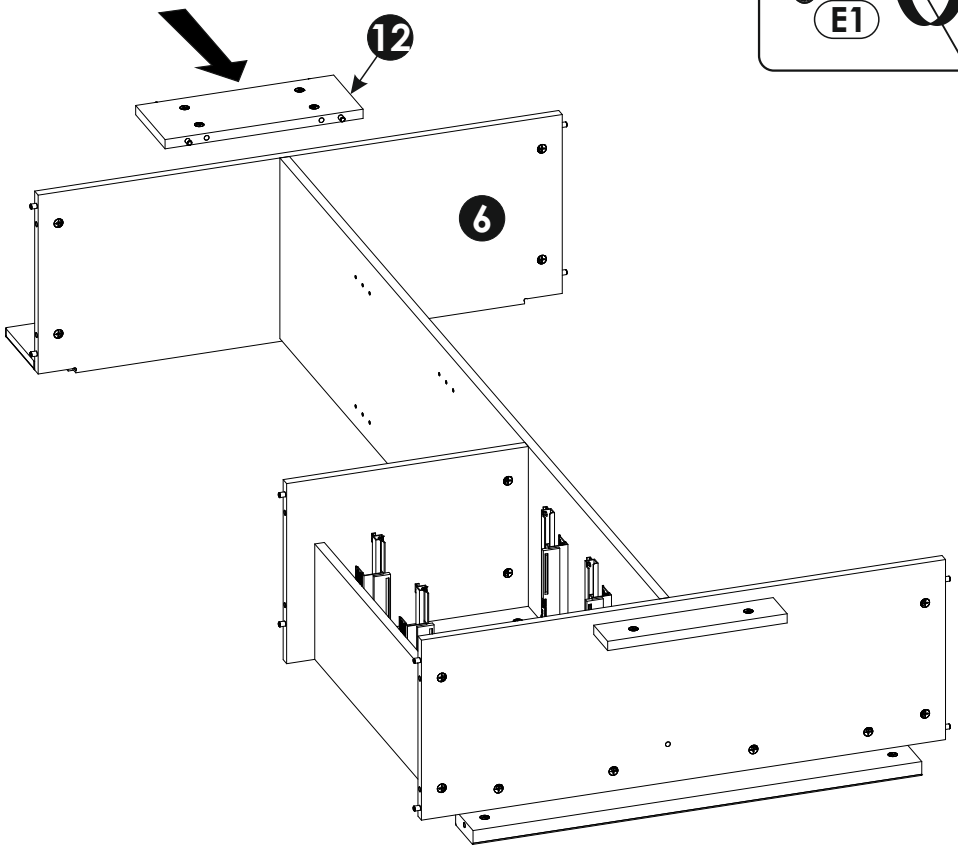

22

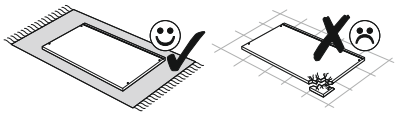

A1 x6	E1 x6	F1 x6
8 x 35 mm	15 x 12 mm	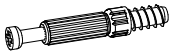 6 x 34 mm

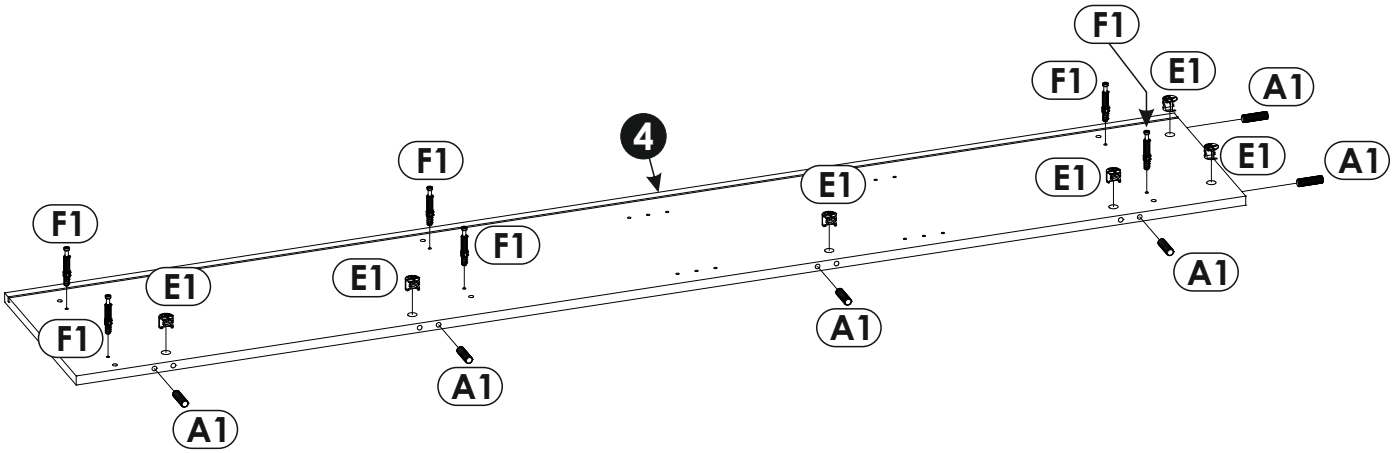

23

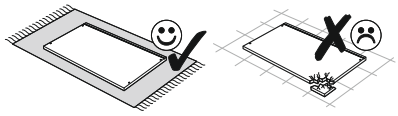

A1 x2	F1 x4
8 x 35 mm	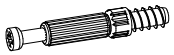 6 x 34 mm

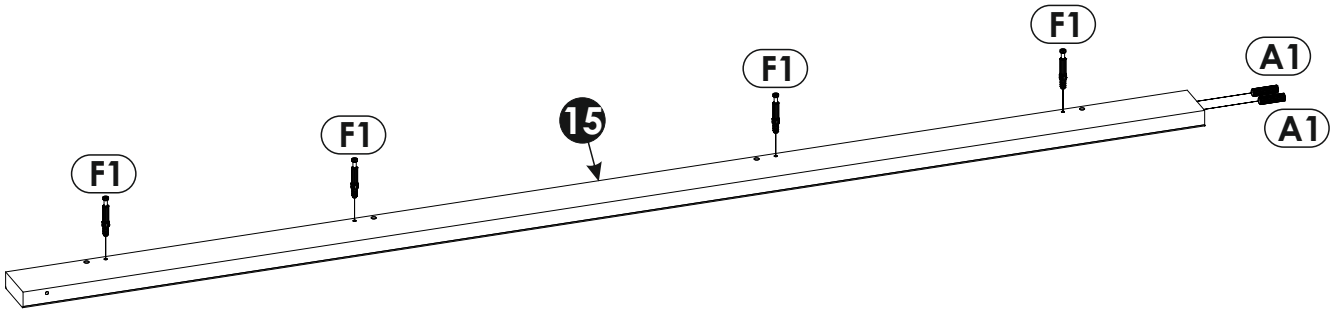

24

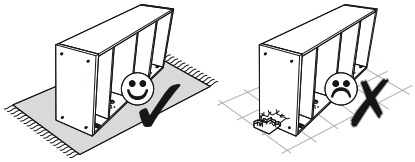

E0 x2	F1 x1
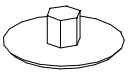 Ø16	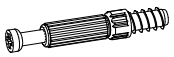 6 x 34 mm

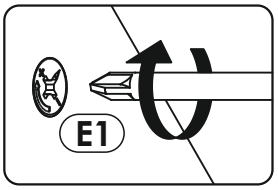

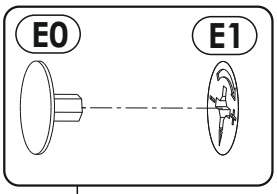

a)

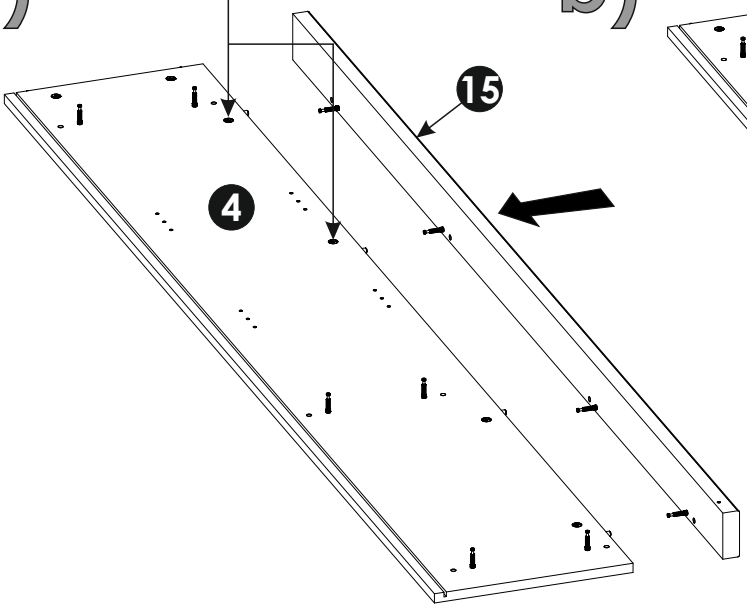

b)

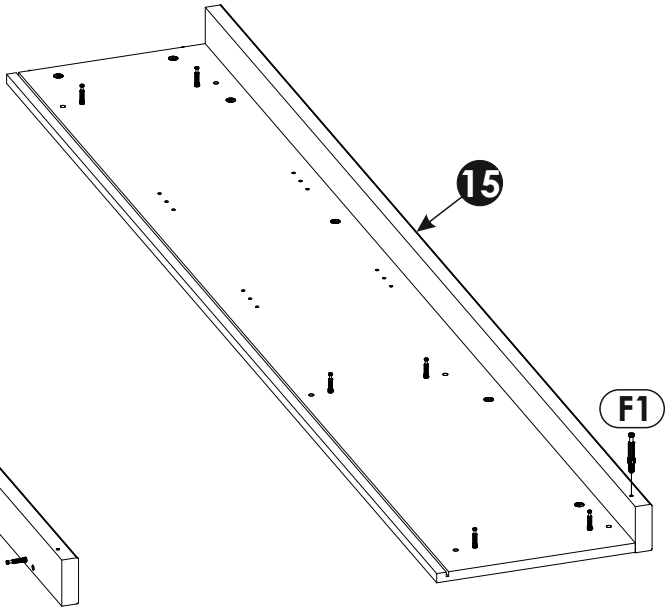

25

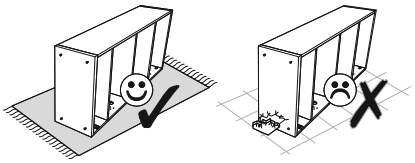

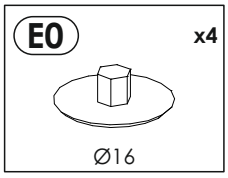
E0
x4
Ø16

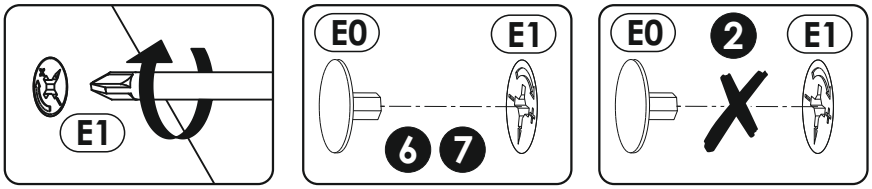
E1
E0
E1
6
7
E0
2
E1

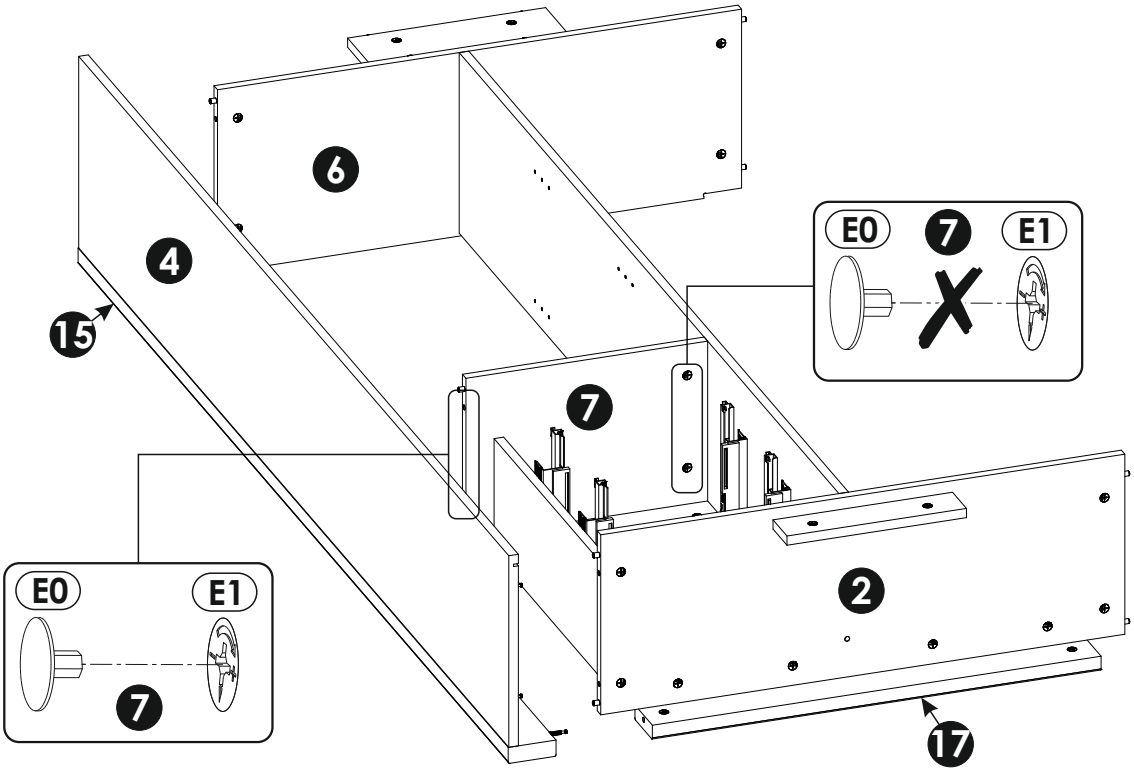
6
4
15
E0
7
E1
7
2
17
E0
E1
7

26

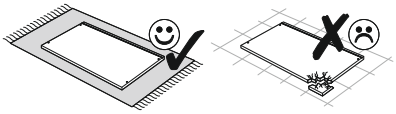

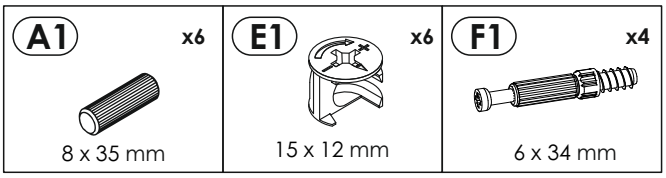
A1
x6
8 x 35 mm
E1
x6
15 x 12 mm
F1
x4
6 x 34 mm

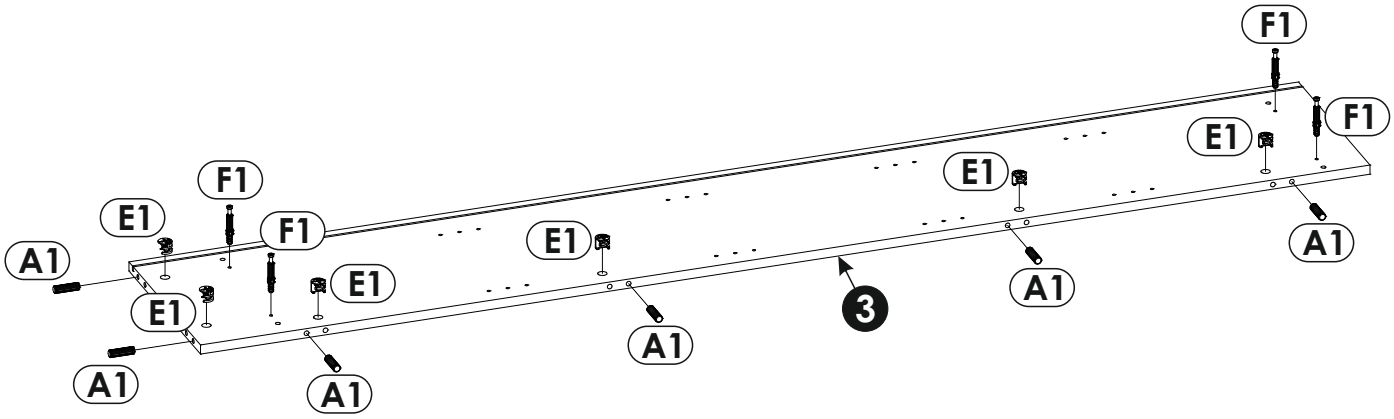
F1
F1
E1
E1
F1
E1
F1
E1
A1
E1
E1
A1
A1
A1
A1
A1
3

27

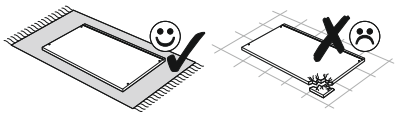

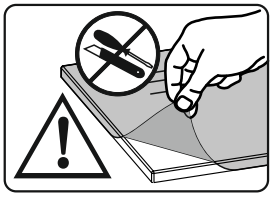

A1 x2	F1 x4
8 x 35 mm	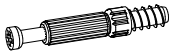 6 x 34 mm

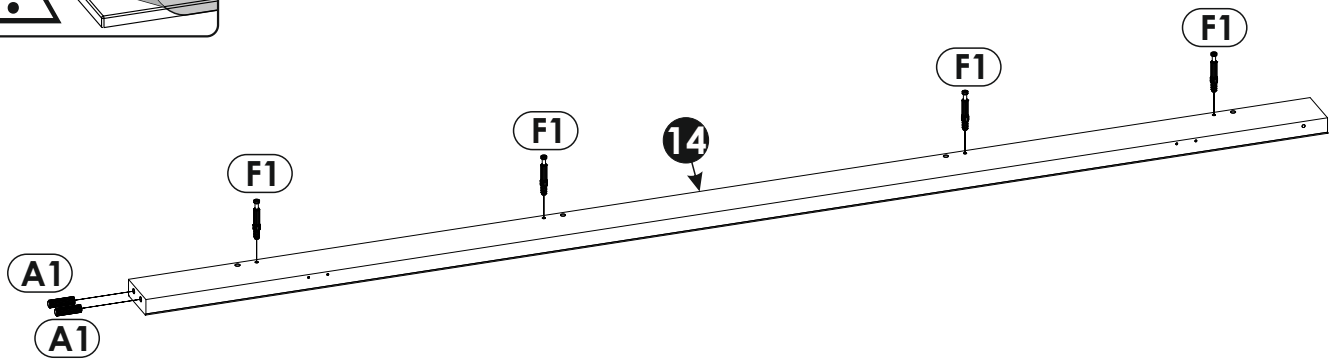

28

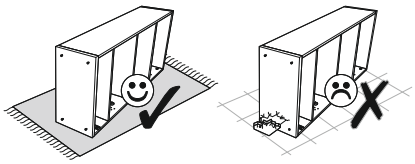

E0 x4	F1 x1
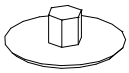 Ø16	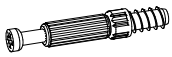 6 x 34 mm

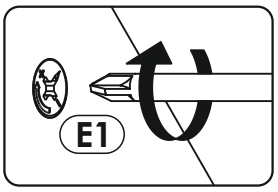

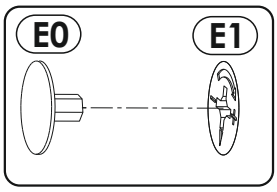

a)

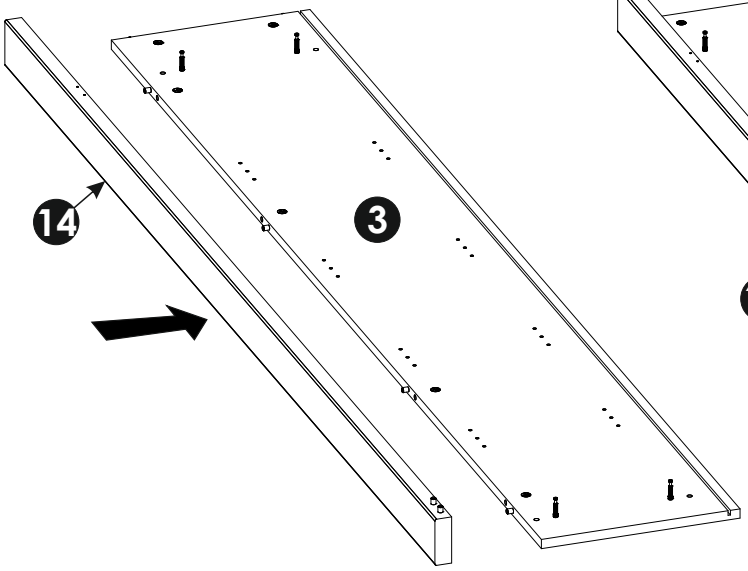

b)

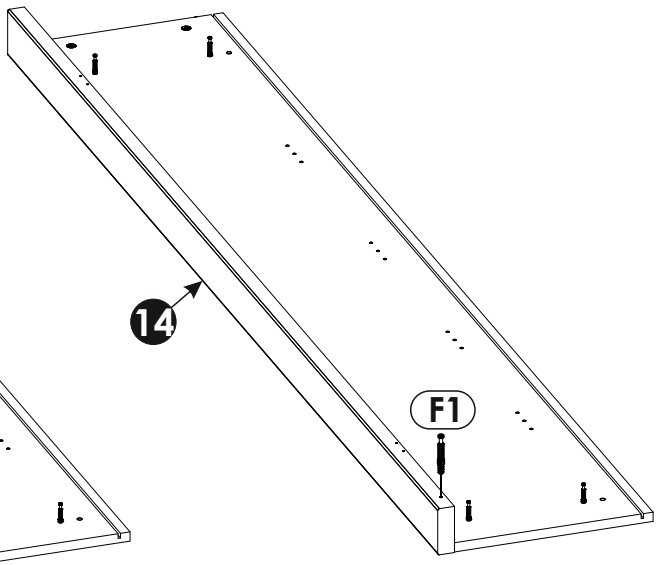

29

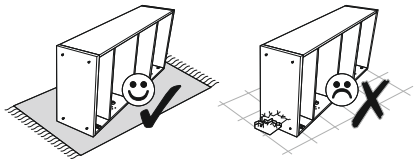

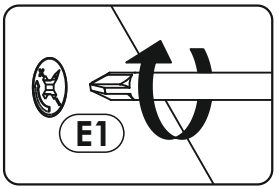
E1

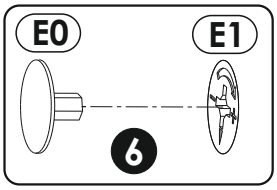
E0
E1
6

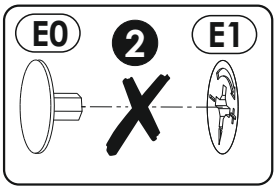
E0
2
E1

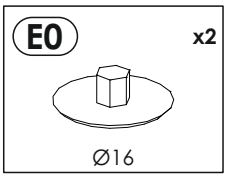
E0
x2
Ø16

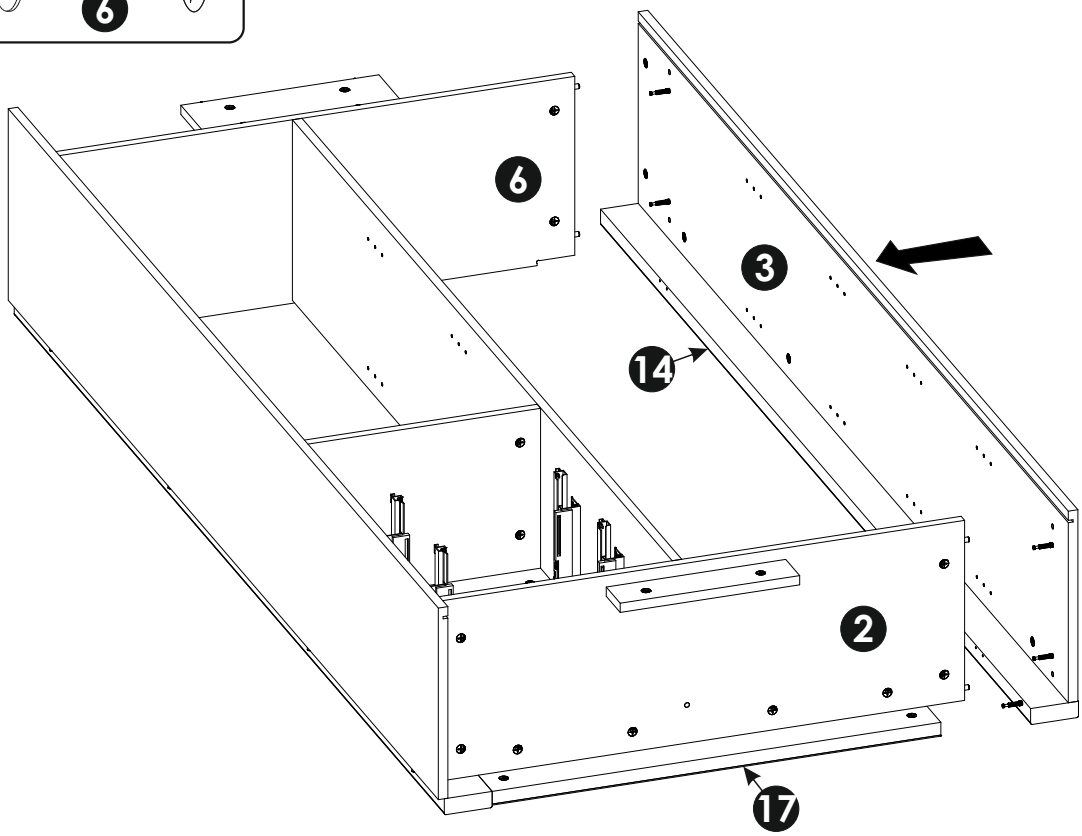
6
3
14
2
17

30

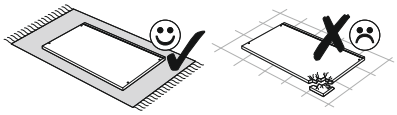

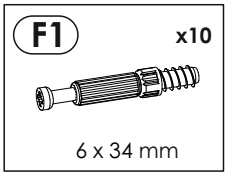
F1
x10
6 x 34 mm

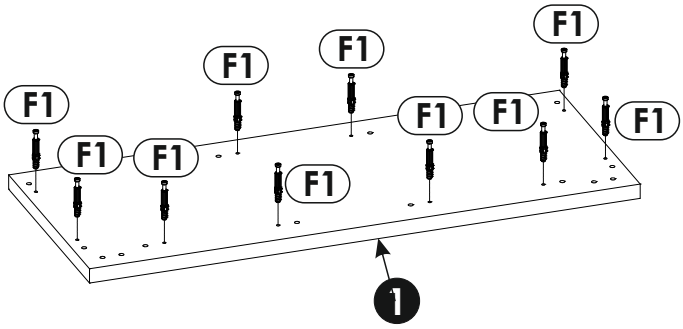
F1
F1
F1
F1
F1
F1
F1
F1
F1
F1
1

31

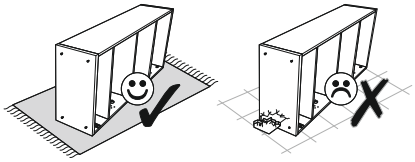

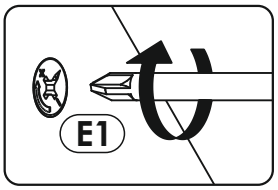

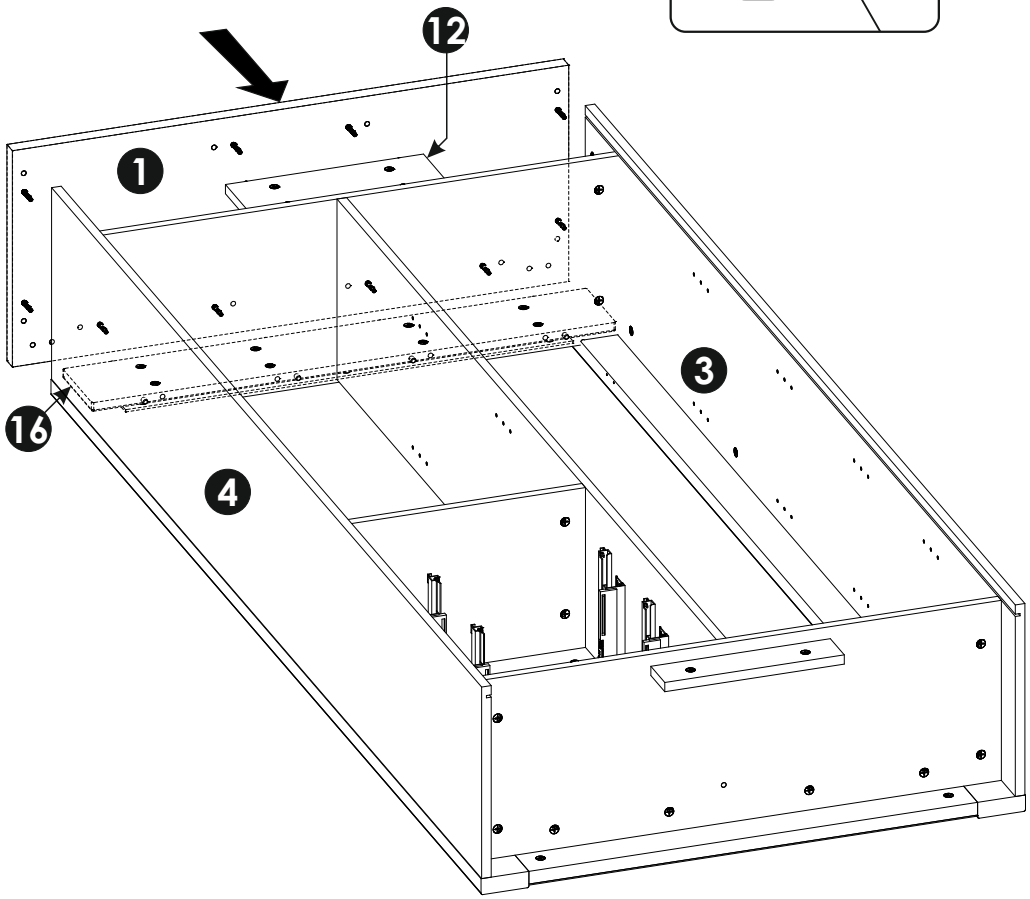

32

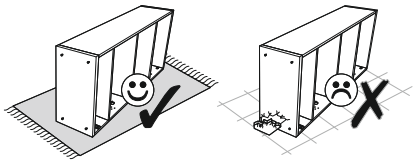

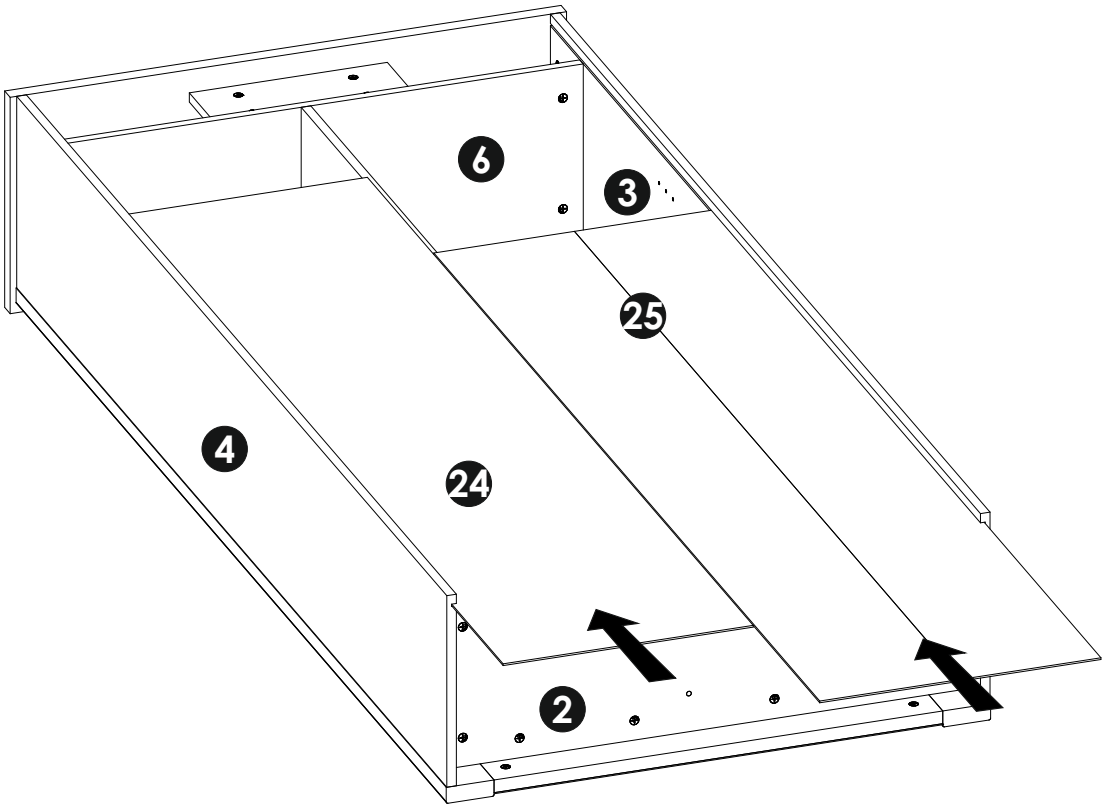

33

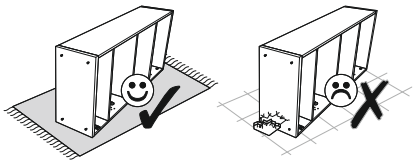

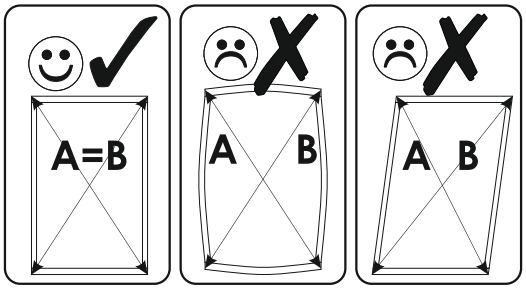

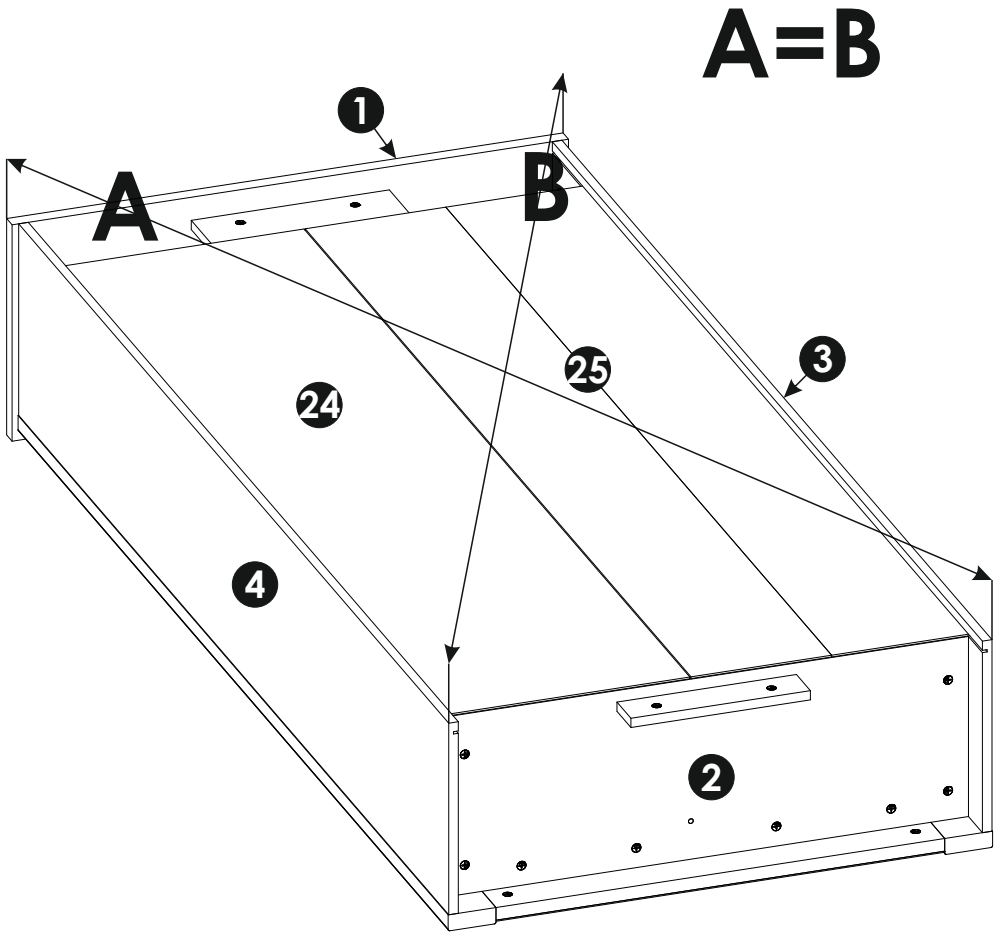

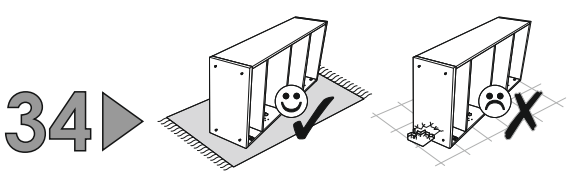
34

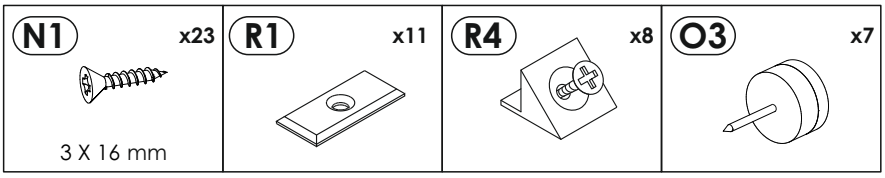
N1
x23
3 X 16 mm
R1
x11
R4
x8
O3
x7

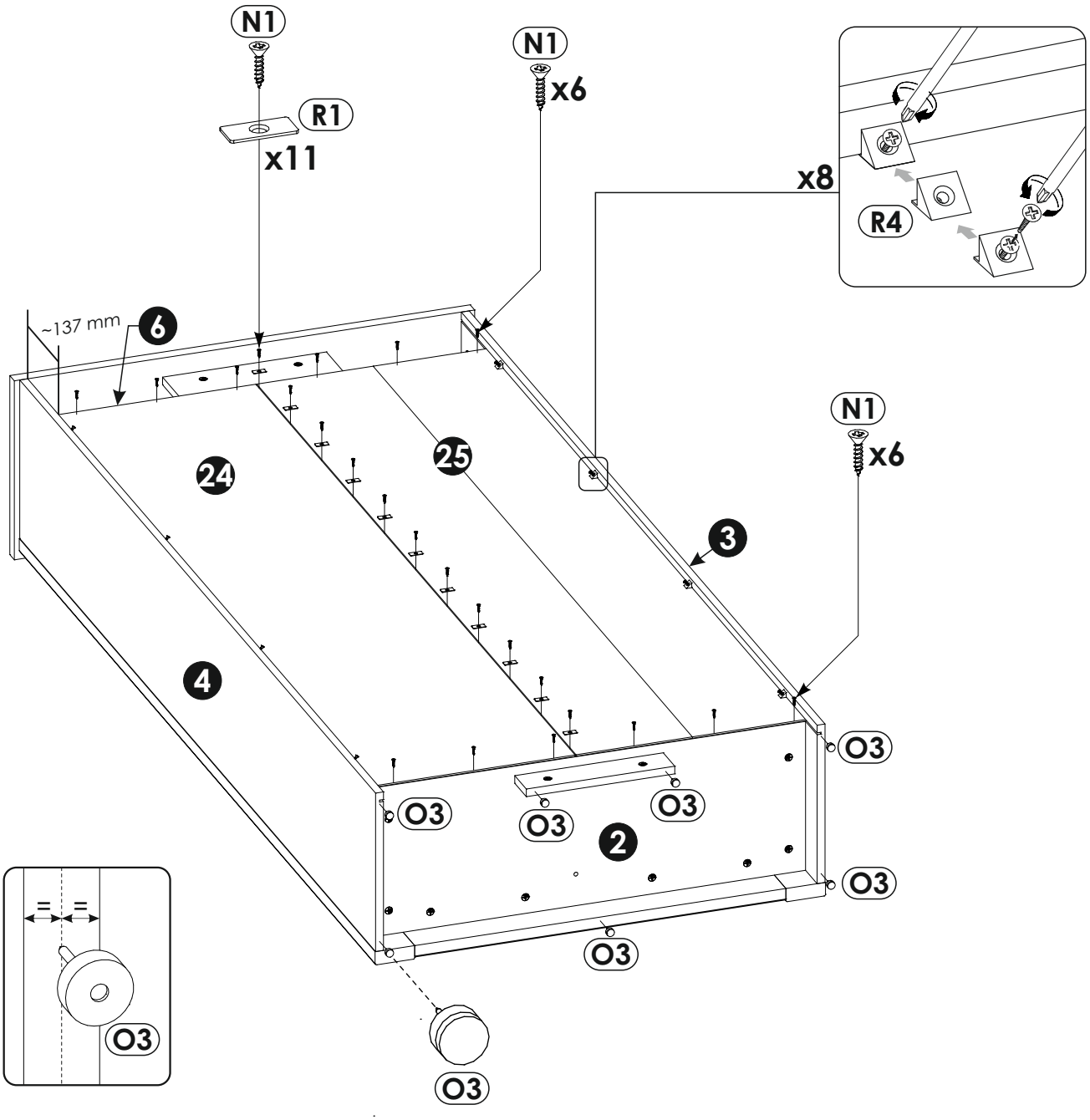
N1
R1
x11
N1
x6
x8
R4
~137 mm
6
24
25
3
N1
x6
4
O3
O3
O3
O3
2
O3
O3
O3
=
=
O3

35

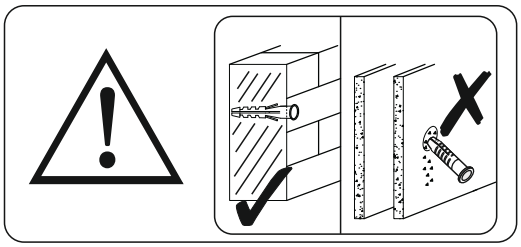

I2 x2	Q9 x2	Z x1
4 x 16 mm		

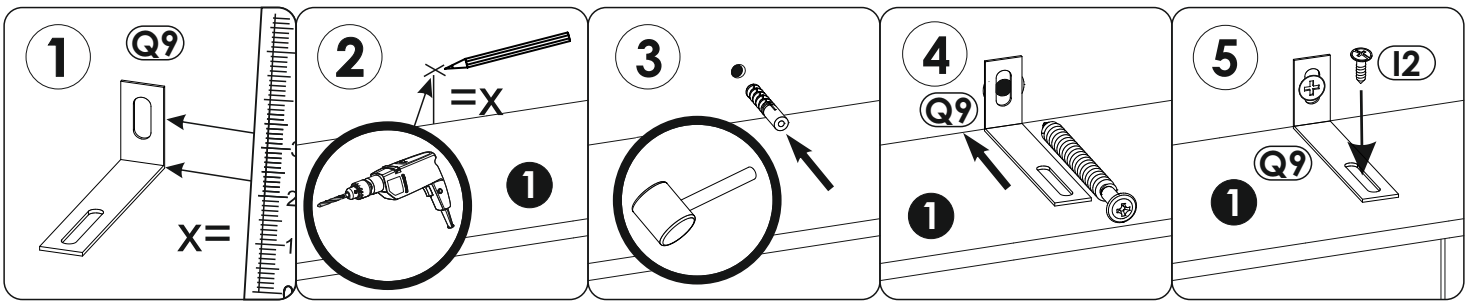

36

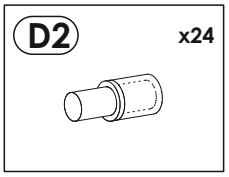
D2
x24

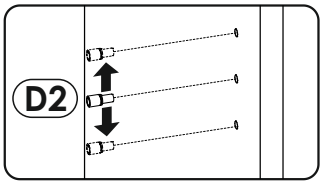
D2

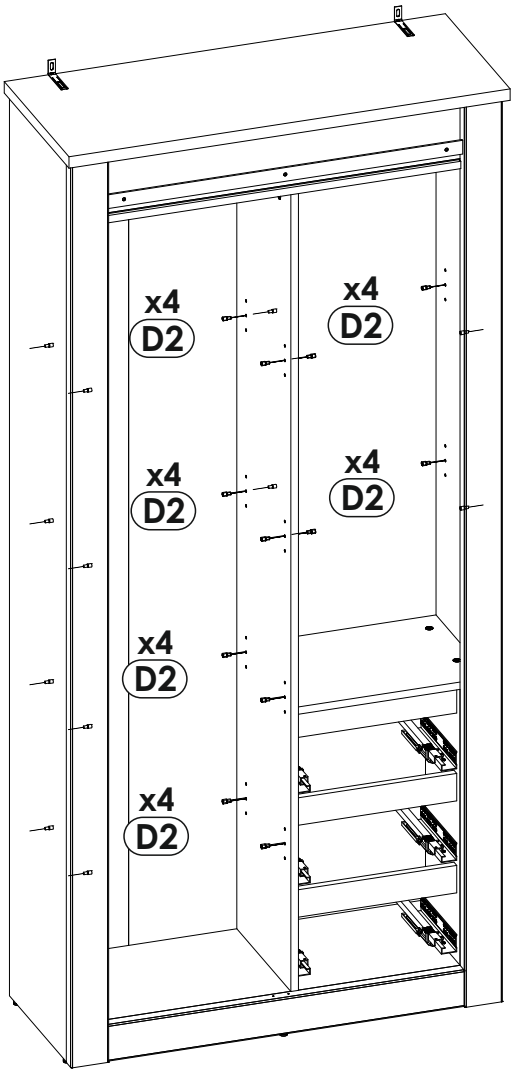
x4
D2
x4
D2
x4
D2
x4
D2
x4
D2
x4
D2

37

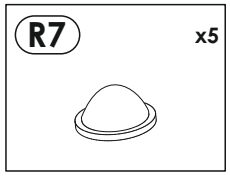
R7
x5

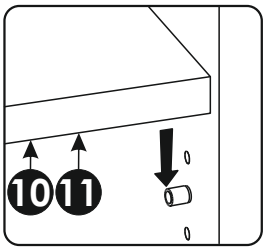
10
11

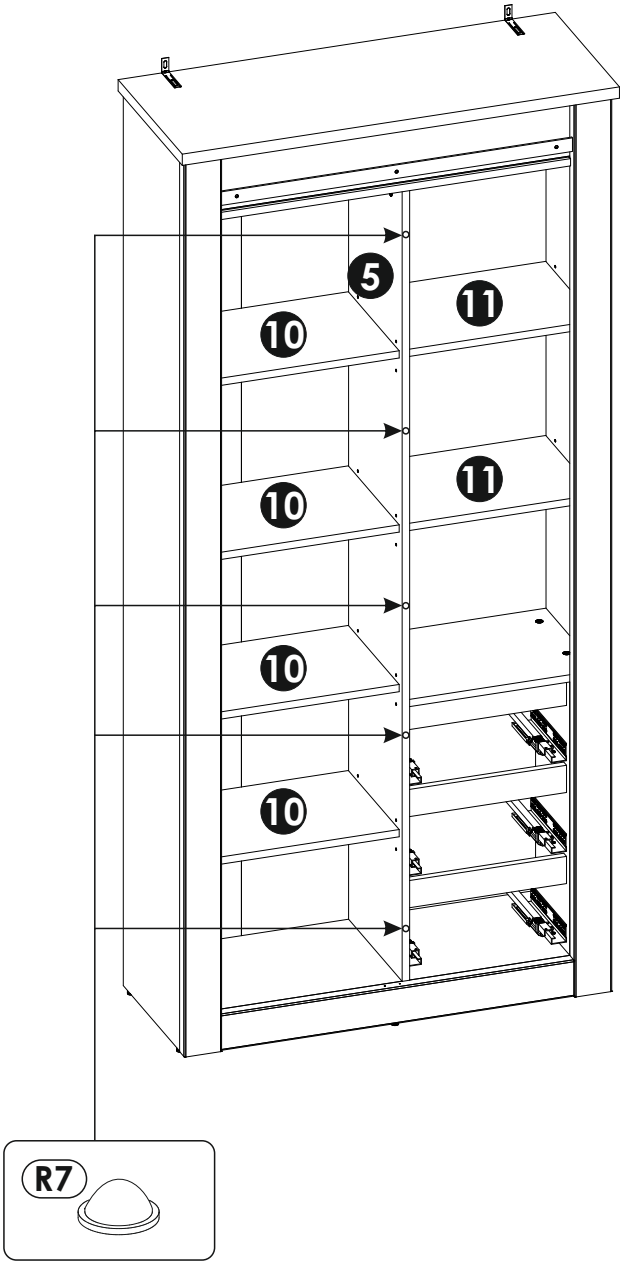
5
10
11
10
11
10
10
R7

38

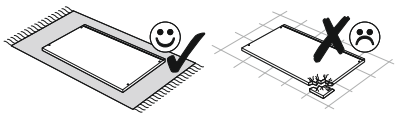

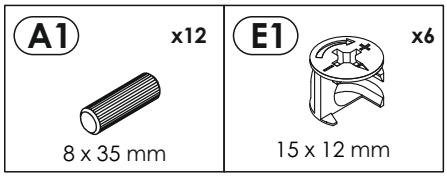
A1
x12
8 x 35 mm
E1
x6
15 x 12 mm

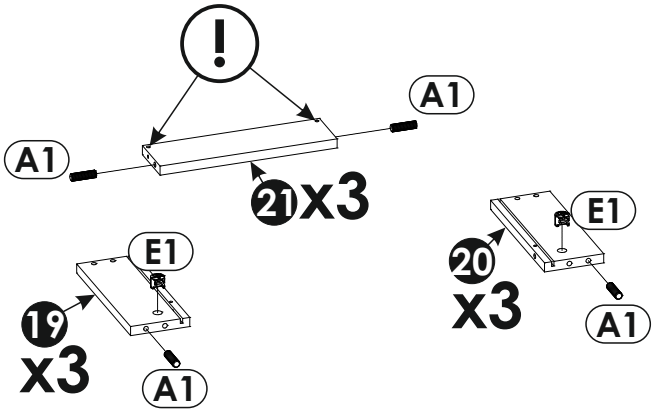
A1
A1
21 x3
E1
19
x3
A1
E1
20
x3
A1

39

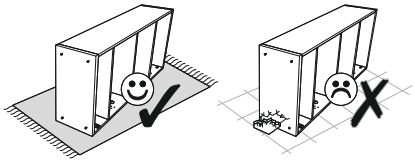

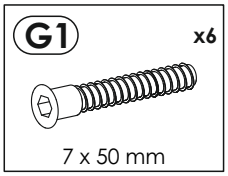
G1
x6
7 x 50 mm

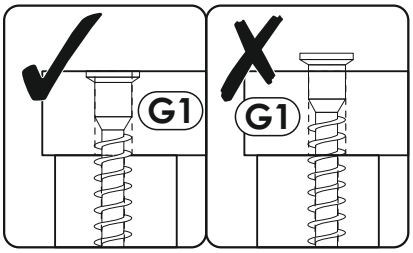
G1
G1

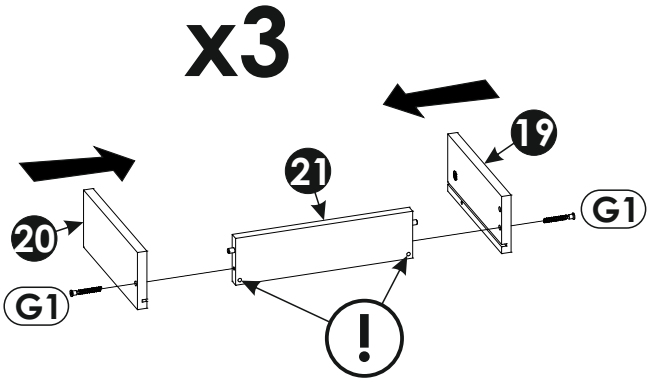
x3
19
21
20
G1
G1

40

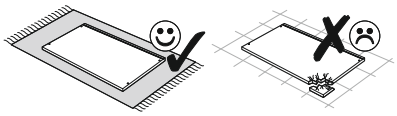

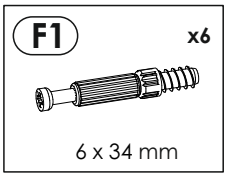
F1
x6
6 x 34 mm

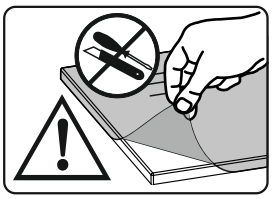

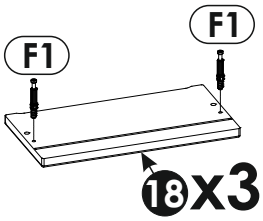
F1
F1
18 x3

41

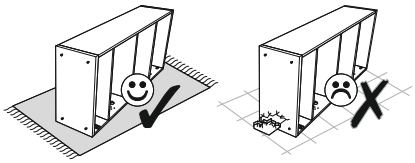

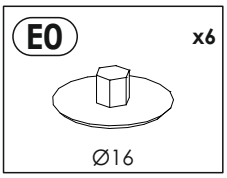

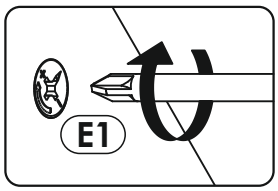

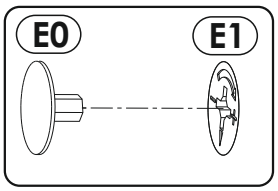

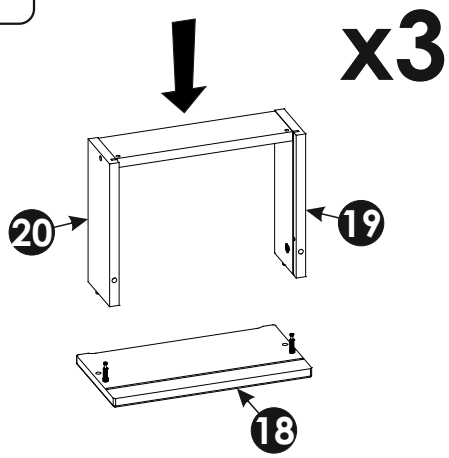

42

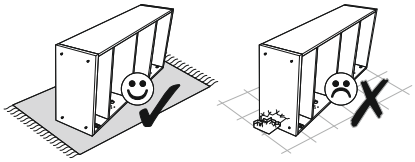

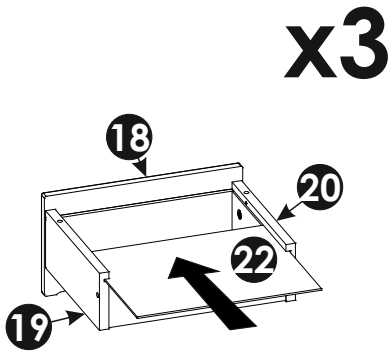

43

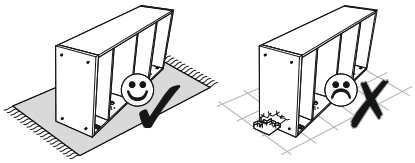

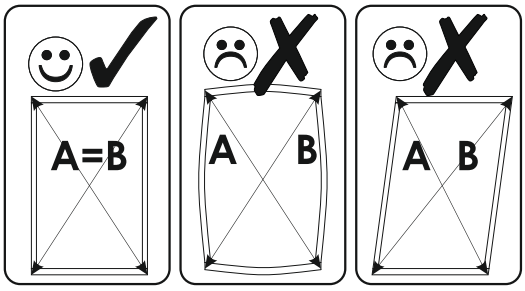
A=B
A
B
A
B

x3

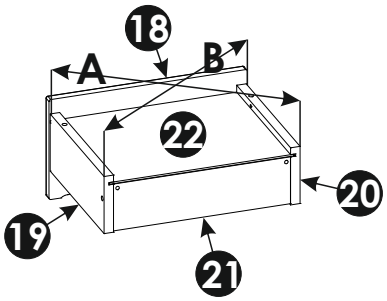
18
A
B
22
20
19
21

44

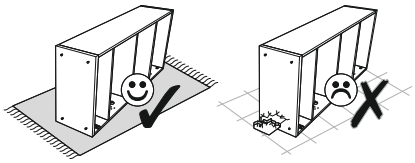

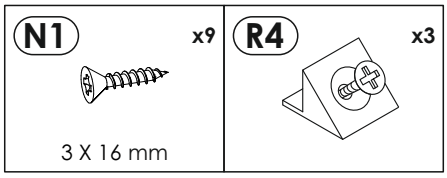
N1
x9
3 X 16 mm
R4
x3

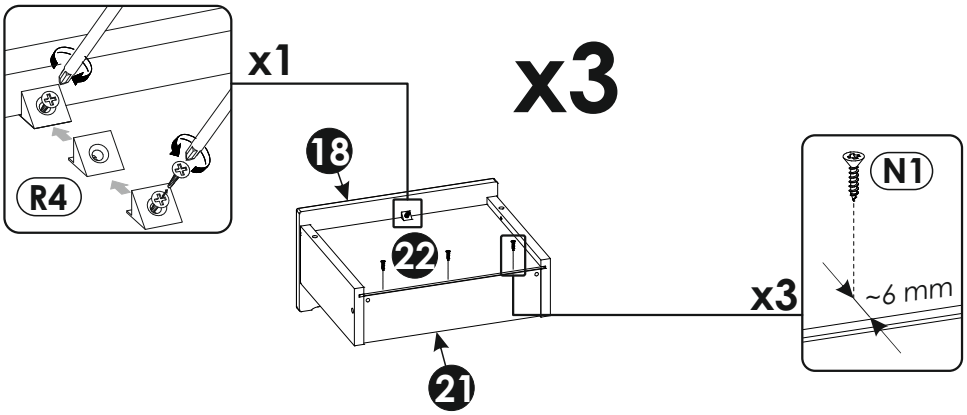
x1
R4
x3
18
22
21
x3
N1
~6 mm

45

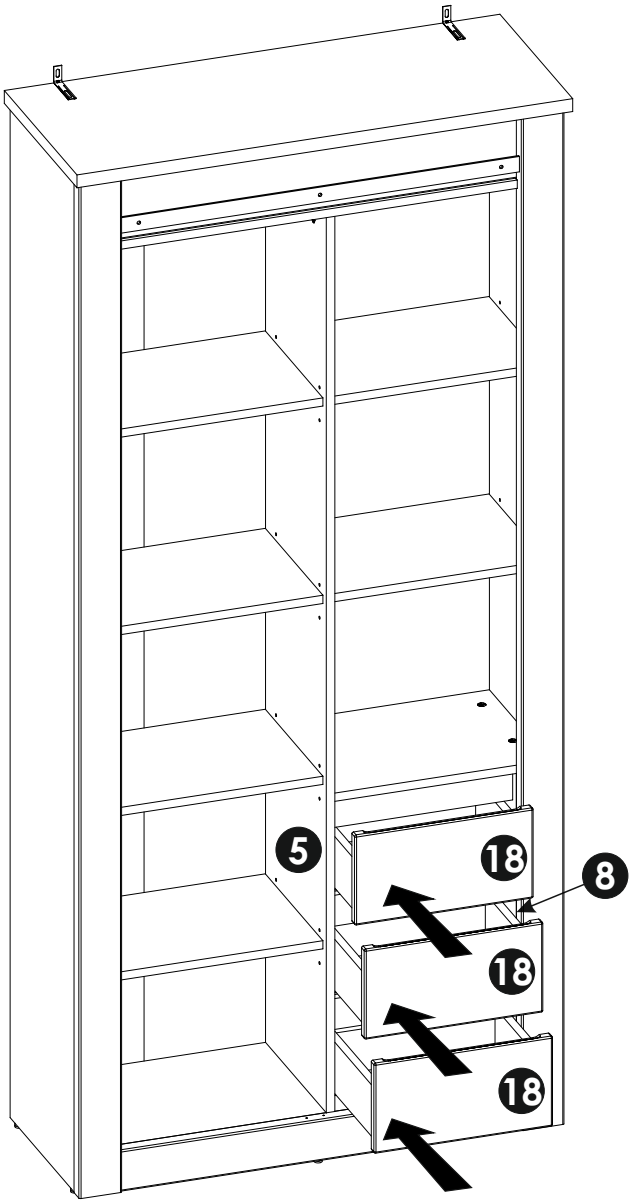

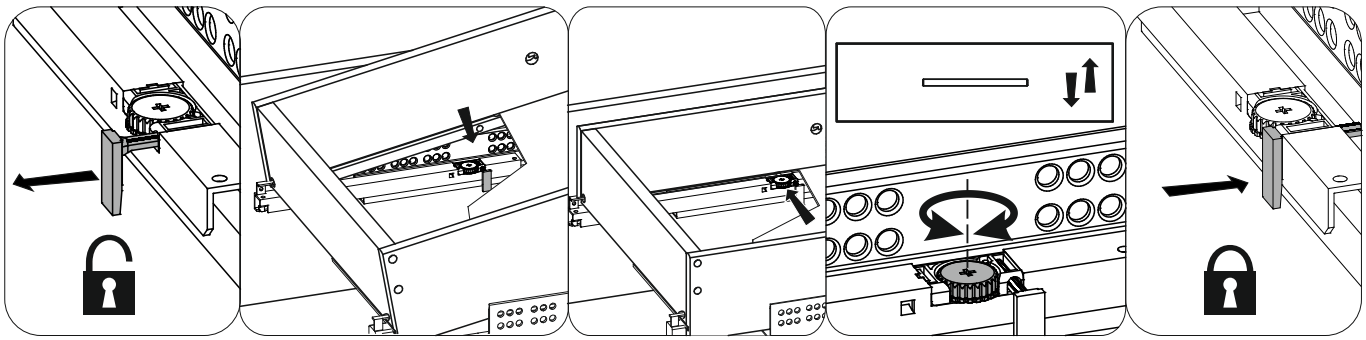

46

I0 x4	R16 x2	RL7 x1	RL2 x2
3,5 x 16 mm			

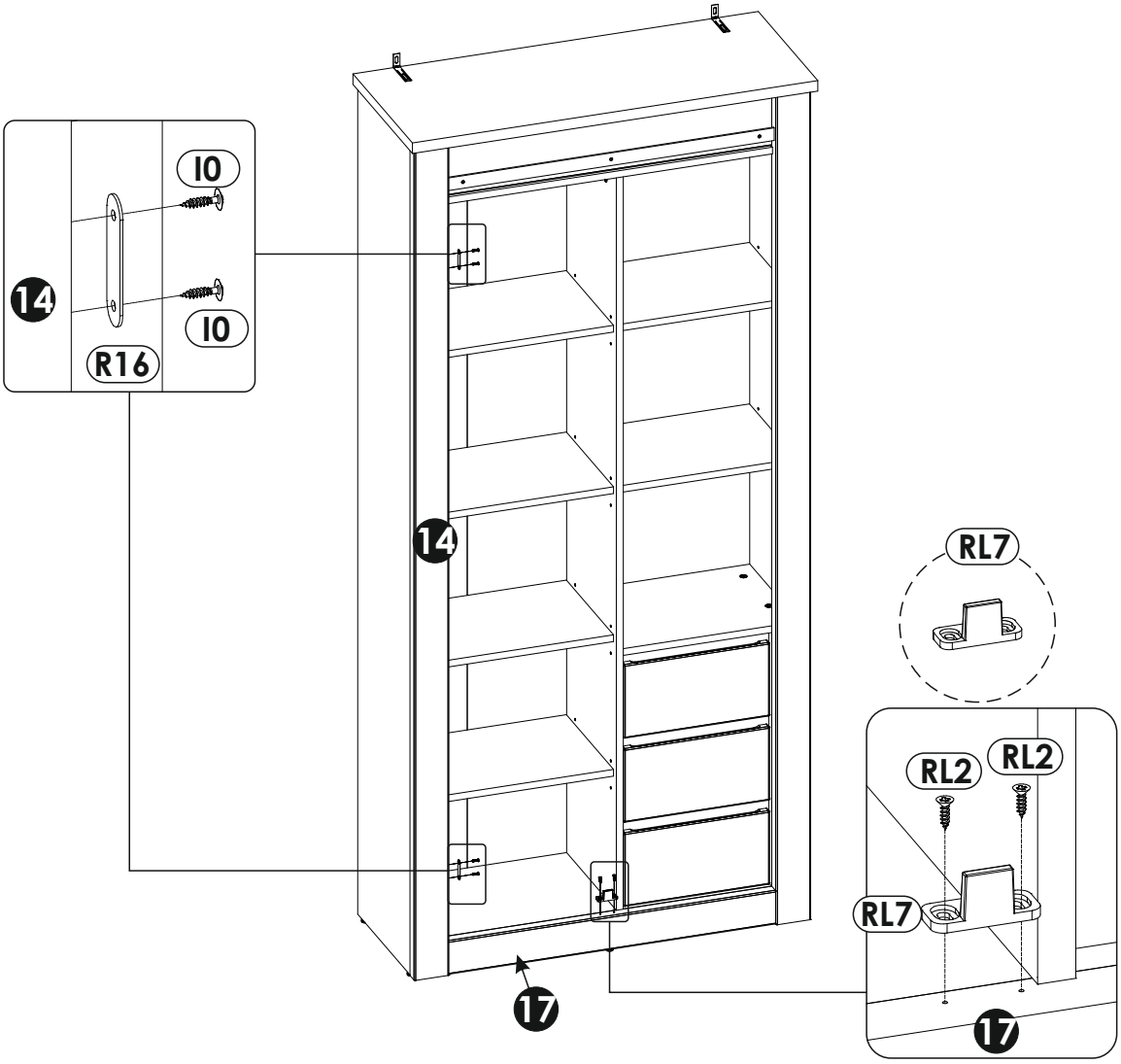

47

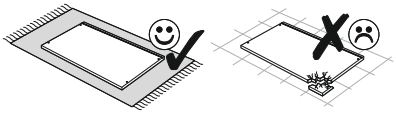

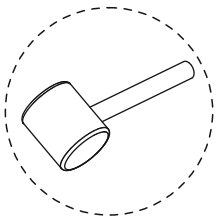

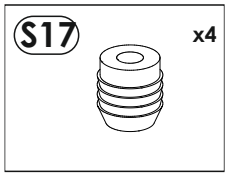

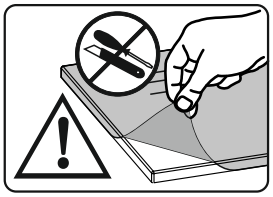

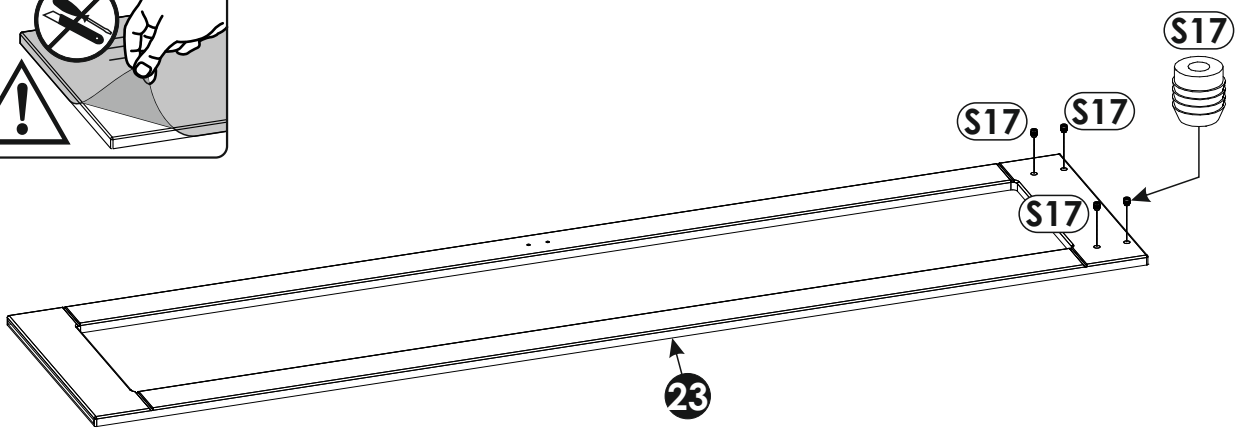

48

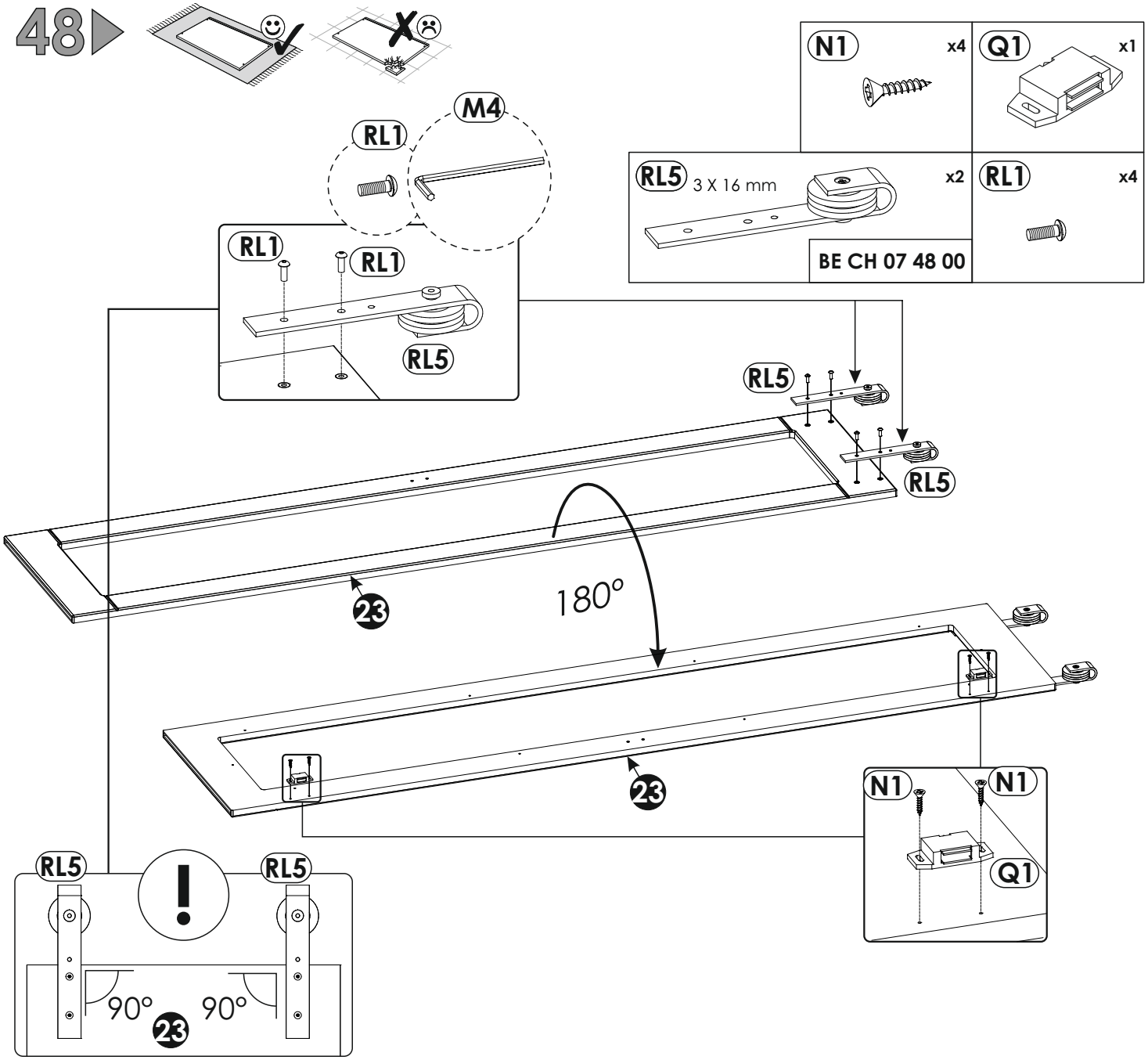
N1 x4
Q1 x1
RL5 3 X 16 mm x2
RL1 x4
BE CH 07 48 00
M4
RL1
RL1
RL1
RL5
RL5
RL5
23
180°
23
N1
N1
Q1
RL5
RL5
90°
90°
23

49

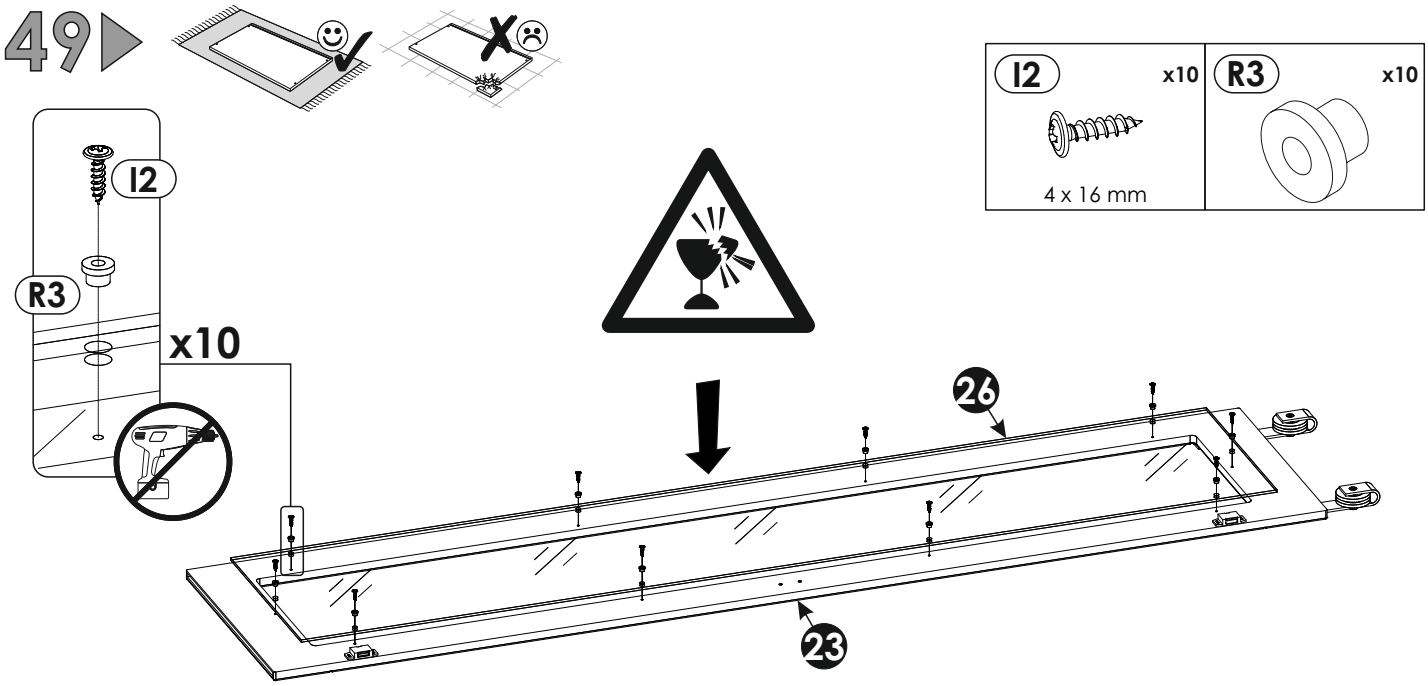
I2 x10
4 x 16 mm
R3 x10
I2
R3
x10
26
23

50

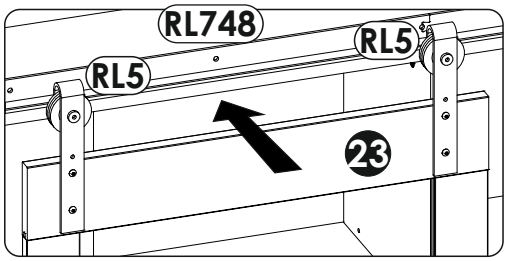

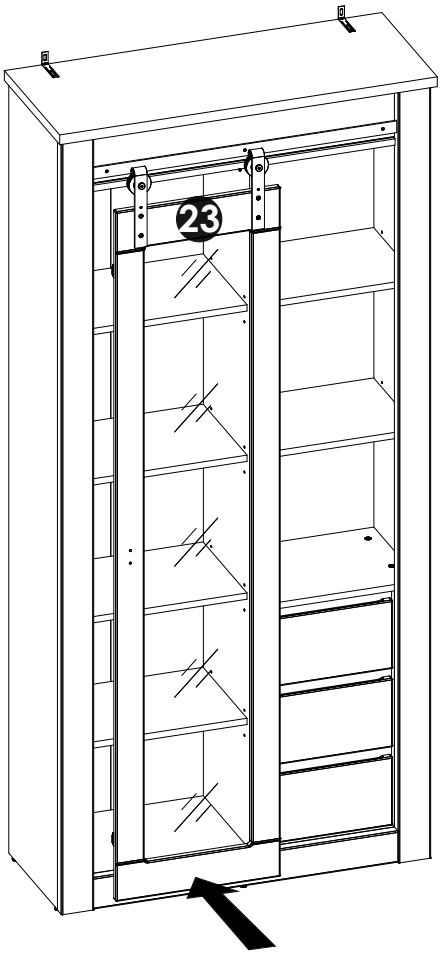

51

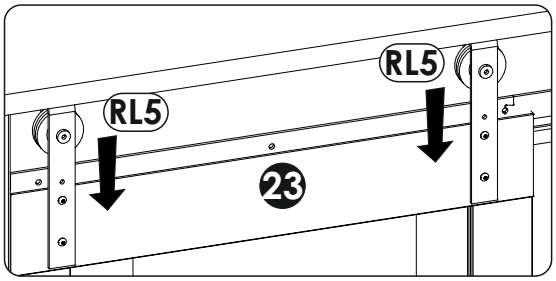

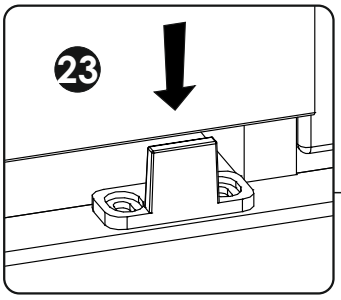

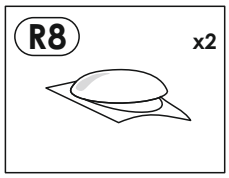

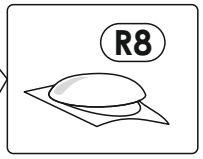

52

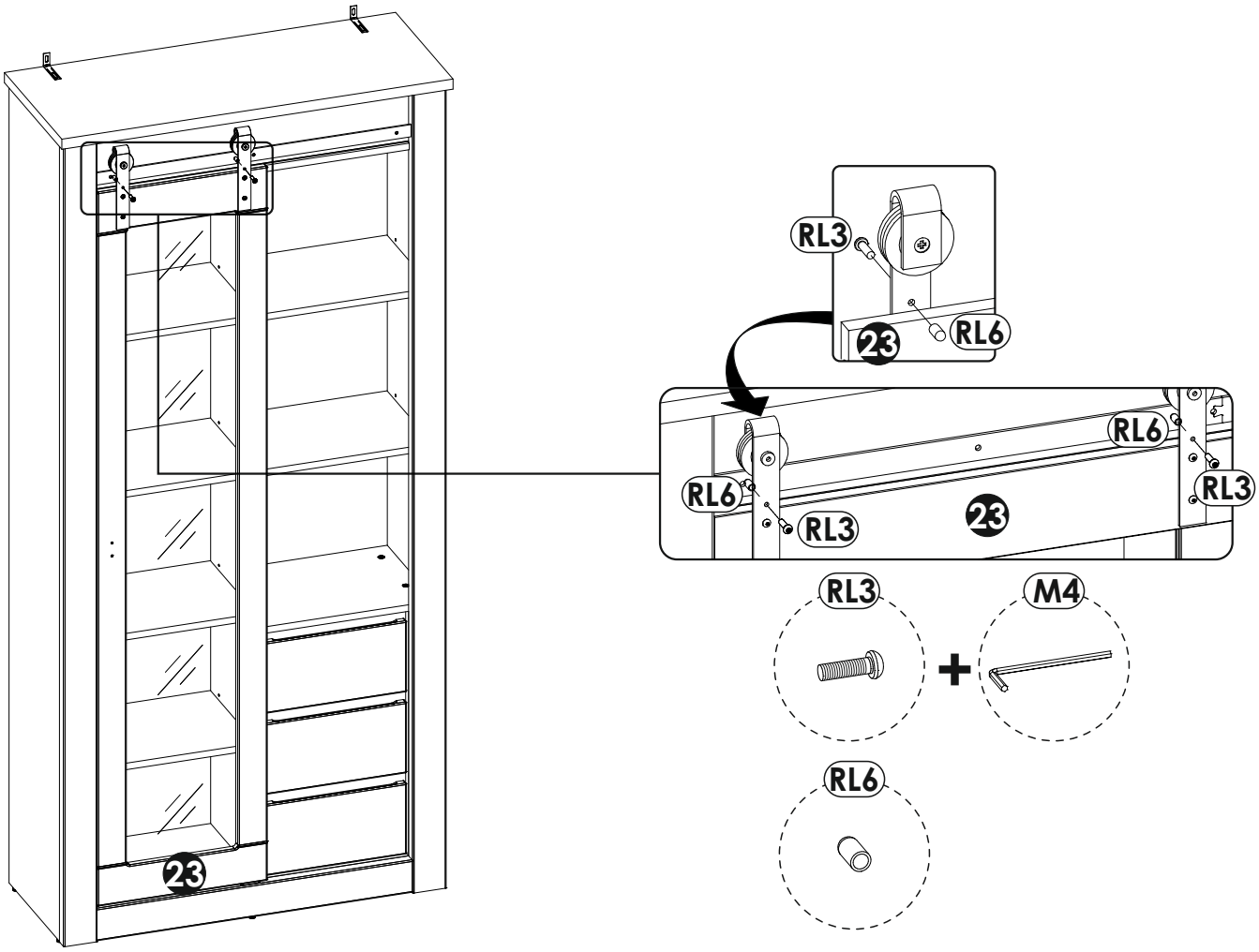

53

H1 x1	K7 x2
L - 70 mm	4 x 22 mm

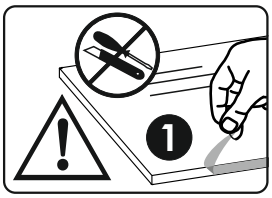

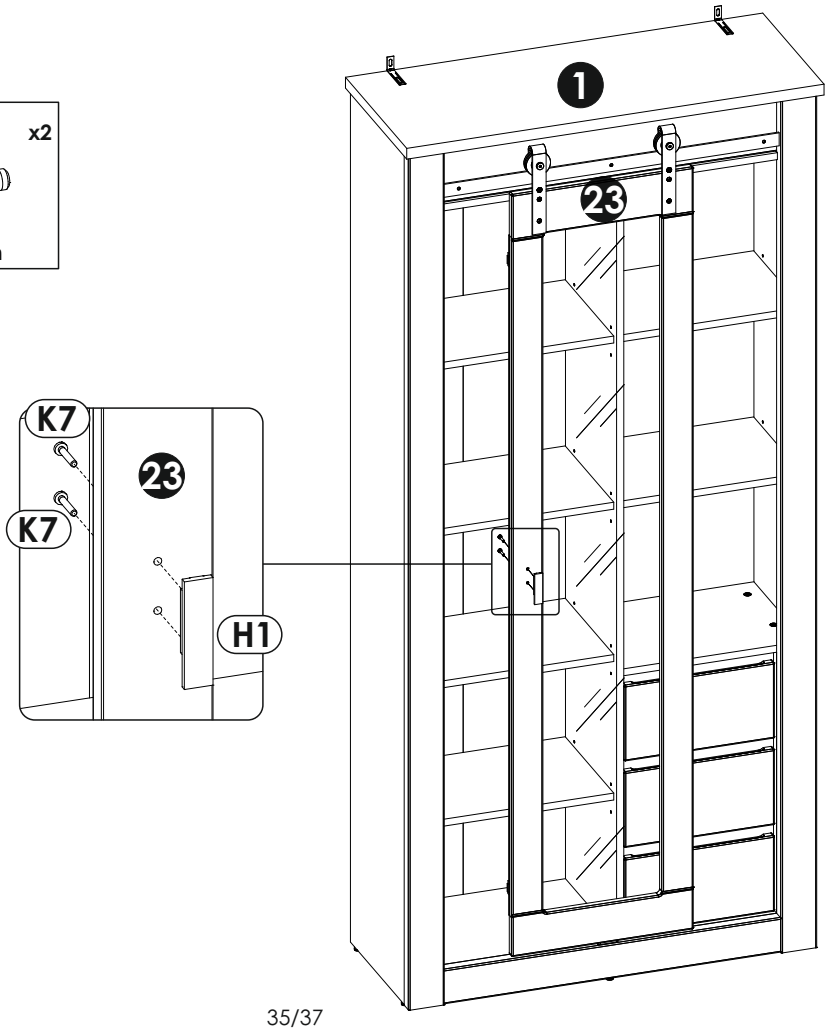

54

max

24 H

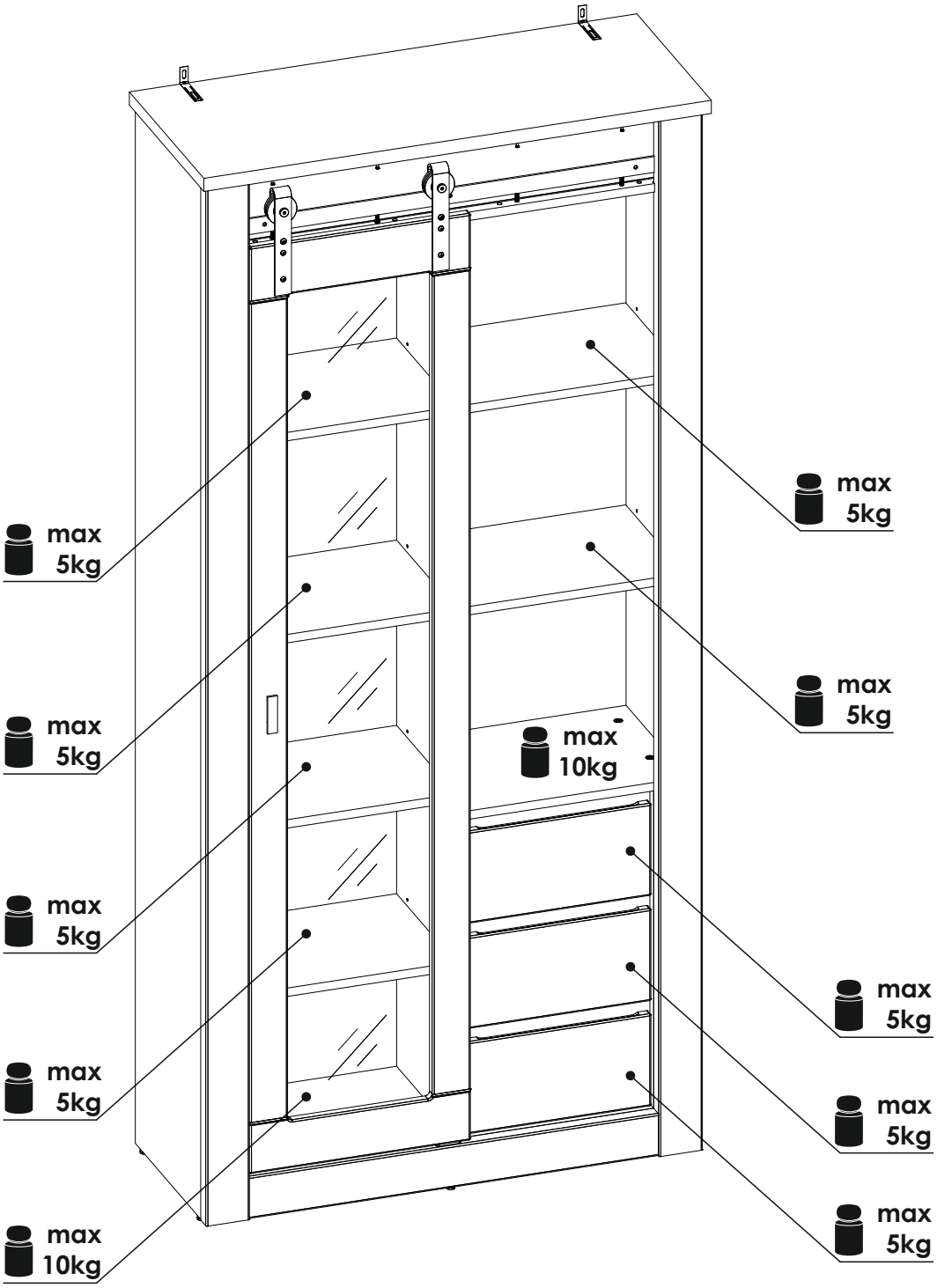
max 5kg
max 5kg
max 5kg
max 5kg
max 10kg
max 5kg
max 5kg
max 5kg
max 5kg
max 5kg
max 10kg

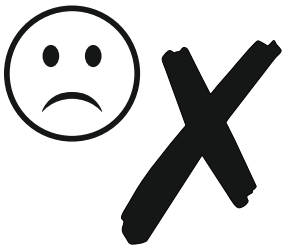

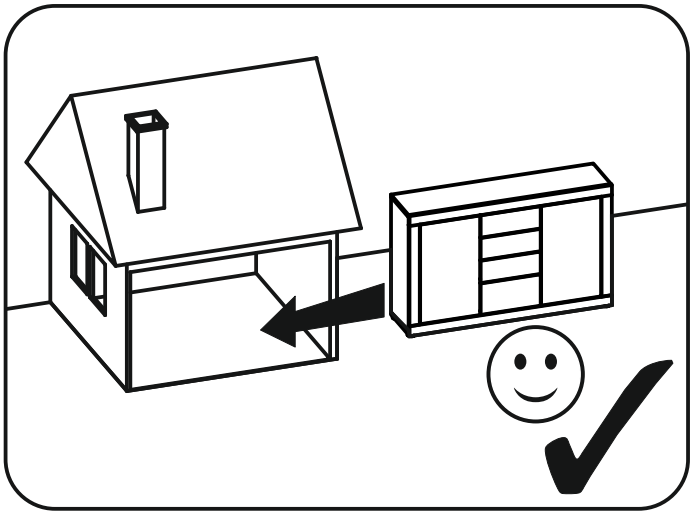

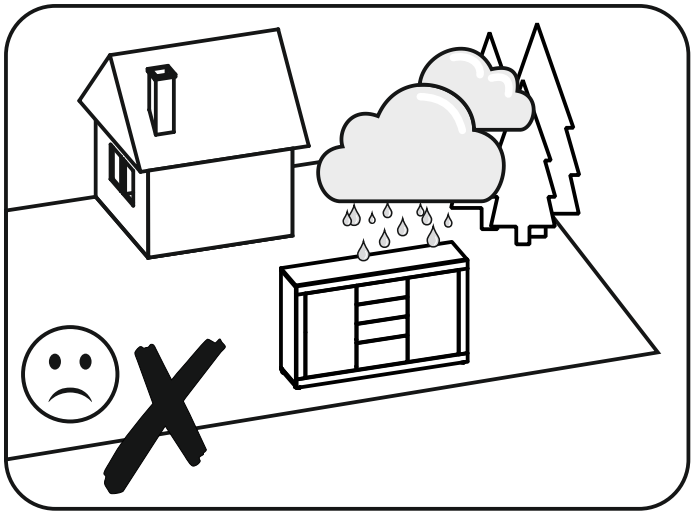

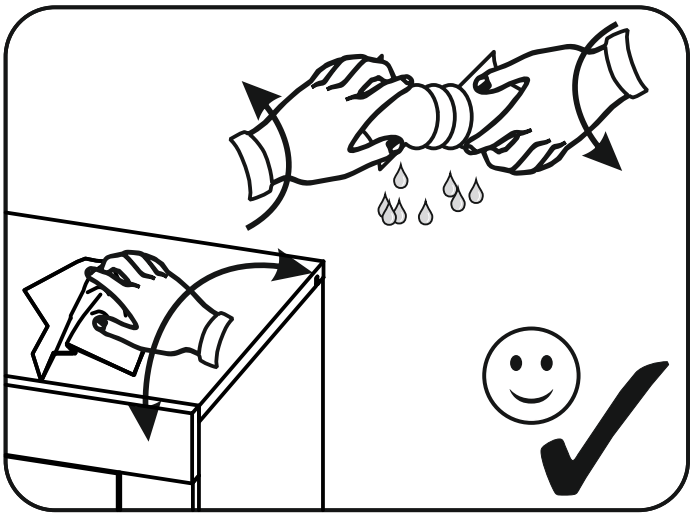

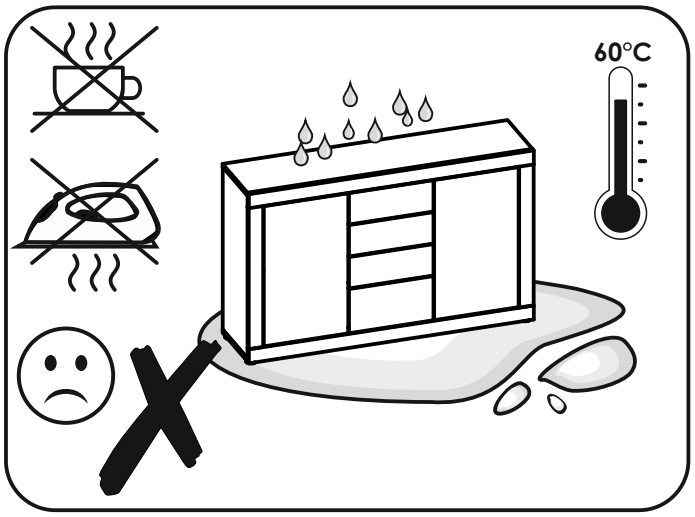
60°C

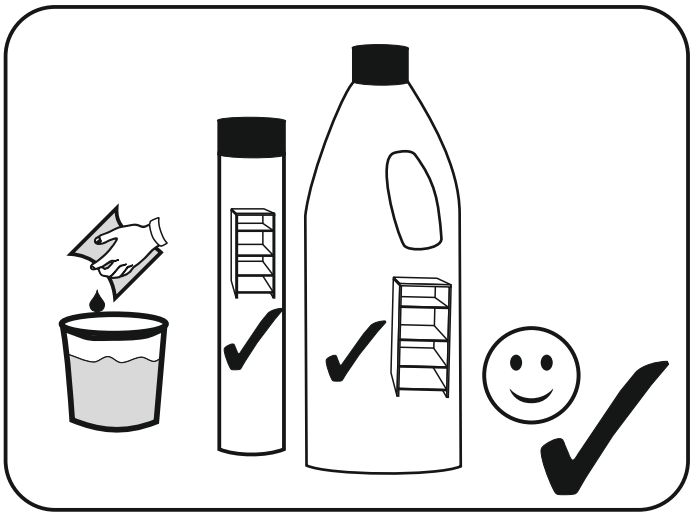

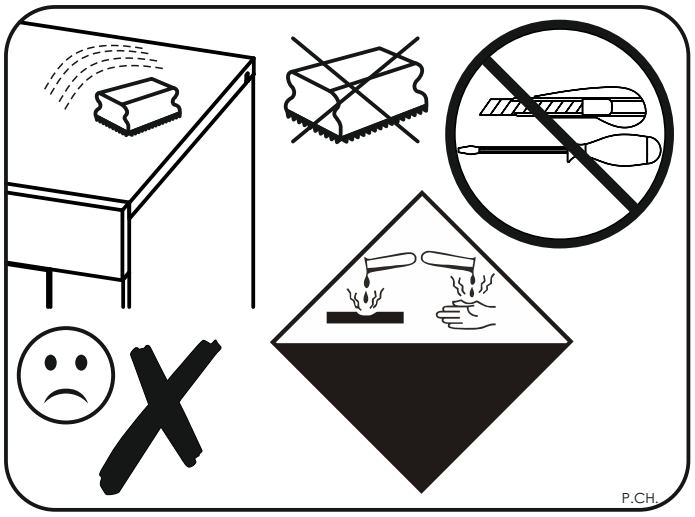
P.CH.

5WiXDY32

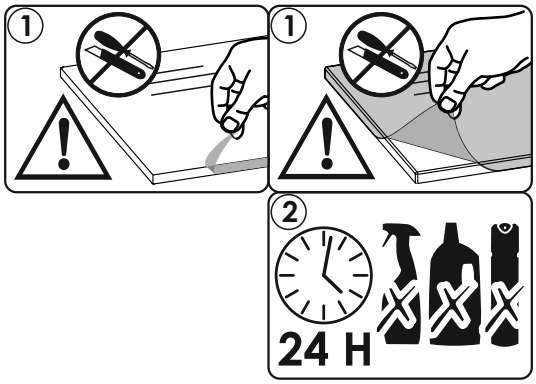

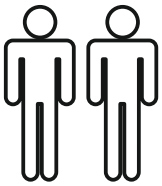

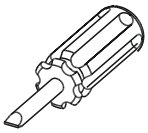

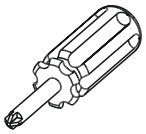

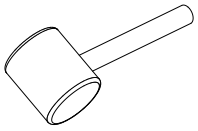

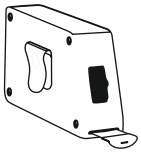

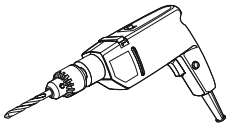

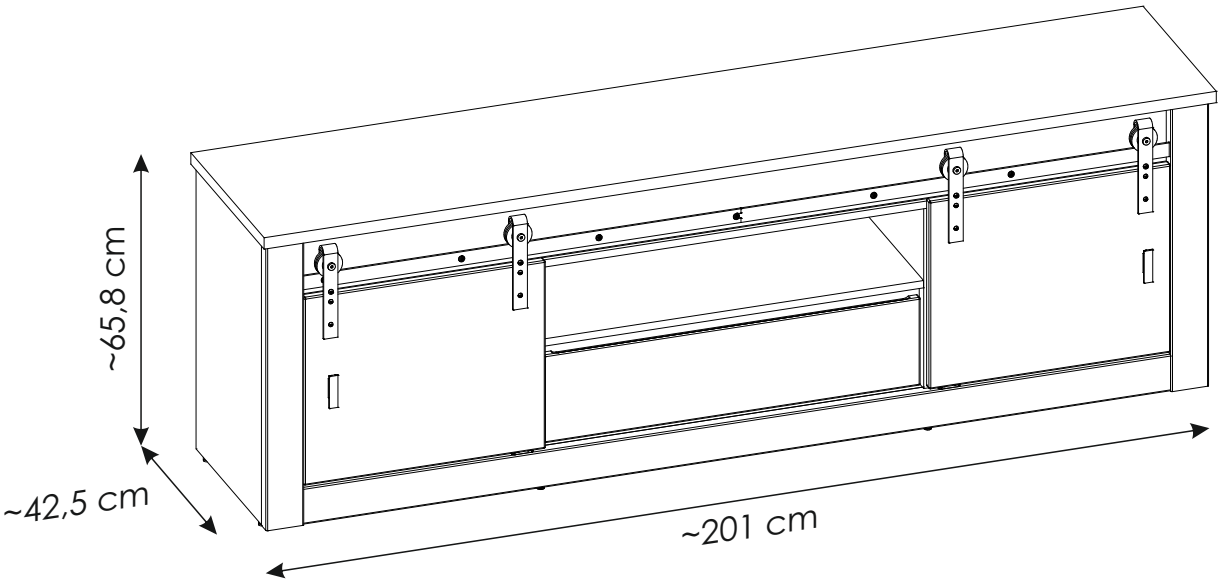

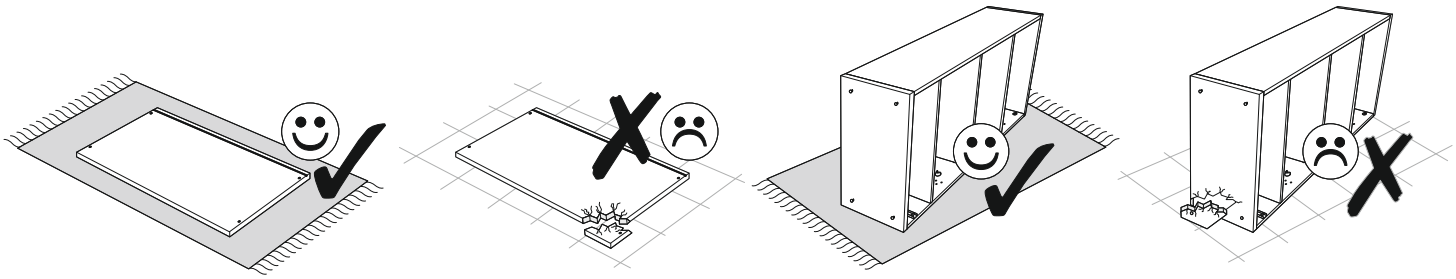

PL.
UWAGA! Mebel należy trwale zamocować do ściany, aby uniknąć ryzyka związanego z przewróceniem się mebla.
W paczce nie ma śrub mocujących, ponieważ rodzaj mocowania należy odpowiednio dobrać do rodzaju ściany. Dobierz właściwe do Twojego rodzaju ściany.

D.
ACHTUNG! Um alle mit dem Umkippen des Möbels verbundenen Risiken auszuschließen, muss das Möbel fest an der Wand verankert werden. Beschläge für die Wandbefestigung sind nicht beigepackt, da diese von der jeweiligen Wandbeschaffenheit abhängig sind. Bitte solche Befestigungschläge wählen, die für die heimischen Wände geeignet sind.

FR.
ATTENTION! Ce meuble doit être fixé en permanence au mur pour éviter les risques de chute. Les vis de fixation ne sont pas livrées car le type de fixation doit être choisi en fonction du type de mur. Sélectionnez les fixations adaptées au mur.

I.
ATTENZIONE! Il mobile deve essere permanentemente fissato alla parete per evitare i rischi derivanti da un ribaltamento del mobile. La confezione non include le viti di fissaggio, in quanto il tipo di fissaggio deve essere scelto in base al tipo di parete. Utilizzare viti appropriate in base al materiale della parete.

HR.
NAPOMENA! Namještaj mora biti trajno pričvršćen za zid, kako bi se izbjegao rizik od njegova prevrtanja. U paketu nema vijaka za pričvršćivanje, jer se vrsta montaže mora prilagoditi vrsti zida. Odaberite pravu vrstu prema Vašoj vrsti zida.

EN.
WARNING! To prevent this furniture from tripping over, fix it to the wall permanently. Fixing devices are not included since different wall materials require different types of fixing devices. Please make sure you chose the correct ones for your type of wall.

SK.
POZOR! Nábytok musí byť trvalo pripevnený k stene tak, aby sa zamedzilo riziku prevrátenia. Balík neobsahuje upevňovacie skrutky, pretože typ upevnenia je treba vybrať podľa typu steny. Vyberte typ vhodný pre Vašu stenu.

CZ.
POZOR! Nábytek je nutné pevně připevnit ke zdi, abychom se vyhnuli riziku spojenému s jeho převrhnutím. Součástí balení nejsou připevňovací šrouby, protože způsoby připevění je nutné zvolit podle druhu stěny. Vyberte správný pro Váš typ stěny.

RU.
ПРИМЕЧАНИЕ! Эту мебель необходимо всегда прикреплять к стене, чтобы избежать рисков, связанных с переворотом мебели. В пакете нет крепежных винтов, потому что тип крепления должен быть выбран в соответствии с типом стены. Выберите, пожалуйста, правильные винты к вашей стене.

RO.
ATENȚIE!Mobila trebuie ancorată permanent în perete pentru a evita riscul de răsturnare a mobilei. În pachet nu sunt incluse șuruburile de fixare, deoarece tipul de ancoraj trebuie ales în funcție de tipul de perete. Alegeți șuruburile potrivite pentru tipul Dvs. de perete.

TR.
DİKKAT!Devrilme riskini önlemek için mobilya duvara sabitlenmelidir. Sabitleme cıvataları pakete dahil değil, çünkü sabitleme tertibatının tipi, duvara tipine uygun olarak seçilmelidir. Onu duvarınızın tipine göre seçiniz.

AR.
ملاحظة!
يجب تثبيت الأثاث بإحكام إلى الحائط أو الجدار لتجنب خطر إنقلابه. لا تحتوي العلبة على مسامير التثبيت، إذ إنه ينبغي إستعمال المسامير المخصصة لنوعية الحائط أو الجدار. اختر المسامير التي تناسب جدارك.

E.
¡ATENCIÓN! El mueble debe ser fijado permanentemente a la pared para evitar el riesgo relacionado con el vuelco del mueble. En el paquete no hay tornillos de fijación, ya que se debe elegir el tipo de fijación adecuado para el tipo de pared. Elija el apropiado para su tipo de pared.

CN.
注意！本家具需要固定在墙上以免倒塌。
箱子里没有安装螺钉，
因为安装方式需要根据墙的类型调整。
请按照您的墙类型选择合适的安装方式.

SLO.
POZOR! Pohištvo trajno pritrdite na steno, da preprečite tveganje, da se prevrne. V paketu ni pritrdilnih vijakov, saj je treba način pritrditve ustrezno izbrati glede na vrsto stene. Izberite način, ki je ustrezen za vašo steno.

HU.
FIGYELEM! Rögzítse a bútorokat a falhoz, hogy elkerülje a bútor felborulásának kockázatát.
A készletben nem találhatók rögzítőcsavarok, mivel a rögzítés típusa a fal típusától függ.
Válassza ki a fal típusának megfelelő kötőelemeket.

NL.
OPMERKING!De meubelen moeten permanent aan de muur worden bevestigd om te voorkomen dat de meubelen kantelen. Er zitten geen bevestigingsschroeven in het pakket, omdat het type bevestiging moet worden gekozen op basis van het type muur. Kies de juiste voor uw type muur.

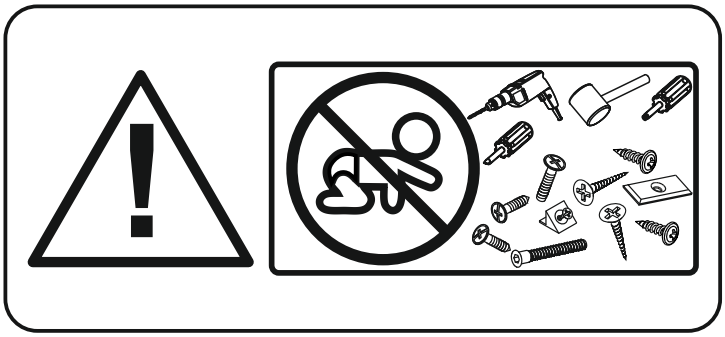

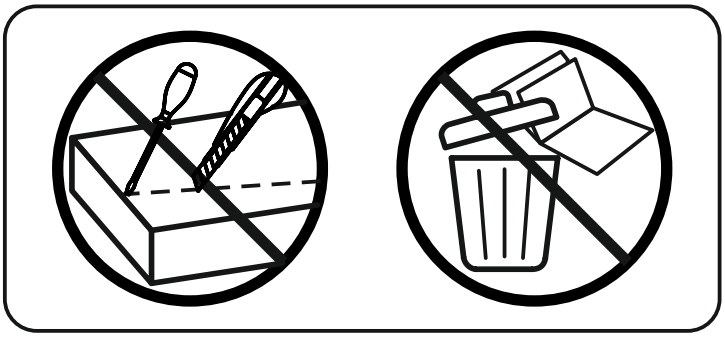

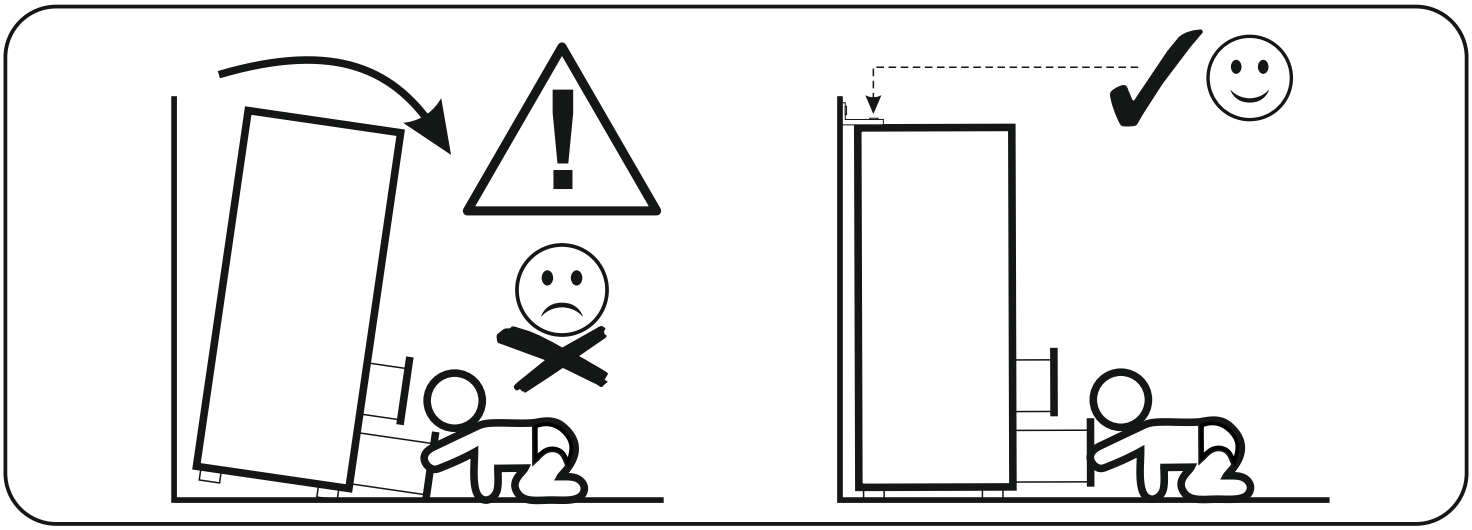

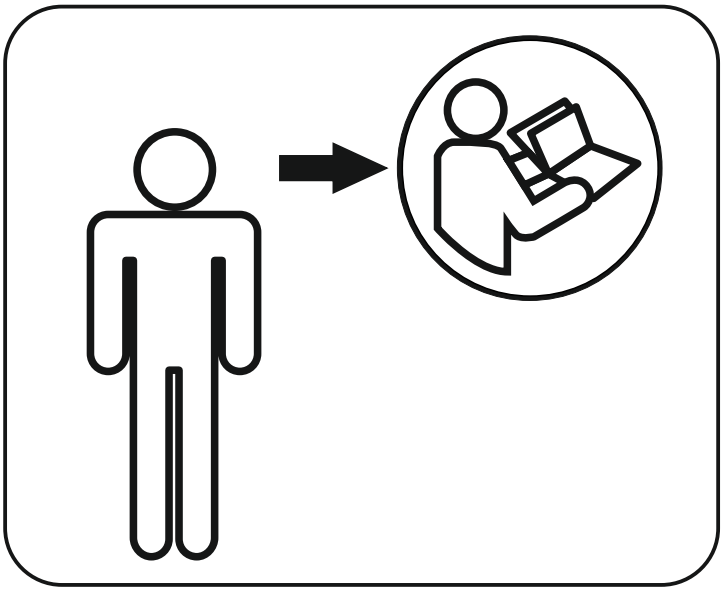

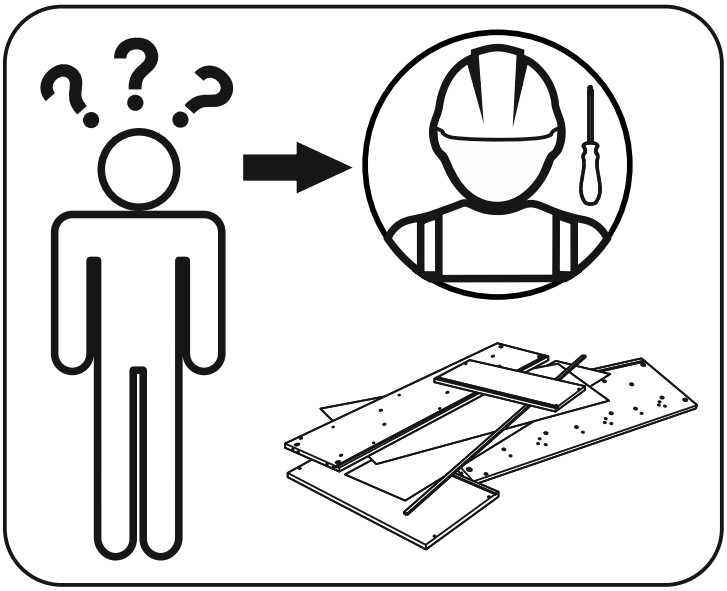

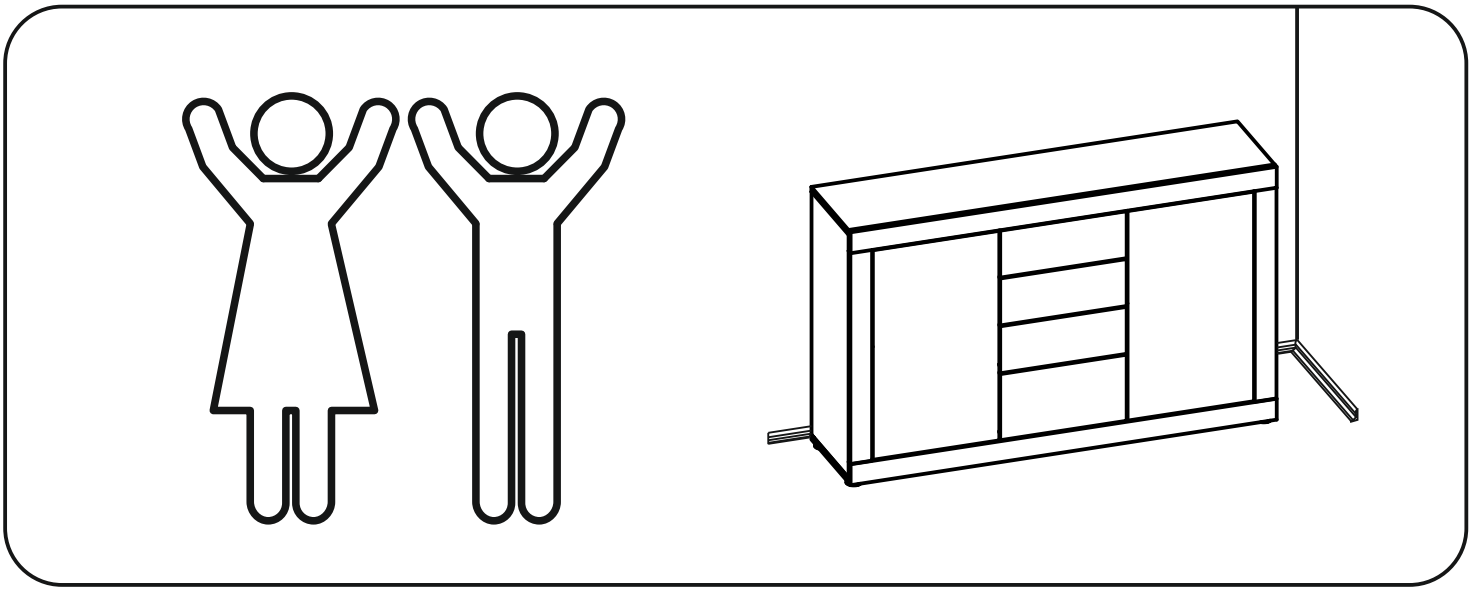

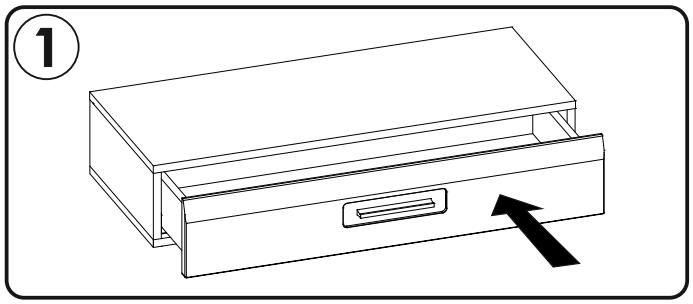
1

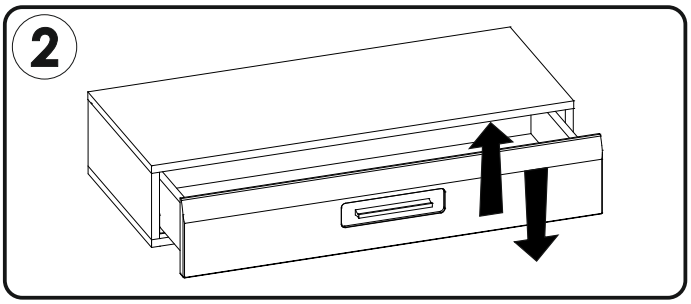
2

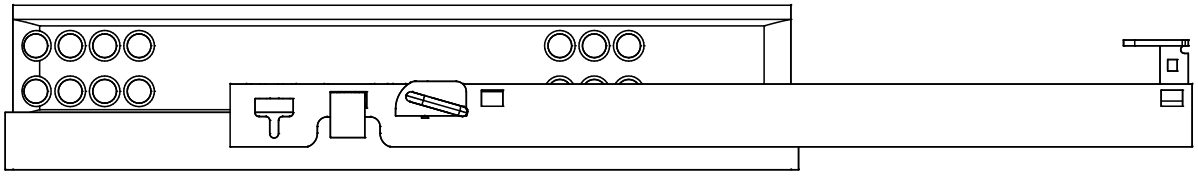

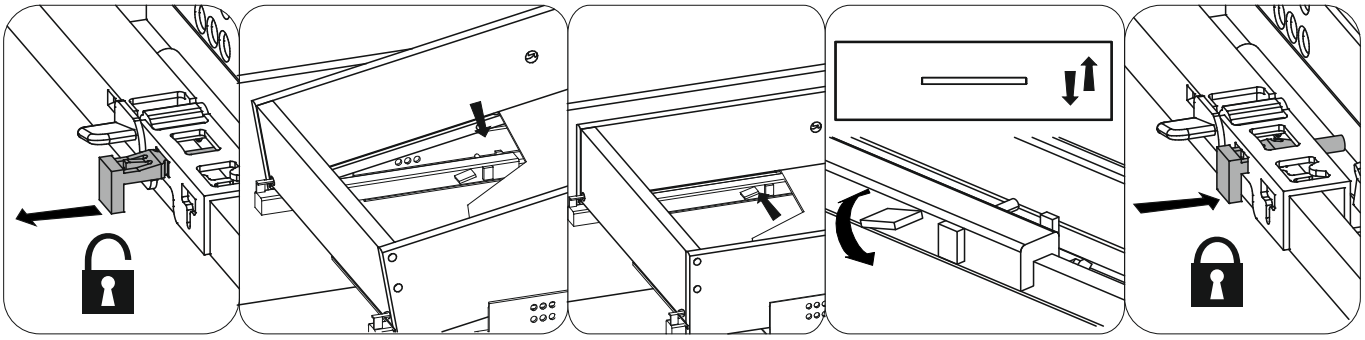

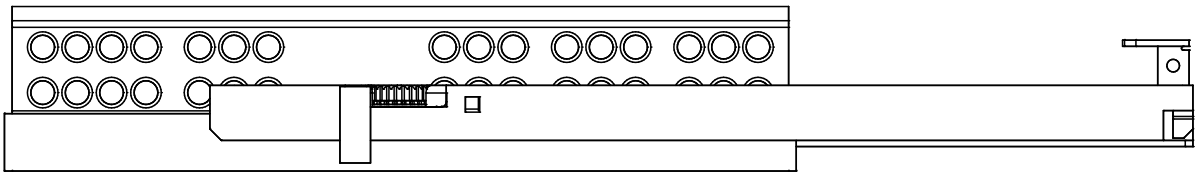

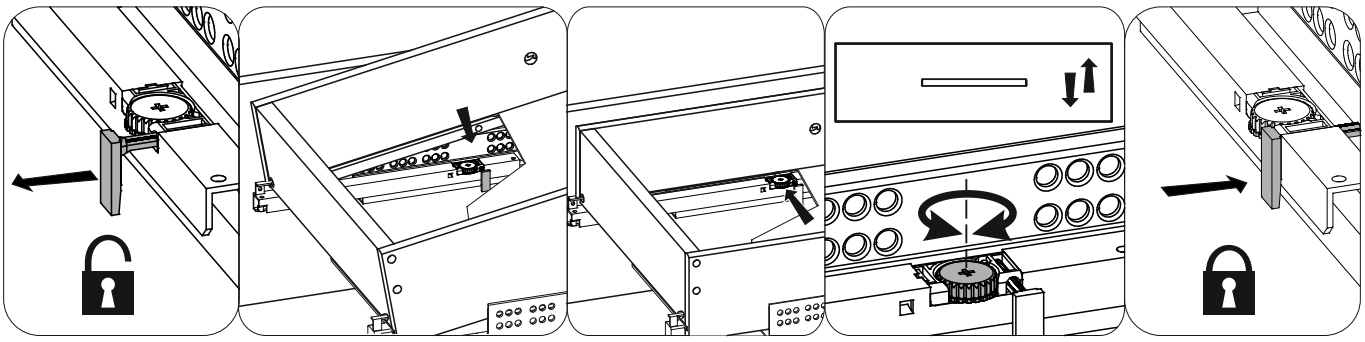

5WiXDY32

A1 8 x 35 mm	**x65**	
C2 5 x 13 mm	**x4**	
D2	**x8**	
E0 Ø16	**x14**	
E1 15 x 12 mm	**x48**	
F1 6 x 34 mm	**x48**	
G1 7 x 50 mm	**x6**	
H1 L - 70 mm	**x2**	
I0 3 x 13 mm	**x4**	
I2 4 x 16 mm	**x2**	
K7 4 x 22 mm	**x4**	
M	**x1**	
M4 3 mm	**x1**	
N0 3 X 13 mm	**x2**	
N1 3 x 16 mm	**x50**	
O3	**x8**	
P24	**x1**	
Q1	**x2**	
Q9	**x2**	
R4	**x6**	
R5	**x2**	
R8	**x2**	
R16	**x2**	
S17	**x8**	
T13 L - 310 mm	**x1**	
Z	**x1**	

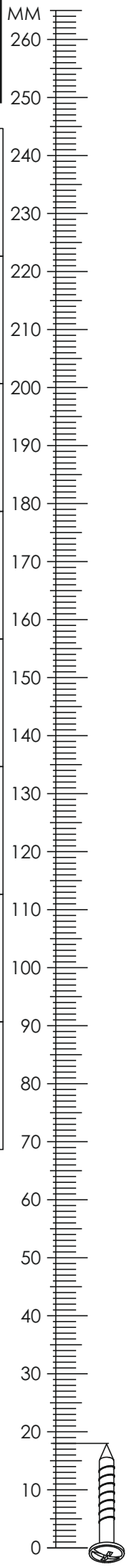

5WiXDY32

BE CH 18 28 00

x1

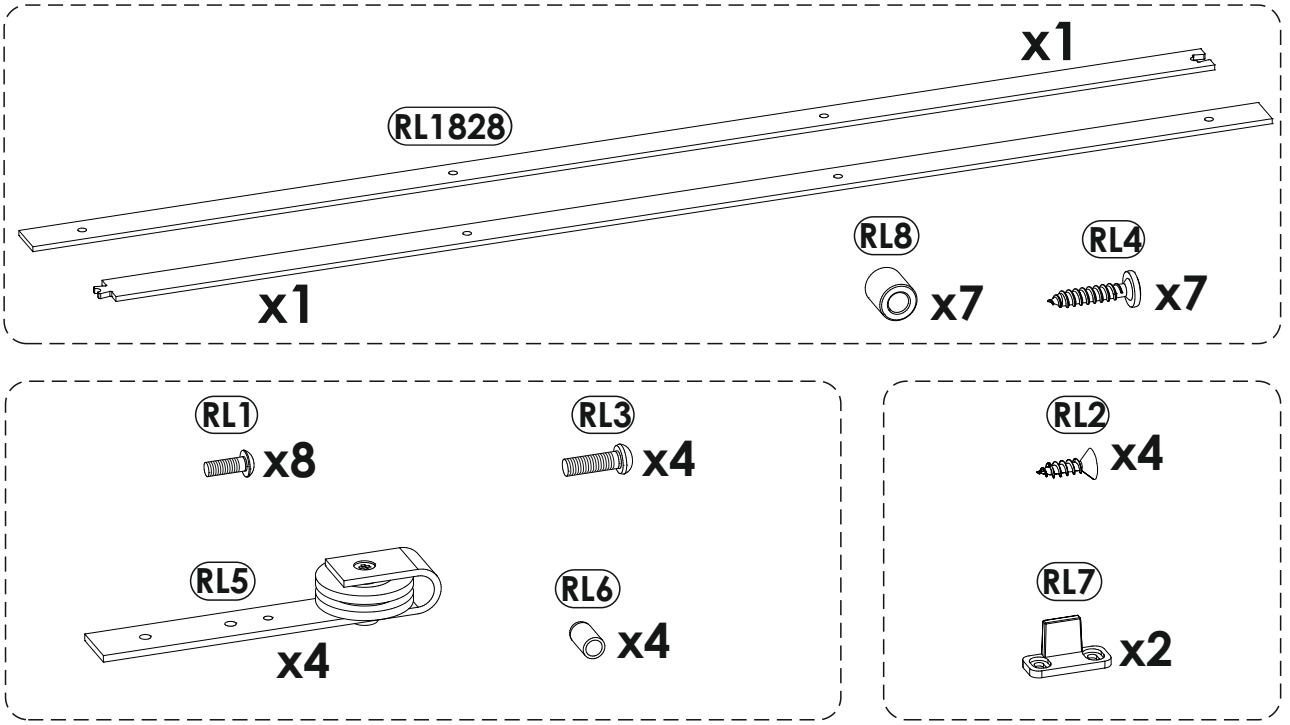

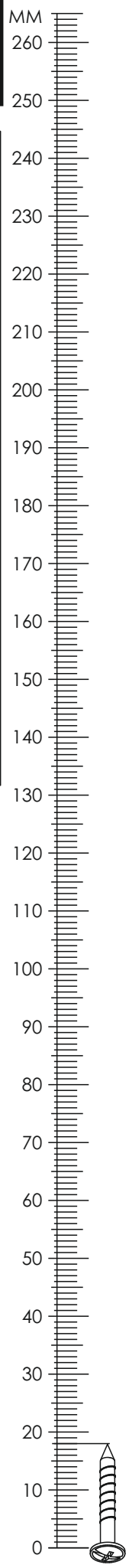

5WiXDY32

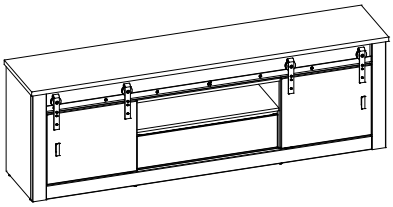

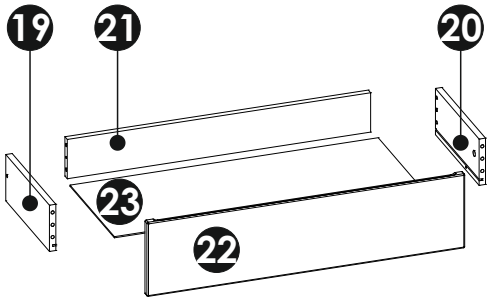

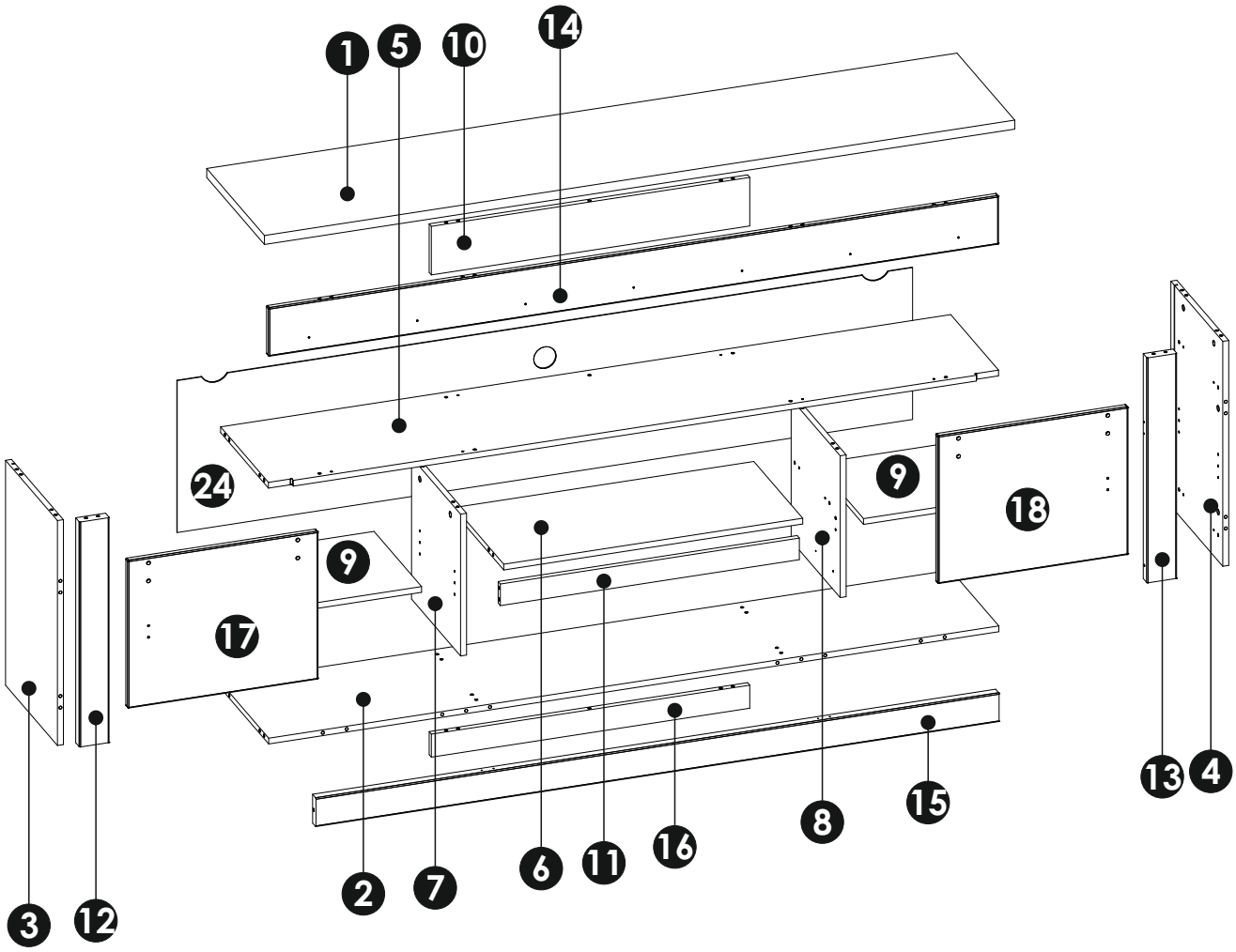

1	2010	425	25	x1	3/3
2	1956	354	16	x1	2/3
3	625	382	16	x1	1/3
4	625	382	16	x1	1/3
5	1956	362	16	x1	2/3
6	801	360	16	x1	1/3
7	394	361	16	x1	2/3
8	394	361	16	x1	2/3

9	561	350	16	x2	2/3
10	853	135	16	x1	3/3
11	801	60	16	x1	3/3
12	625	80	28	x1	1/3
13	625	80	28	x1	1/3
14	1956	135	16	x1	3/3
15	1830	80	25	x1	3/3
16	853	64	16	x1	3/3

17	411	510	16	x1	1/3
18	411	510	16	x1	1/3
19	300	120	16	x1	1/3
20	300	120	16	x1	1/3
21	759	102	16	x1	3/3
22	795	192	16	x1	3/3
23	771	305	3	x1	1/3
24	1970	422	3	x1	3/3

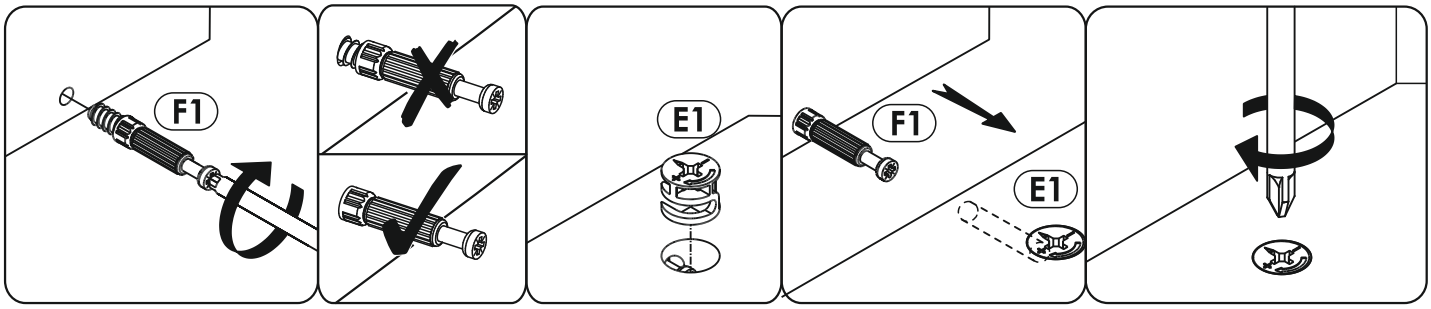

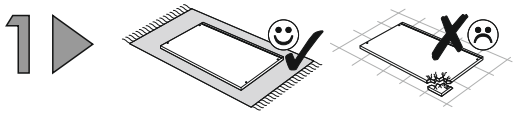

A1 x4 8 x 35 mm	C2 x2 5 x 13 mm	E1 x2 15 x 12 mm
	F1 x3 6 x 34 mm	T13 x1 L - 310 mm

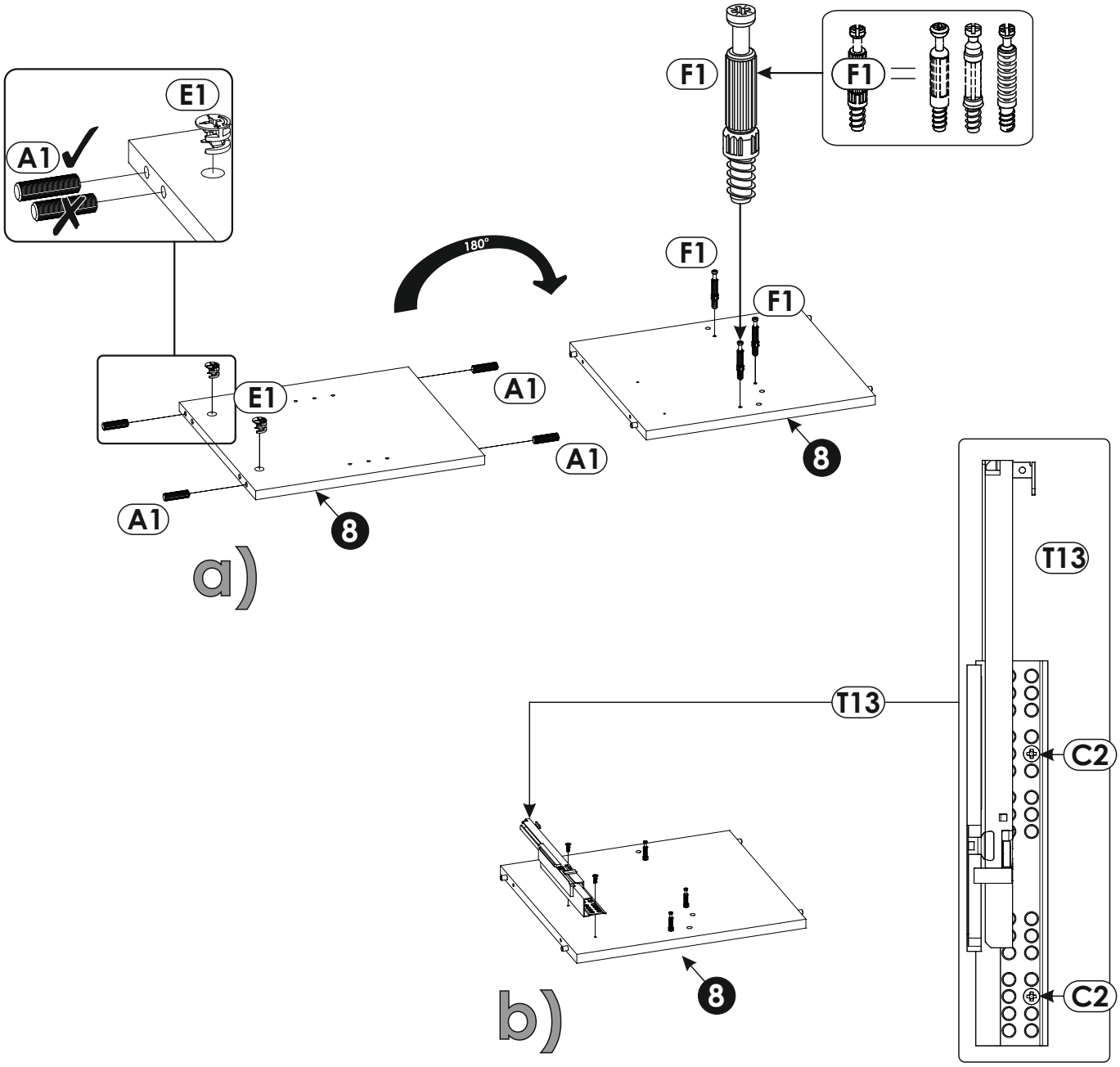

2

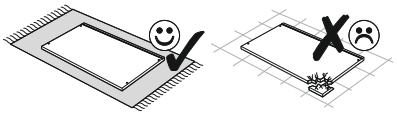

A1 x2	E1 x2
8 x 35 mm	15 x 12 mm

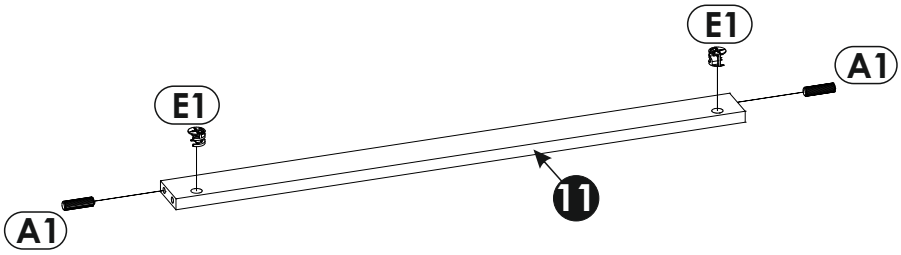

3

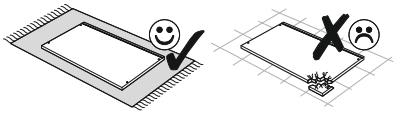

A1 x4	E1 x4
8 x 35 mm	15 x 12 mm

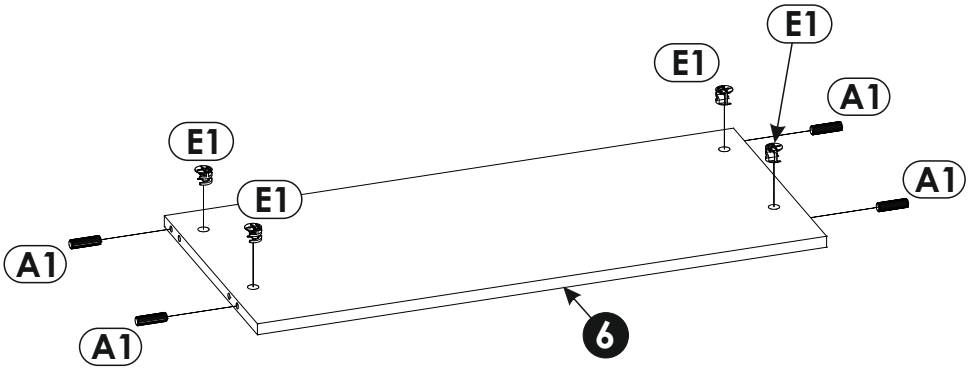

4

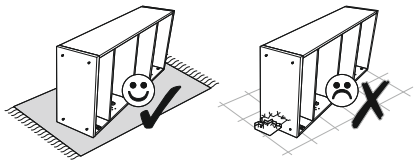

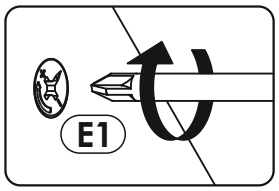

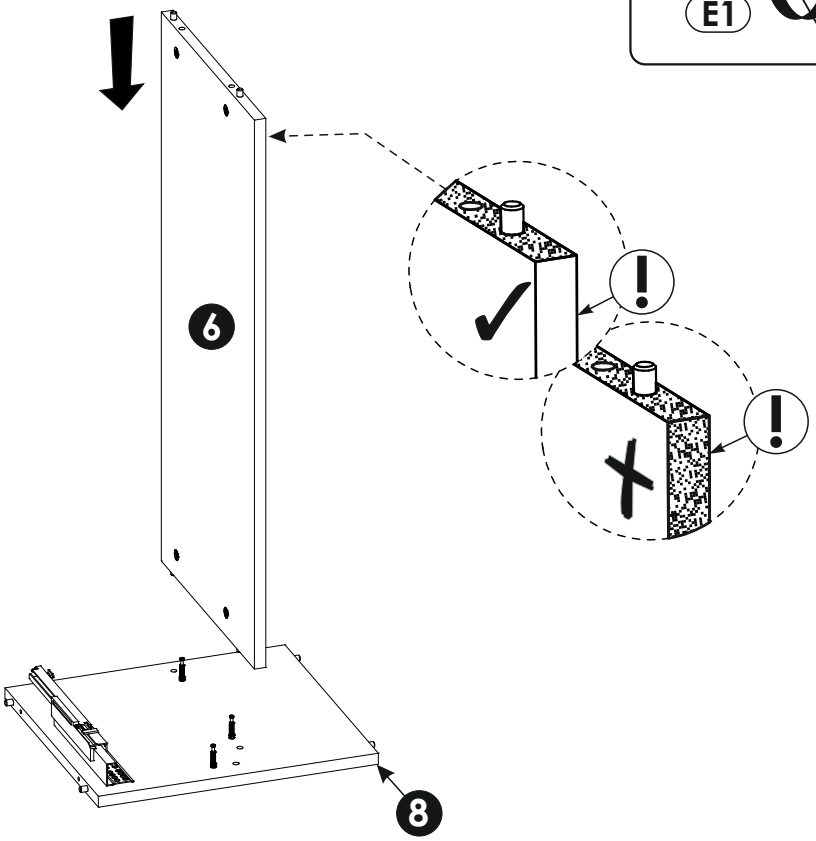

5

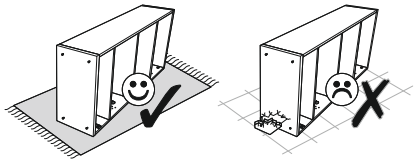

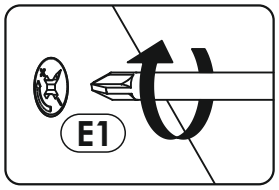

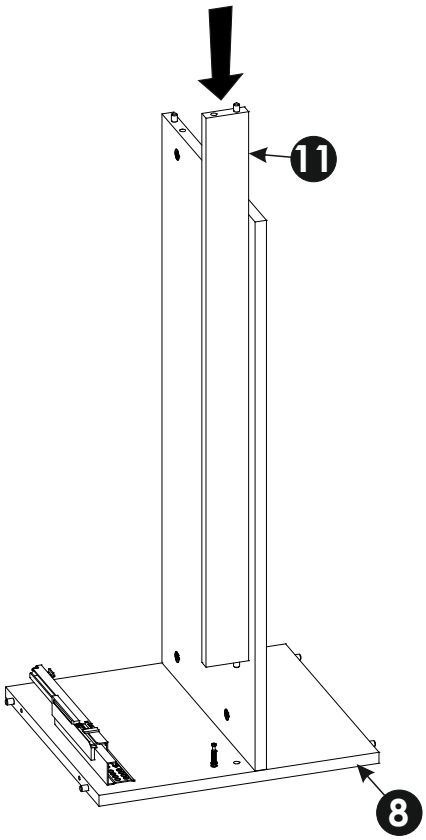

6

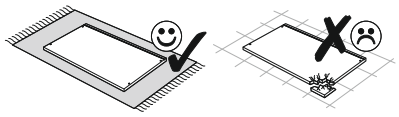

A1 x4 8 x 35 mm	C2 x2 5 x 13 mm	E1 x2 15 x 12 mm
	F1 x3 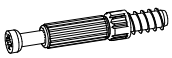 6 x 34 mm	T13 x1 L - 310 mm

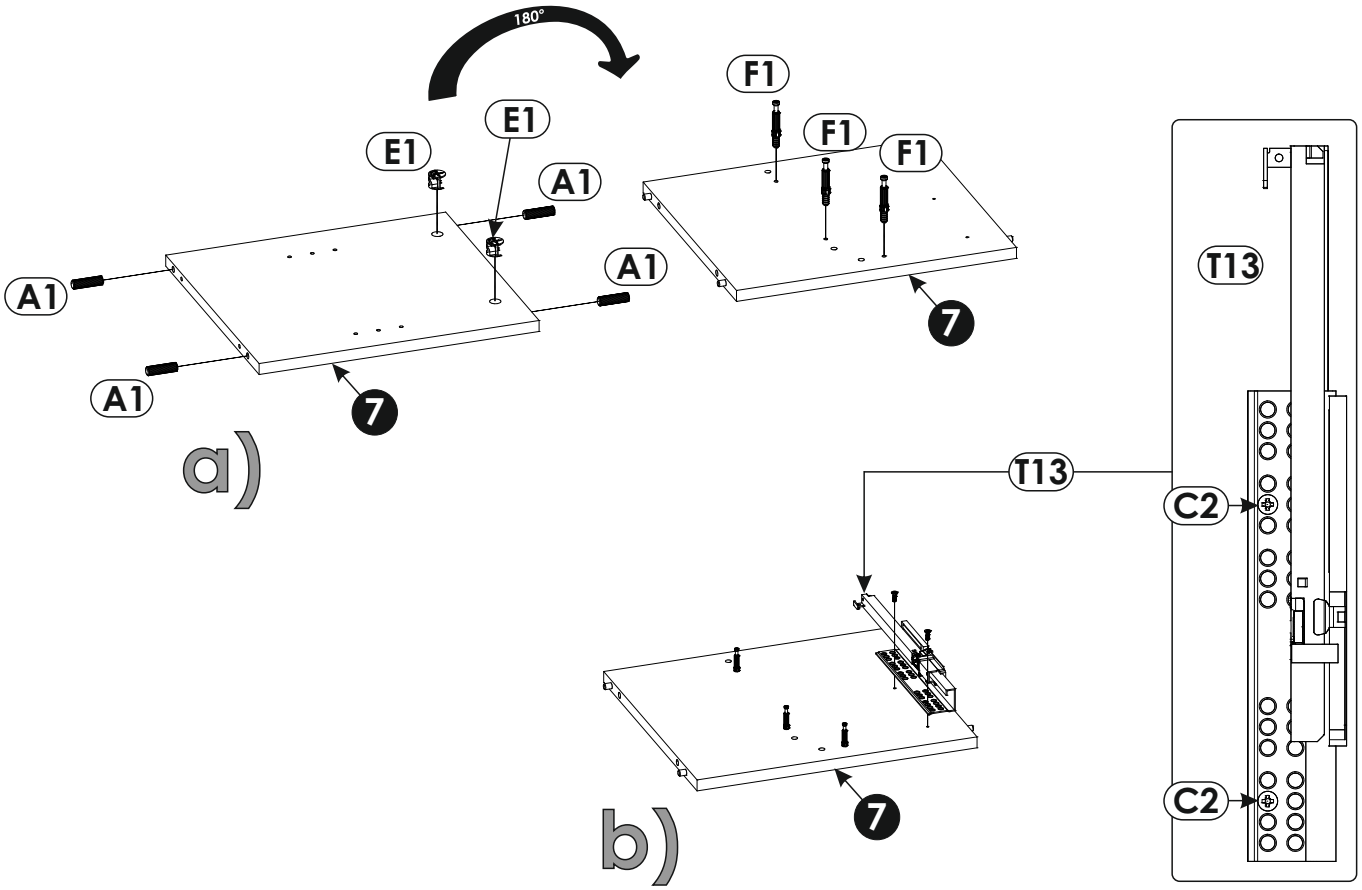

7

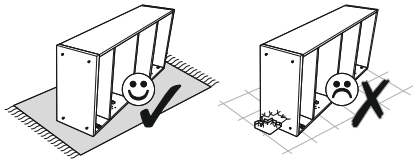

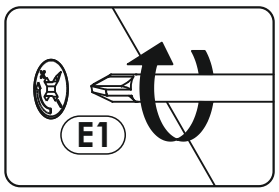

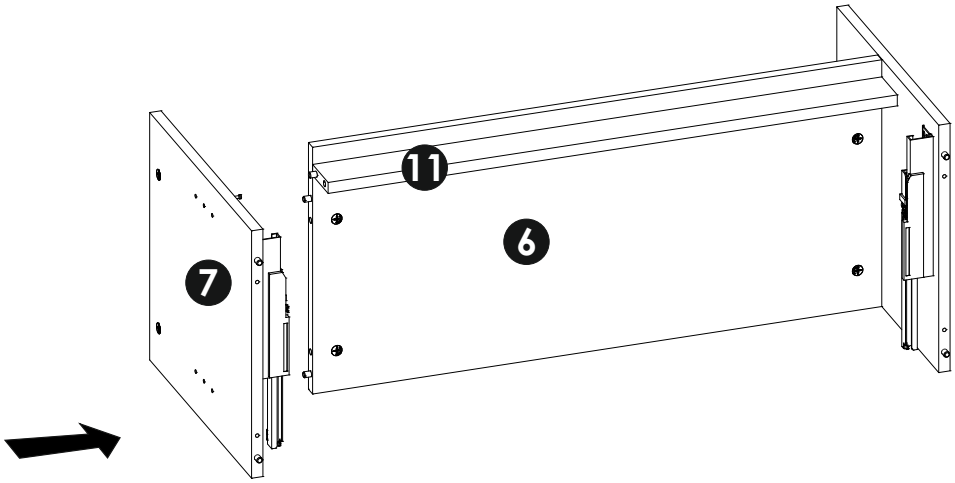

8

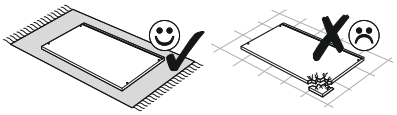

A1 x10	E1 x8	F1 x2
8 x 35 mm	15 x 12 mm	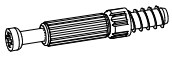 6 x 34 mm

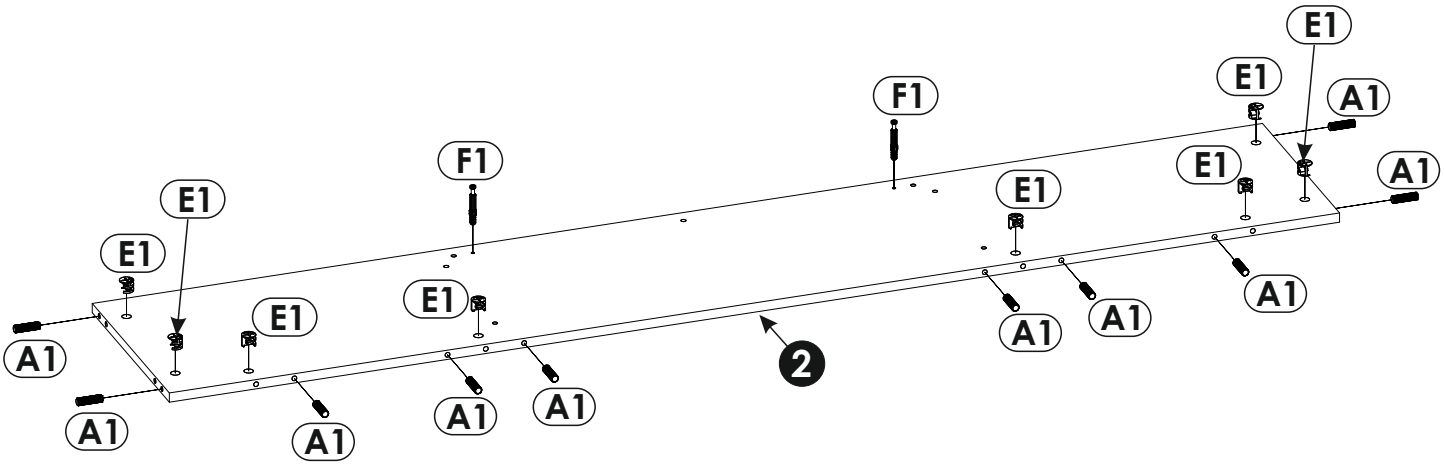

9

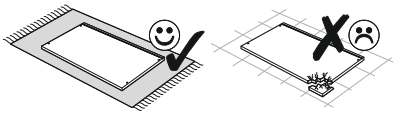

A1 x3	E1 x2
8 x 35 mm	15 x 12 mm

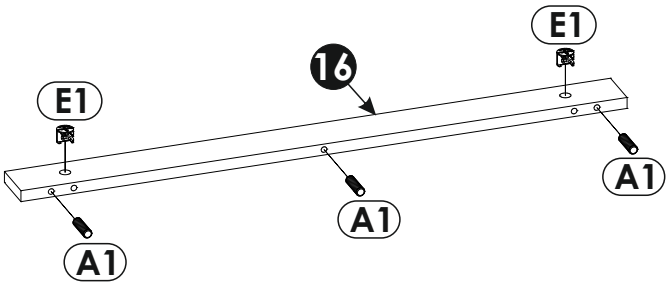

10

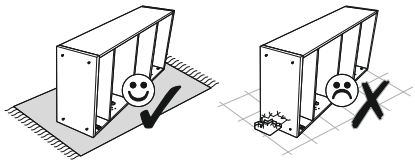

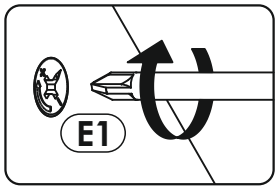

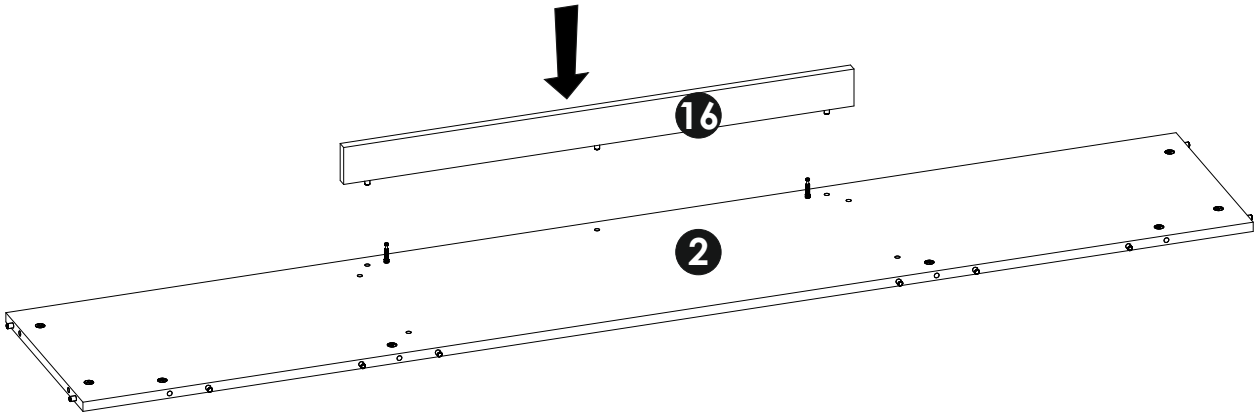

11

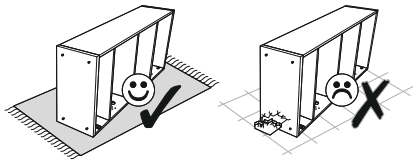

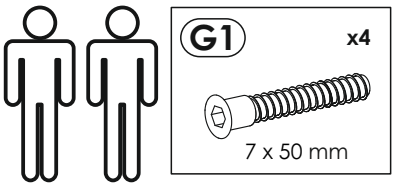

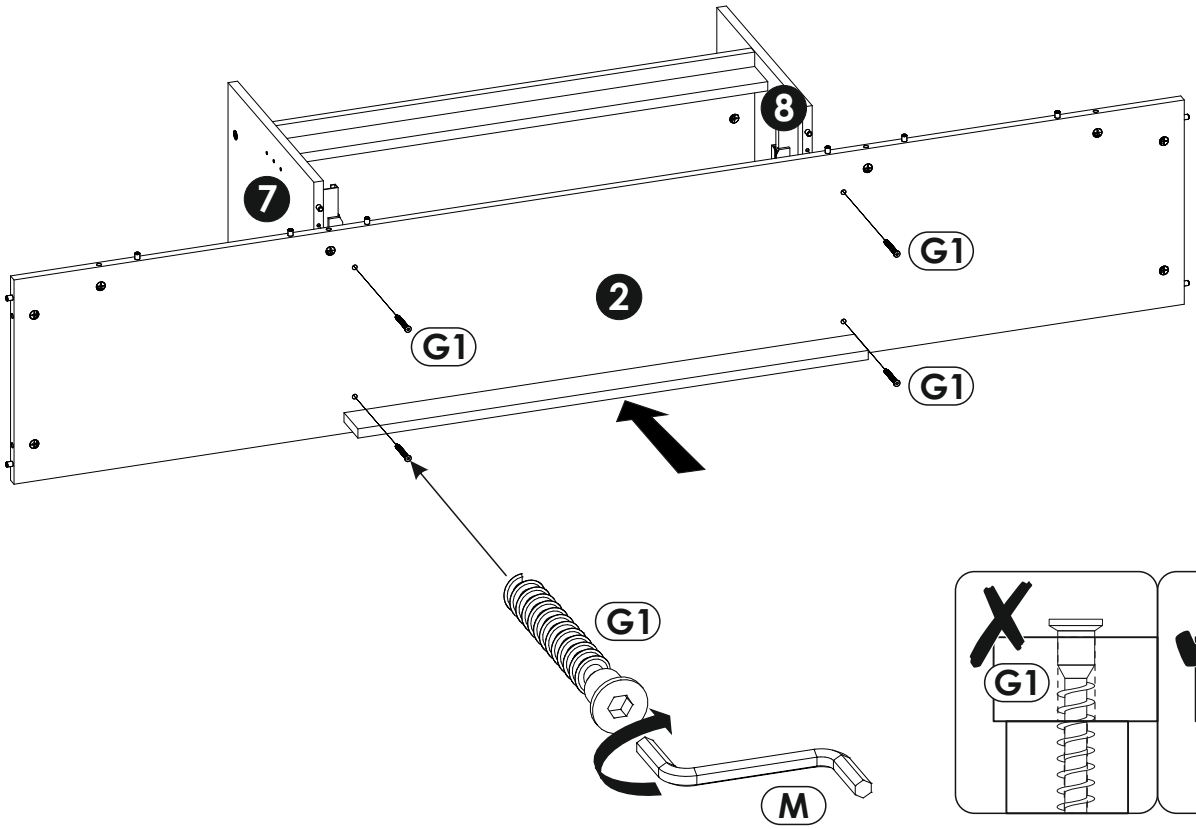

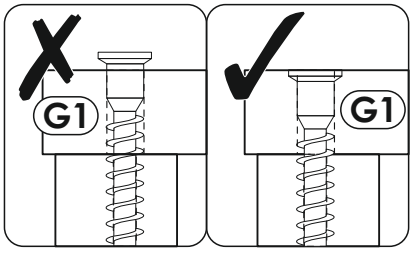

12

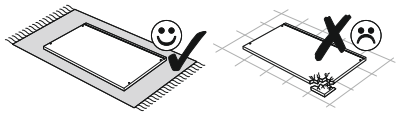

A1 x4	E1 x4	F1 x4
8 x 35 mm	15 x 12 mm	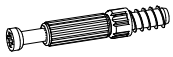 6 x 34 mm

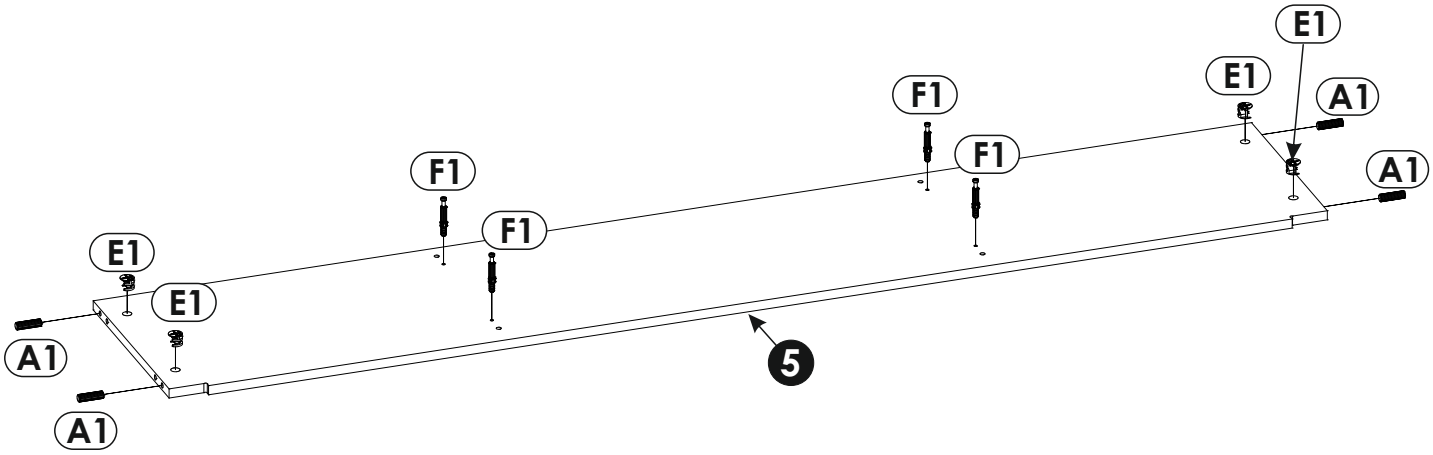

13

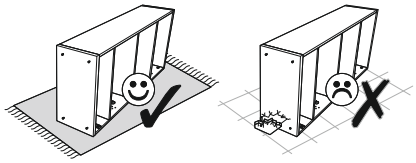

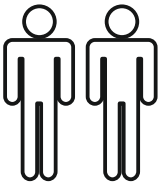

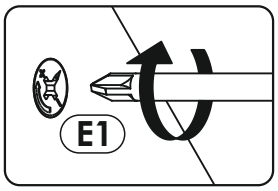

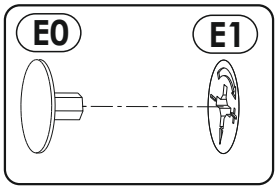

E0 x4
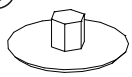 Ø16

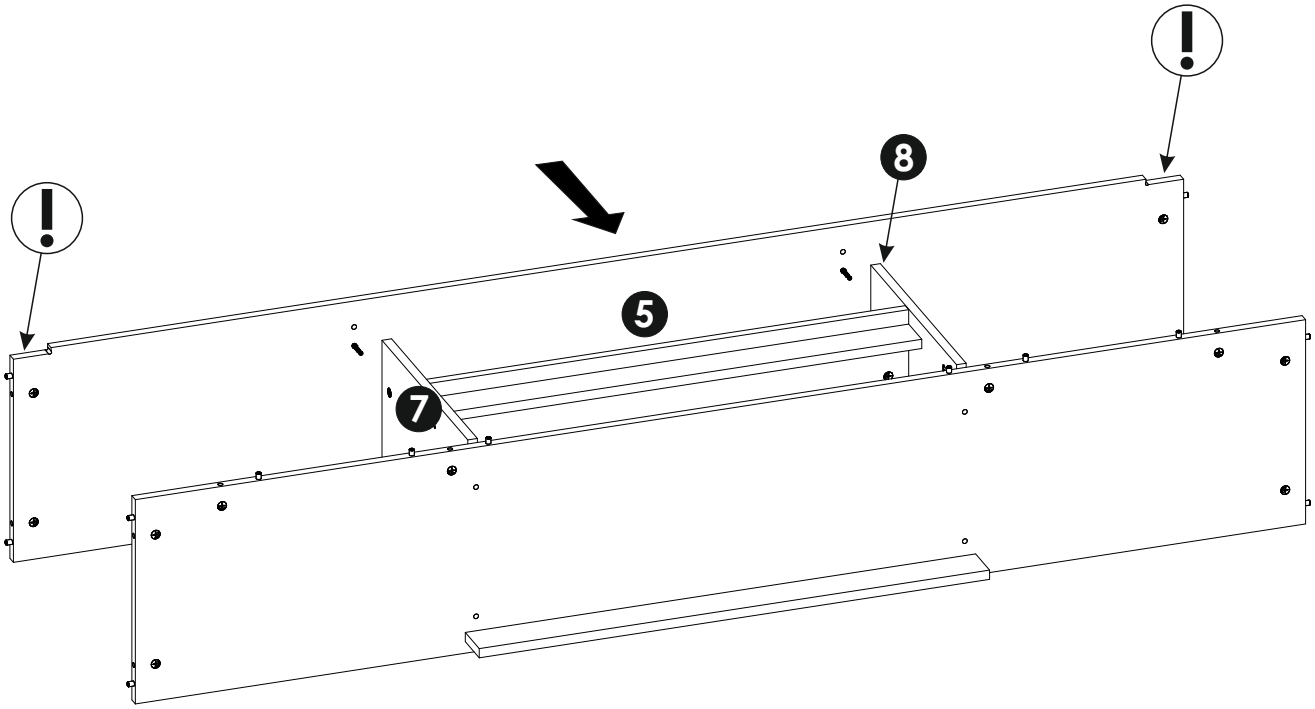

14

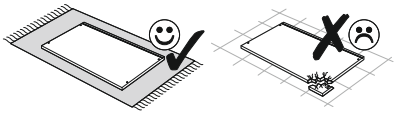

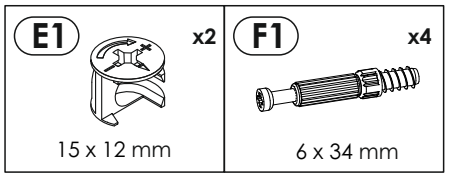

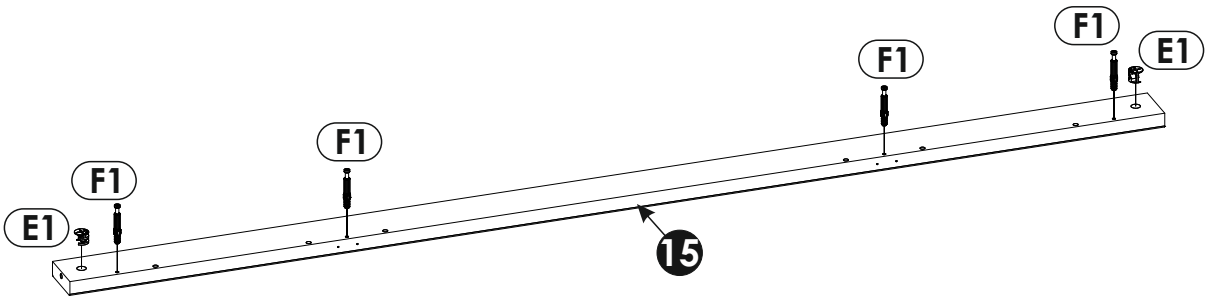

15

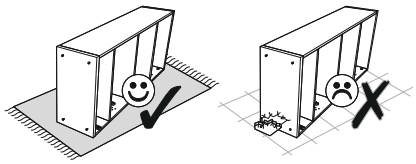

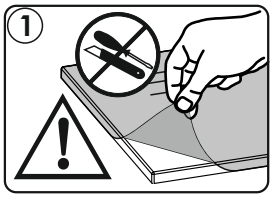

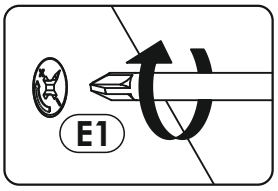

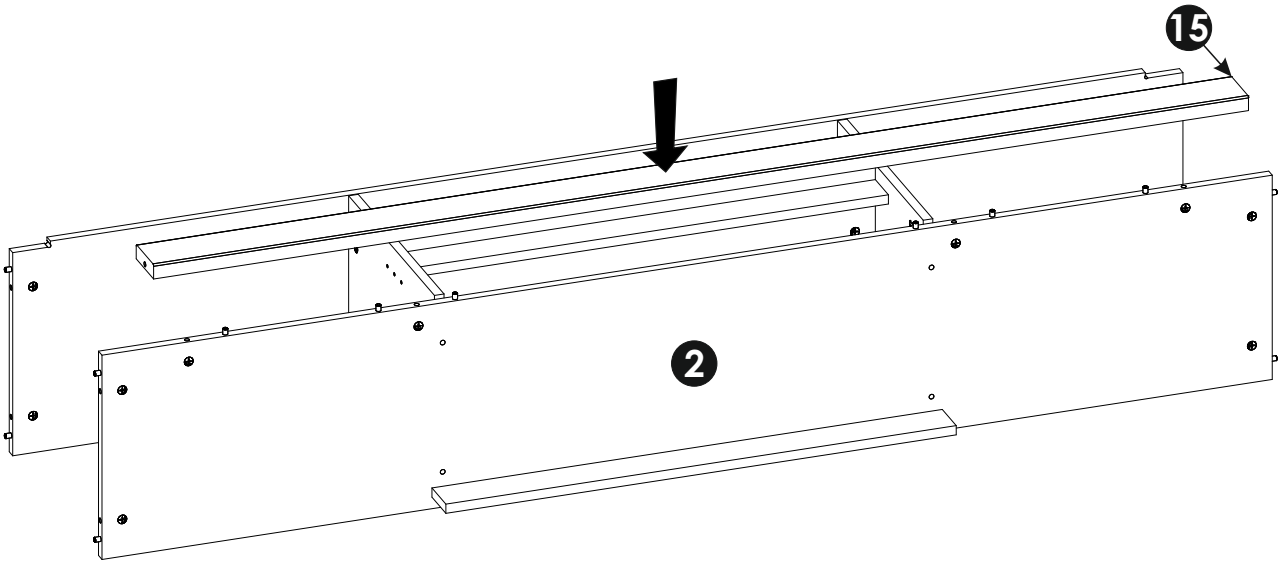

16

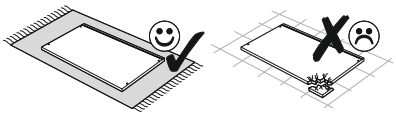

A1 x4	E1 x4	F1 x4
8 x 35 mm	15 x 12 mm	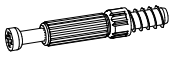 6 x 34 mm

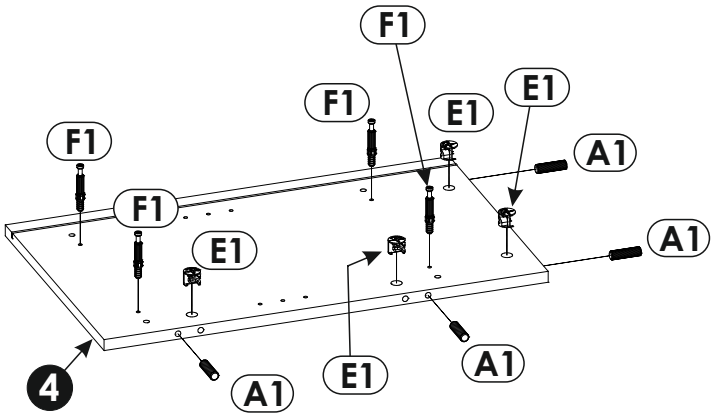

17

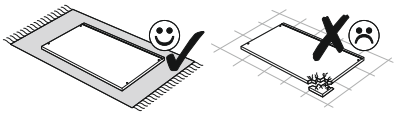

A1 x2	F1 x3
8 x 35 mm	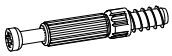 6 x 34 mm

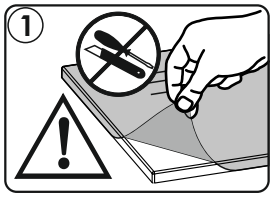

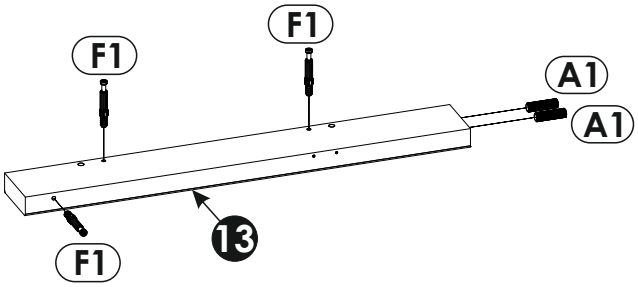

18

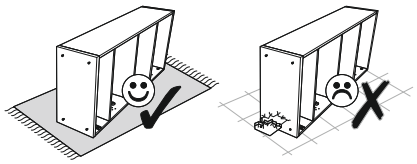

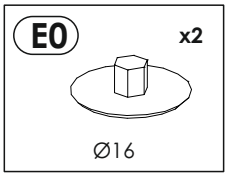

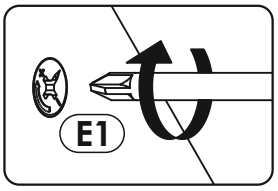

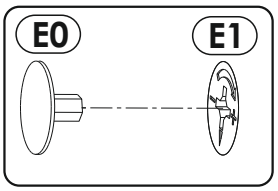

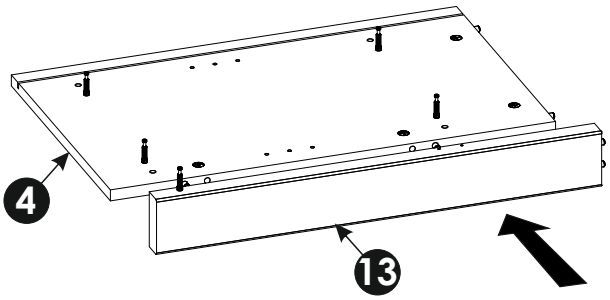

19

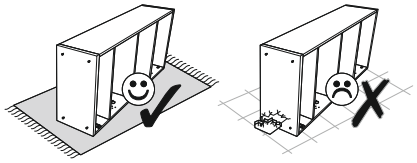

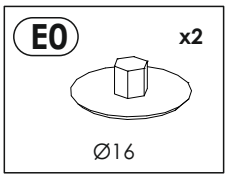

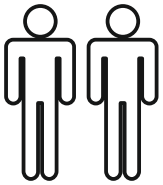

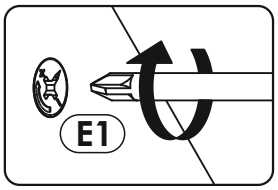

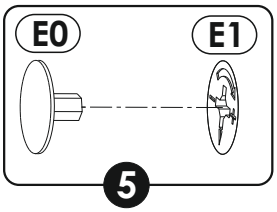

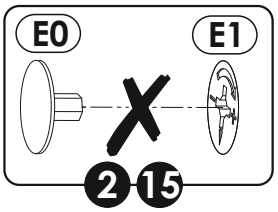

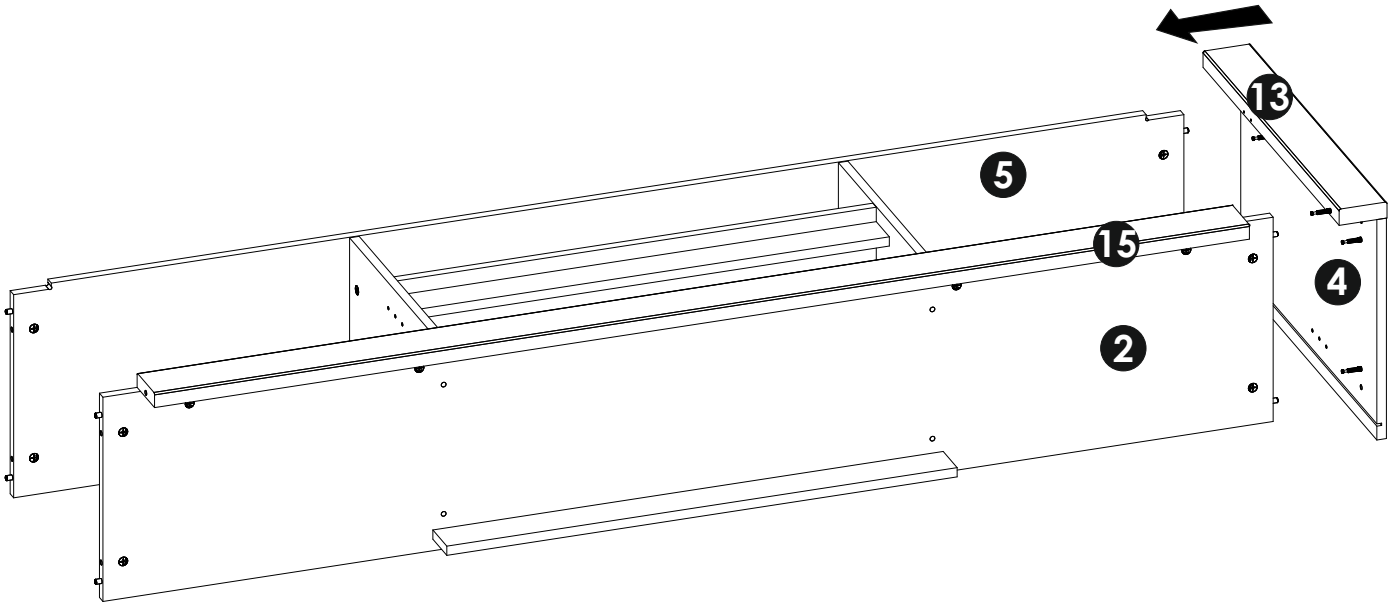

20

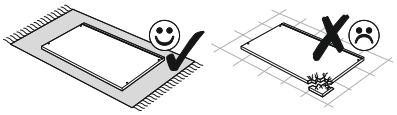

A1 x4	E1 x4	F1 x4
8 x 35 mm	15 x 12 mm	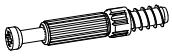 6 x 34 mm

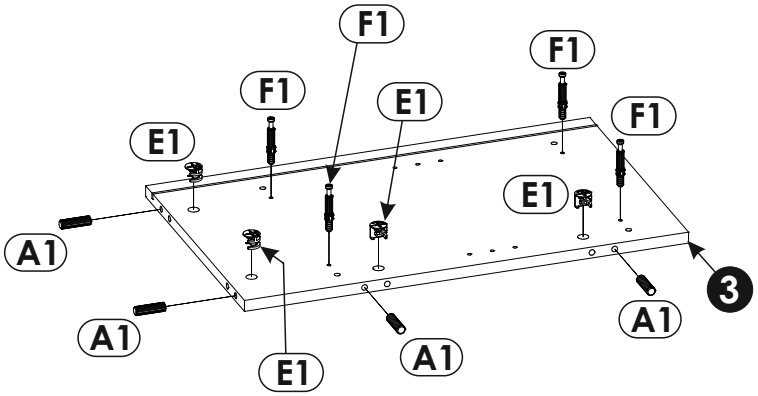

21

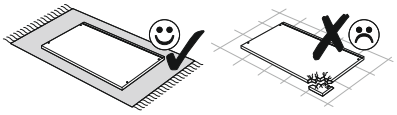

A1 x2	F1 x3
8 x 35 mm	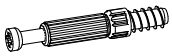 6 x 34 mm

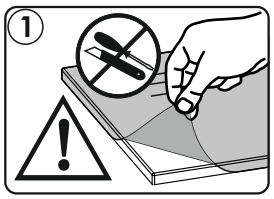

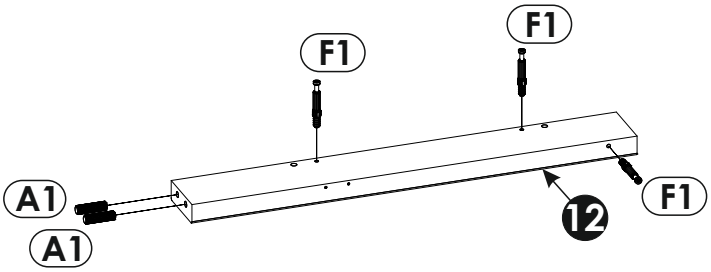

22

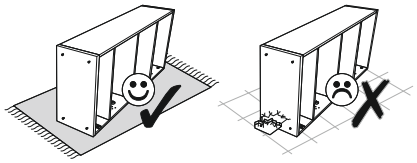

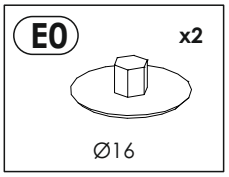

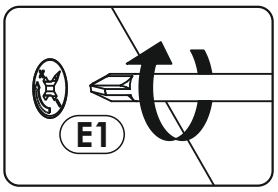

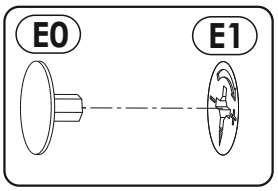

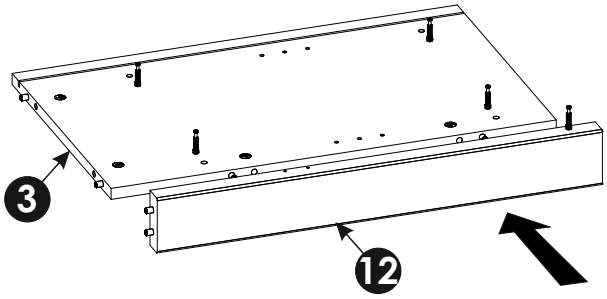

23

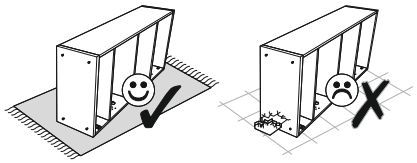

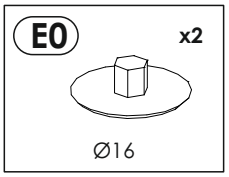

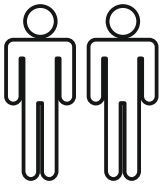

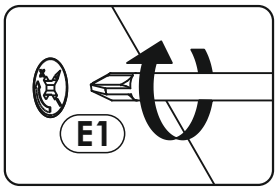

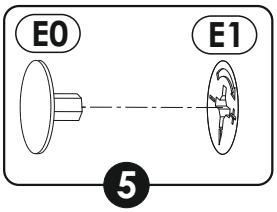

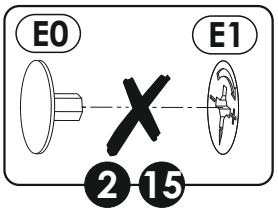

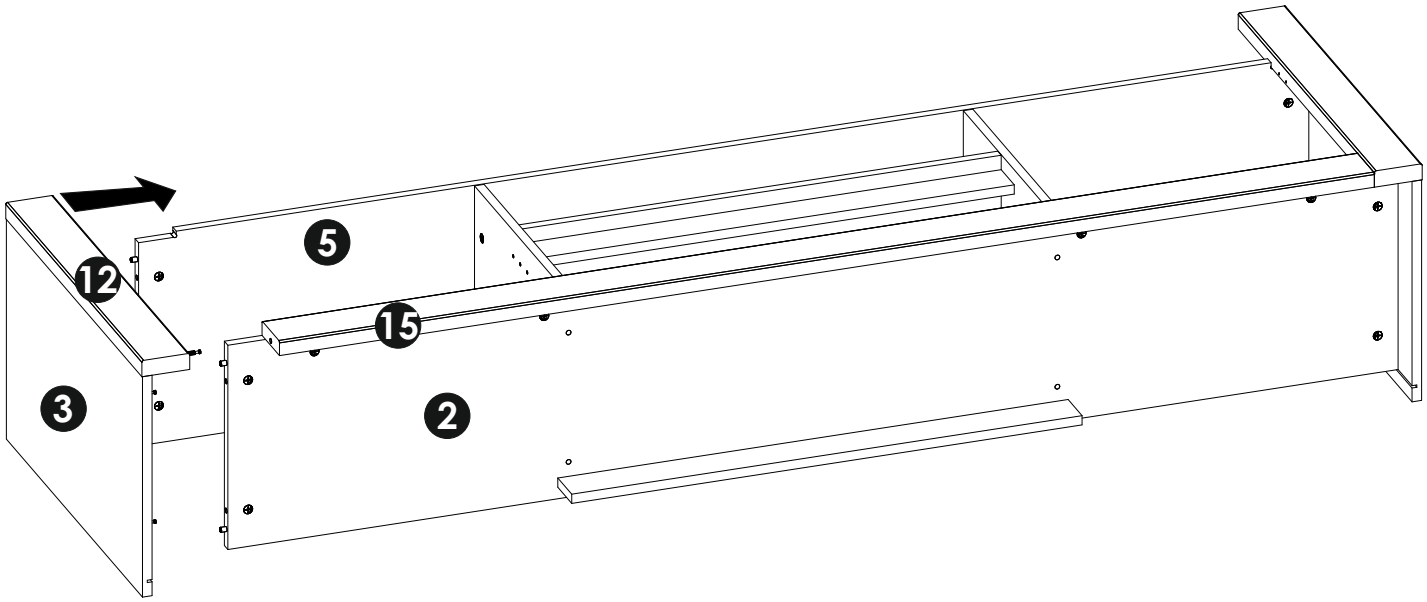

24

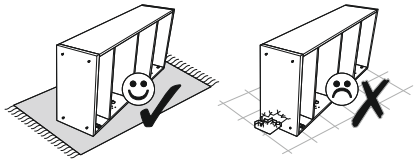

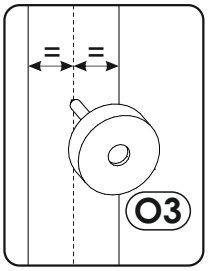
=
=
O3

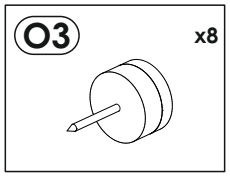
O3
x8

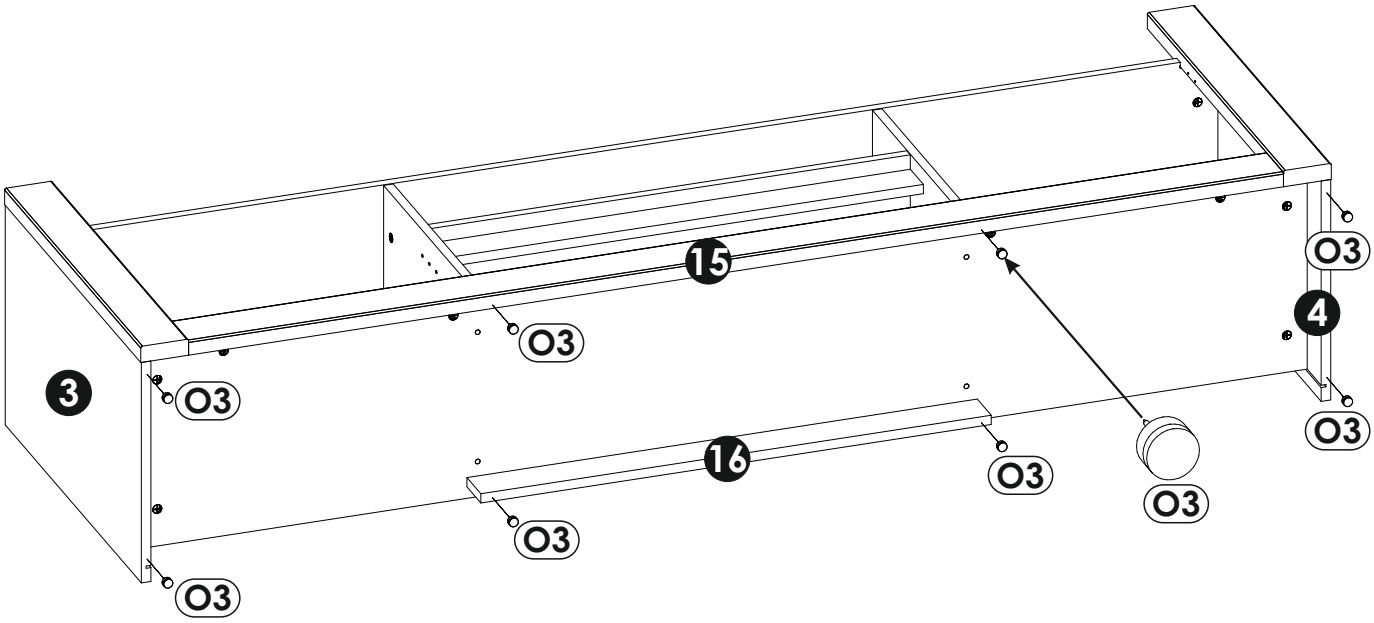
15
O3
O3
4
3
O3
O3
16
O3
O3
O3
O3

25

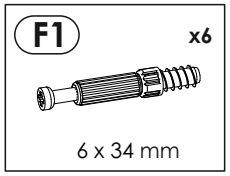
F1
x6
6 x 34 mm

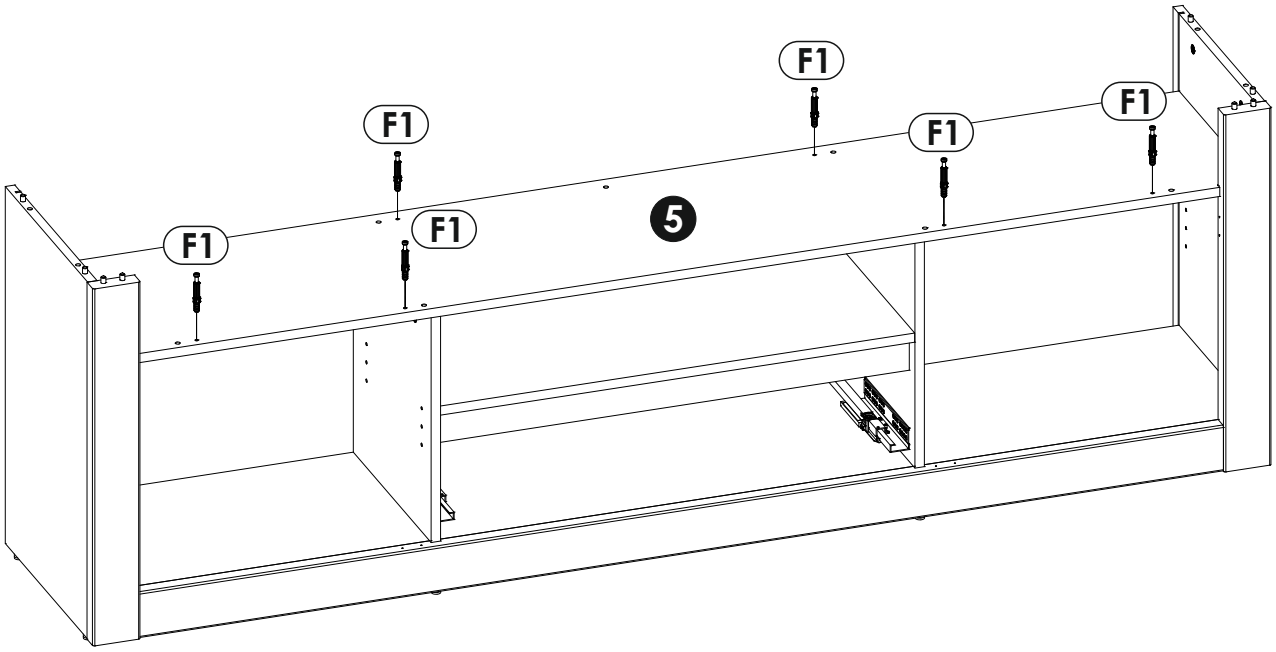
F1
F1
F1
F1
F1
F1
5

26

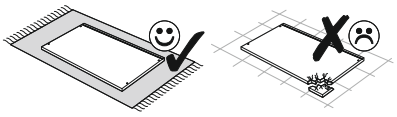

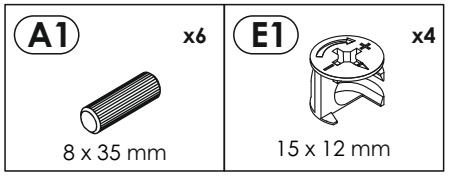

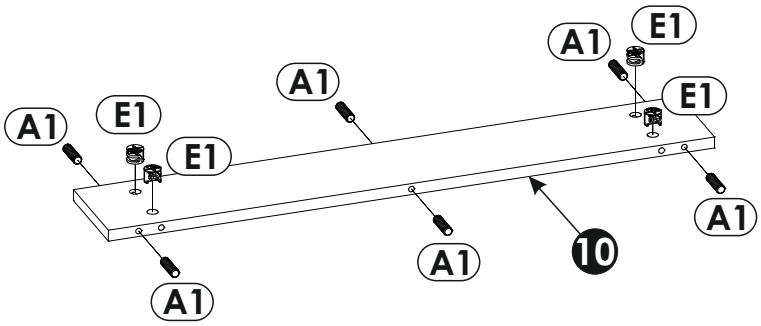

27

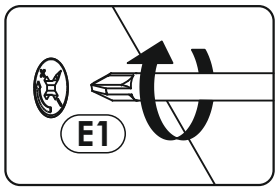

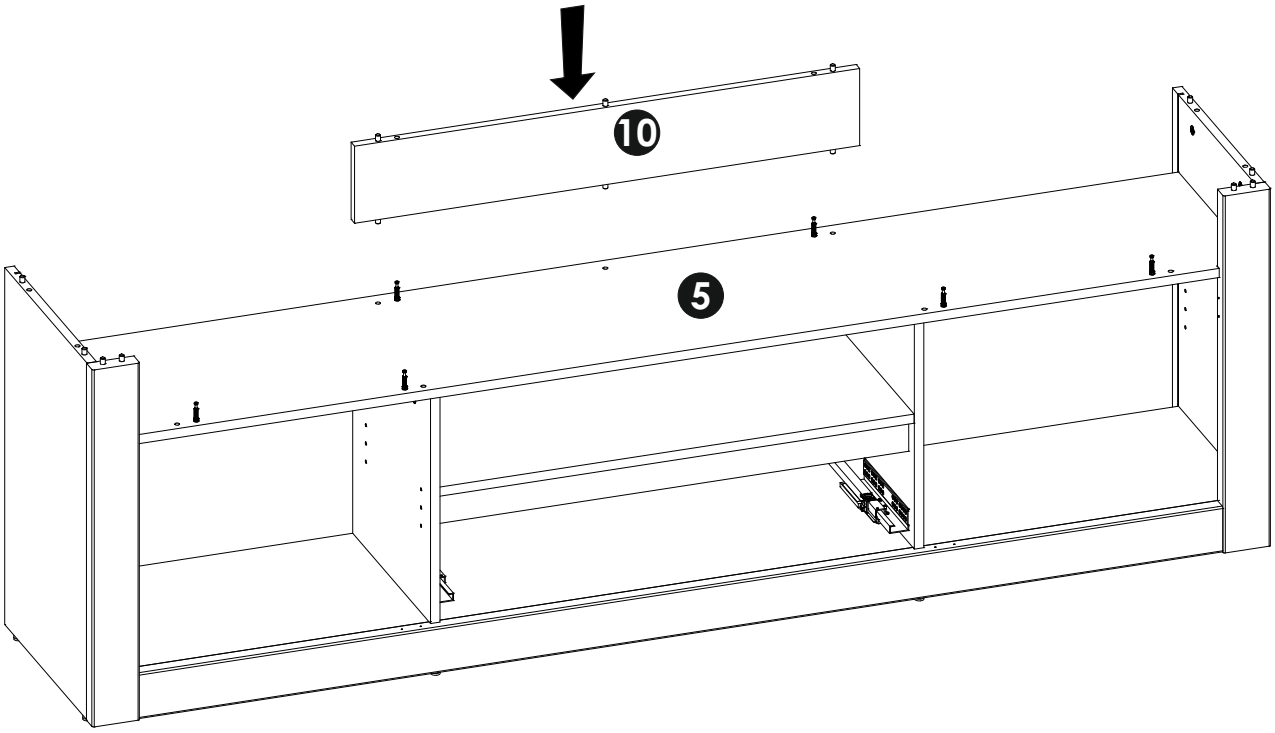

28

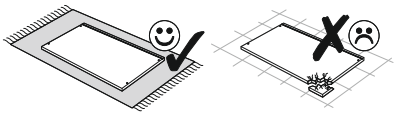

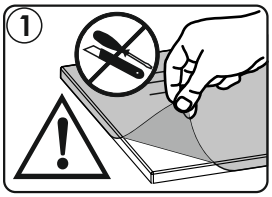

A1 x8	E1 x8
8 x 35 mm	15 x 12 mm

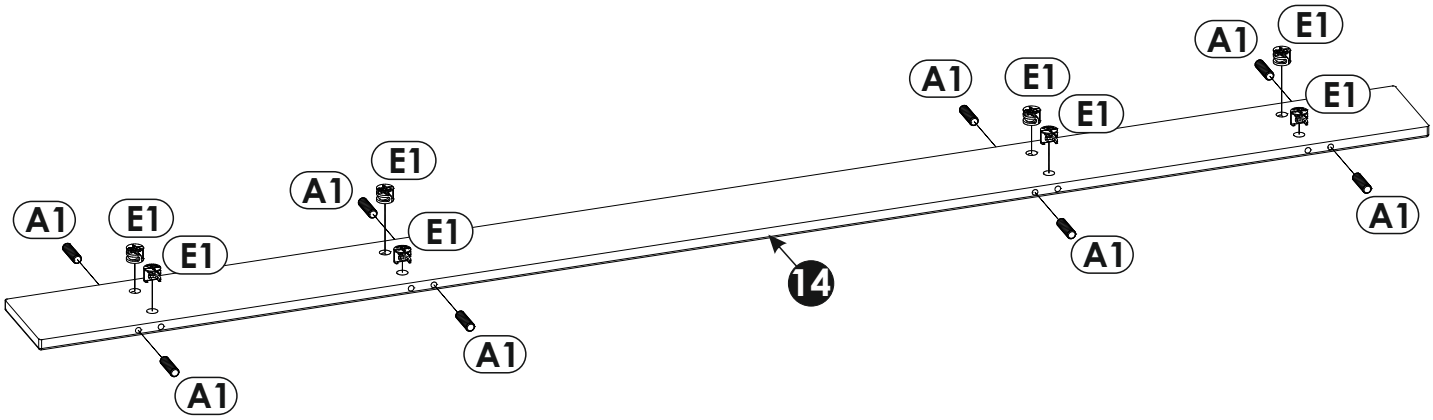

29

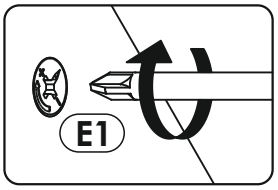

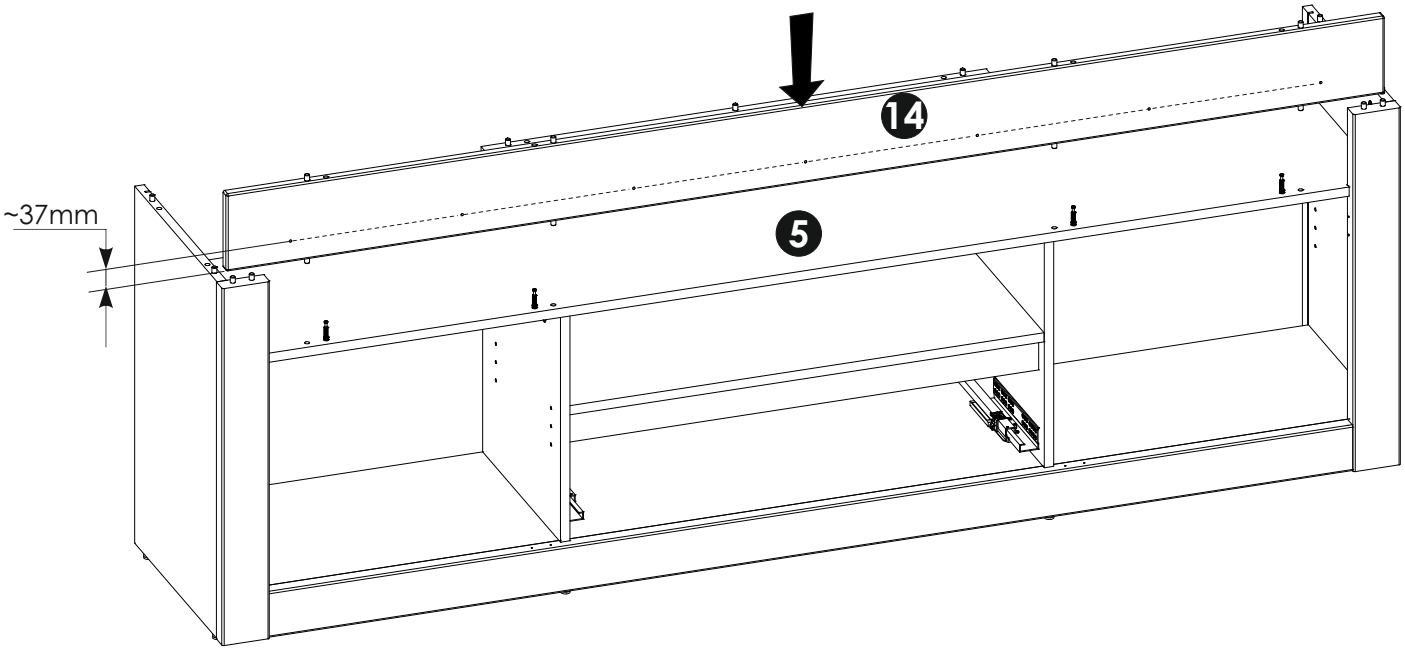

30

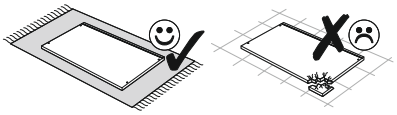

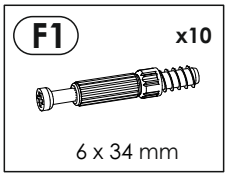

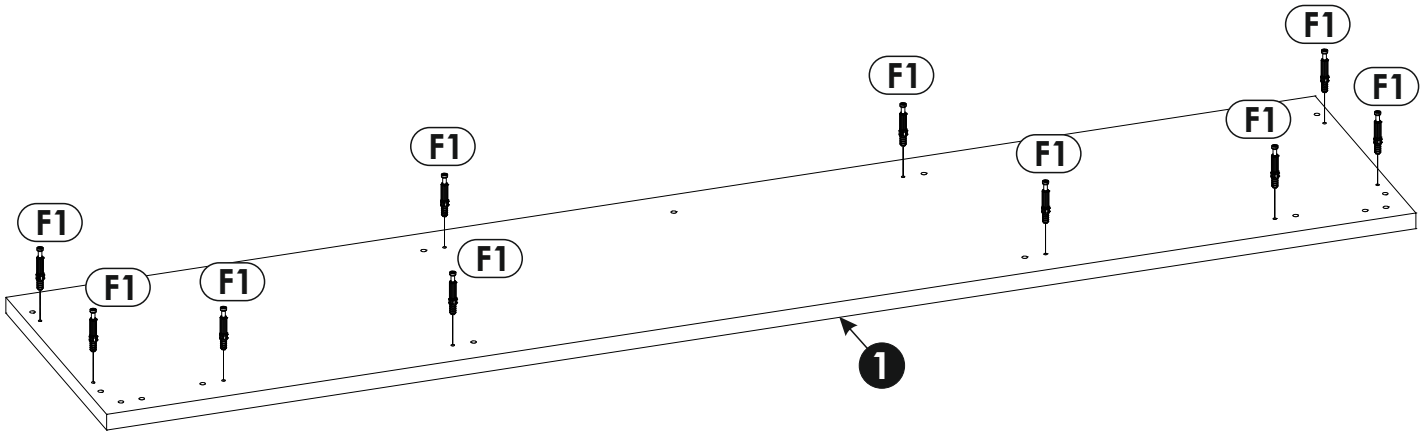

31

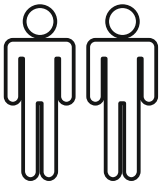

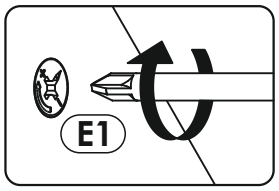

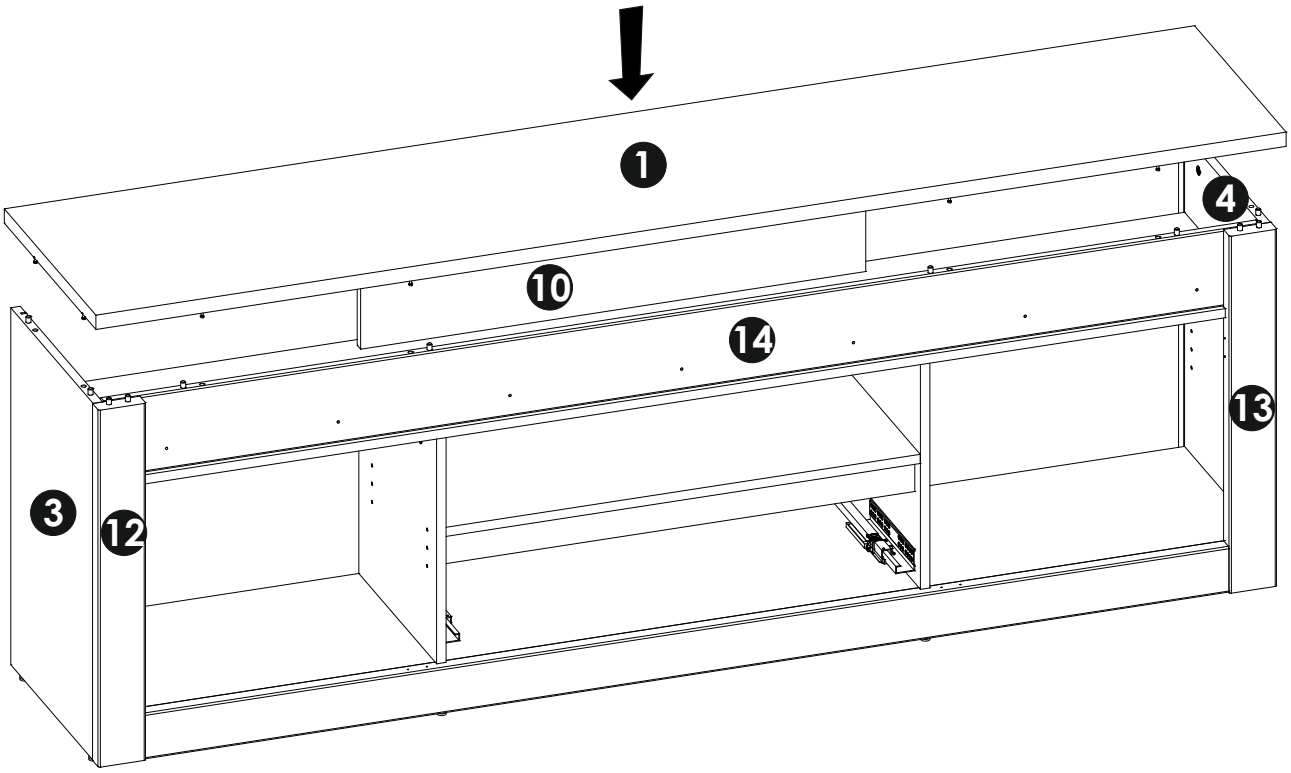

32

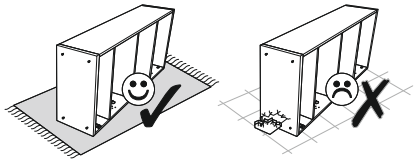

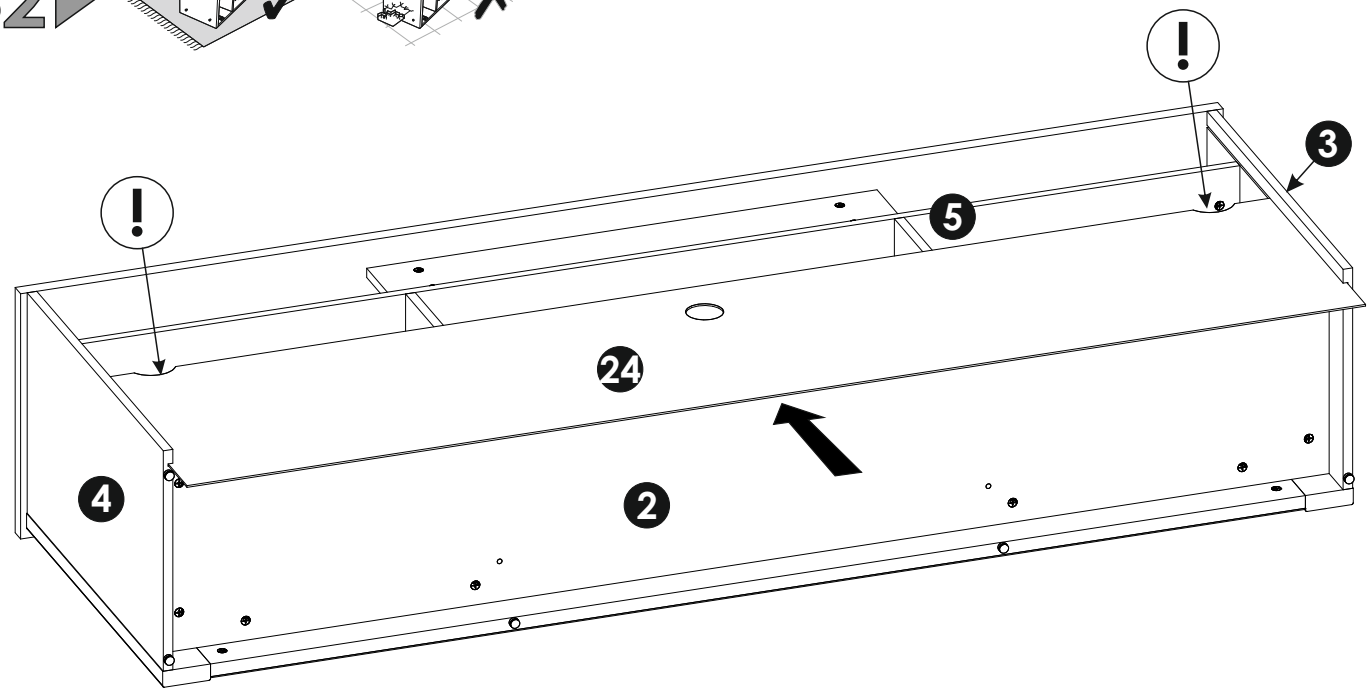

33

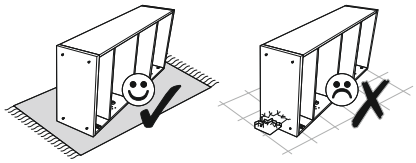

A=B

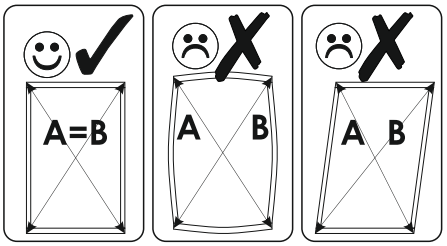

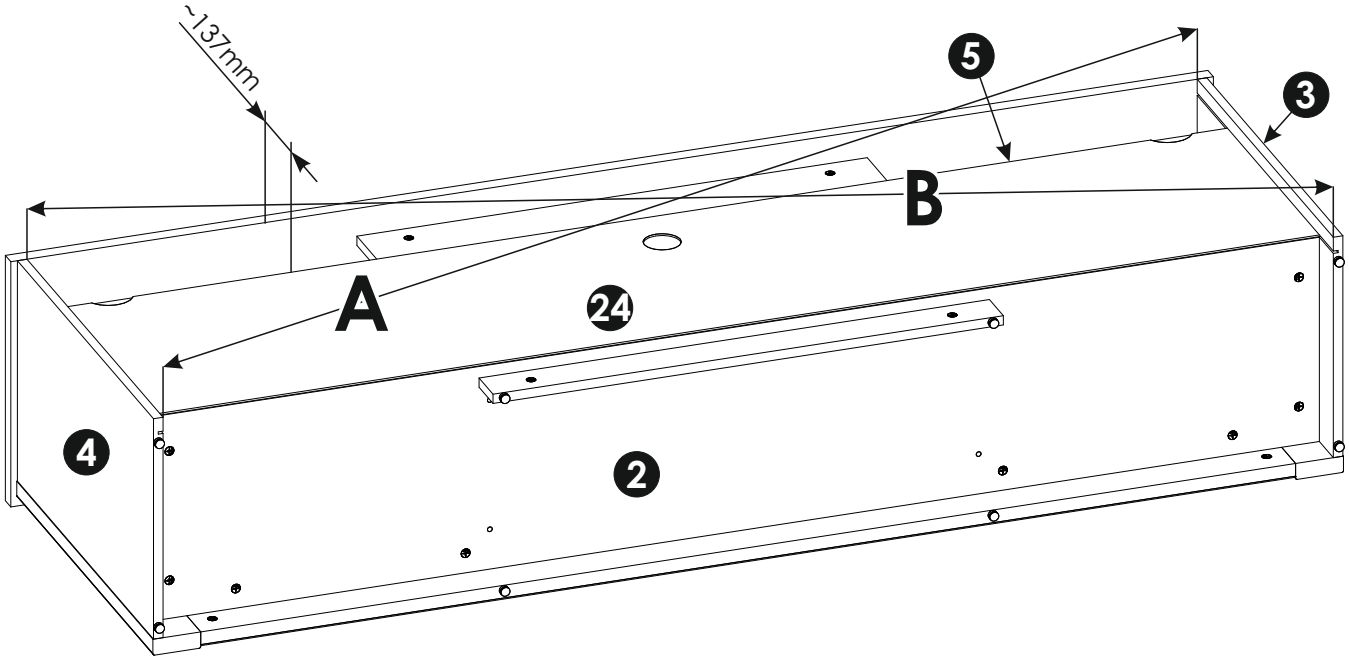

34

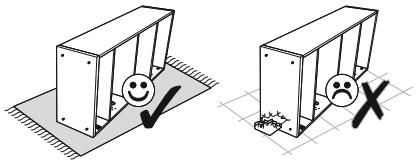

N1 x38	R4 x4
3 X 16 mm	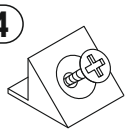

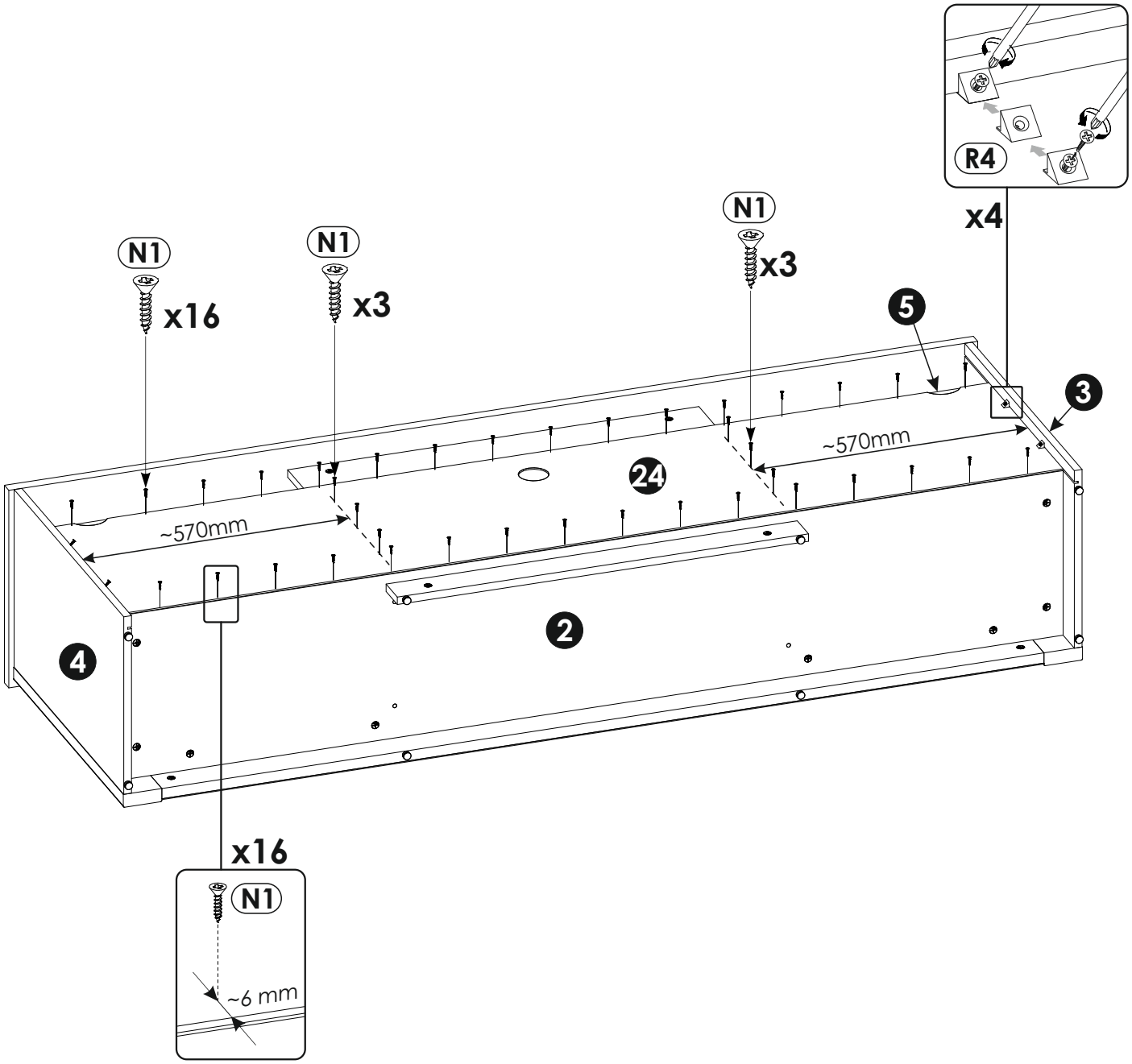

35

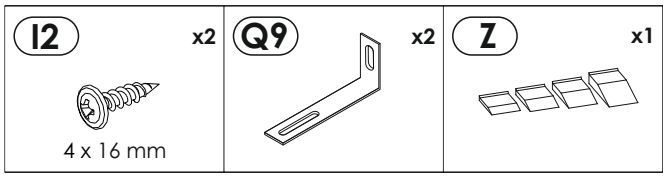

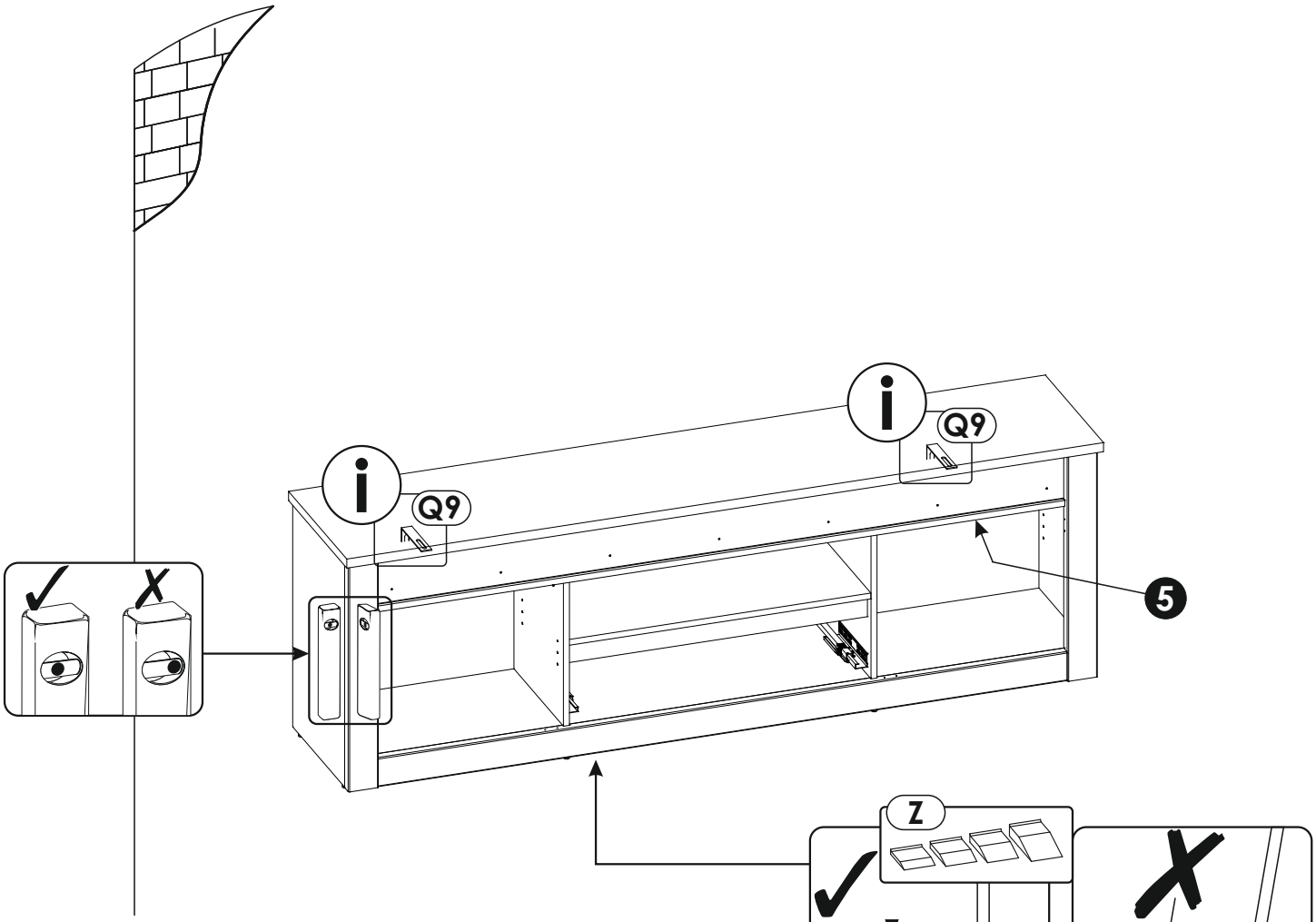

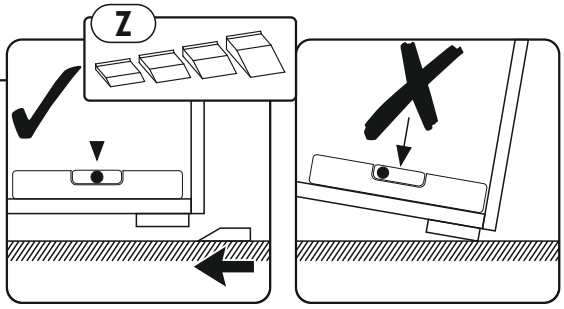

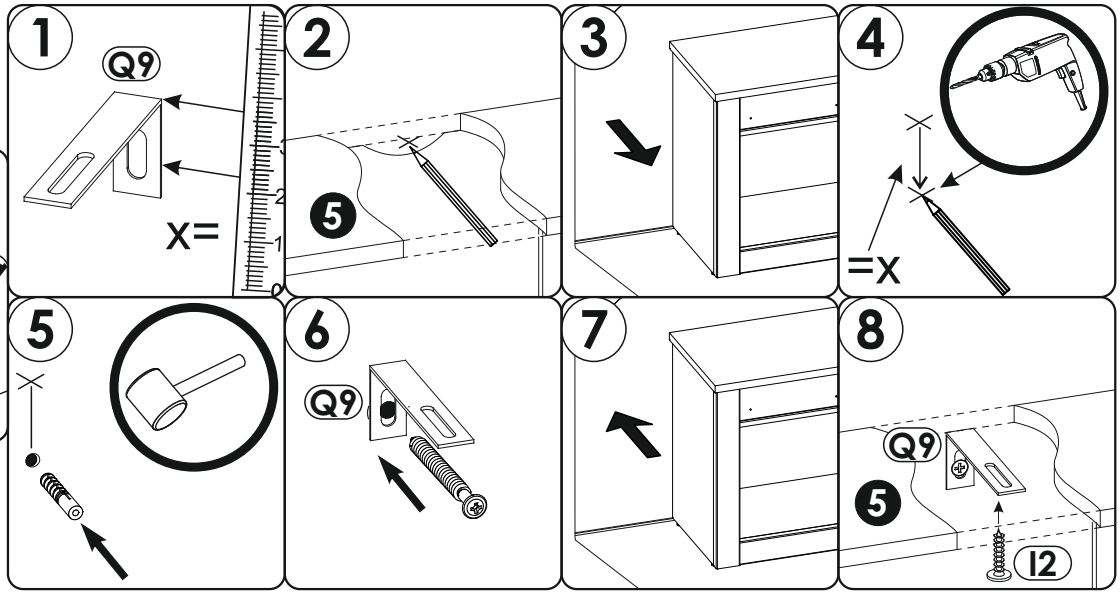

36

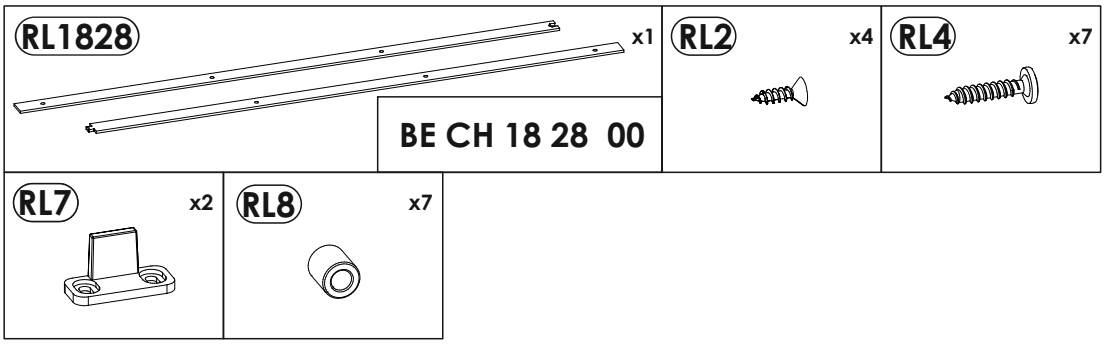
RL1828
x1
BE CH 18 28 00
RL2
x4
RL4
x7
RL7
x2
RL8
x7

a.

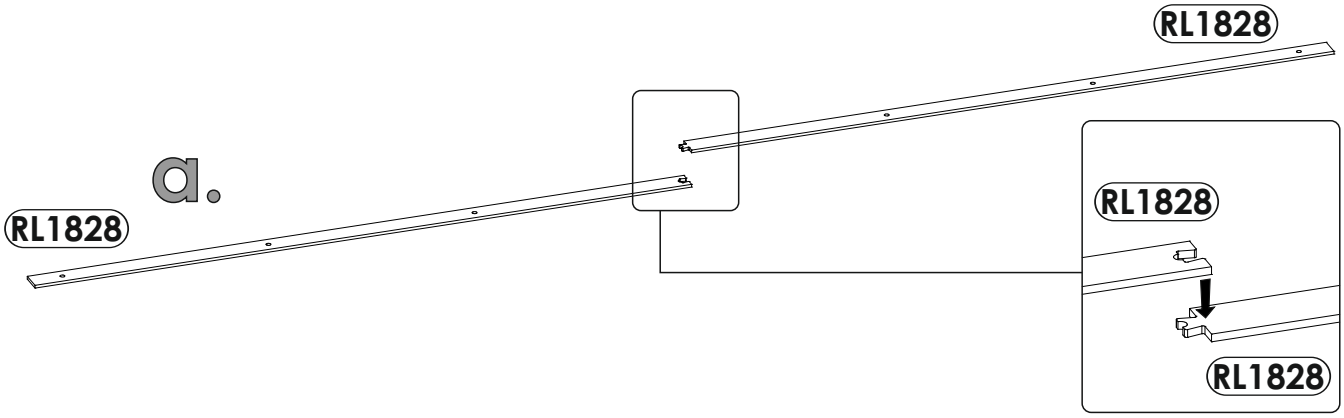
RL1828
RL1828
RL1828
RL1828

b.

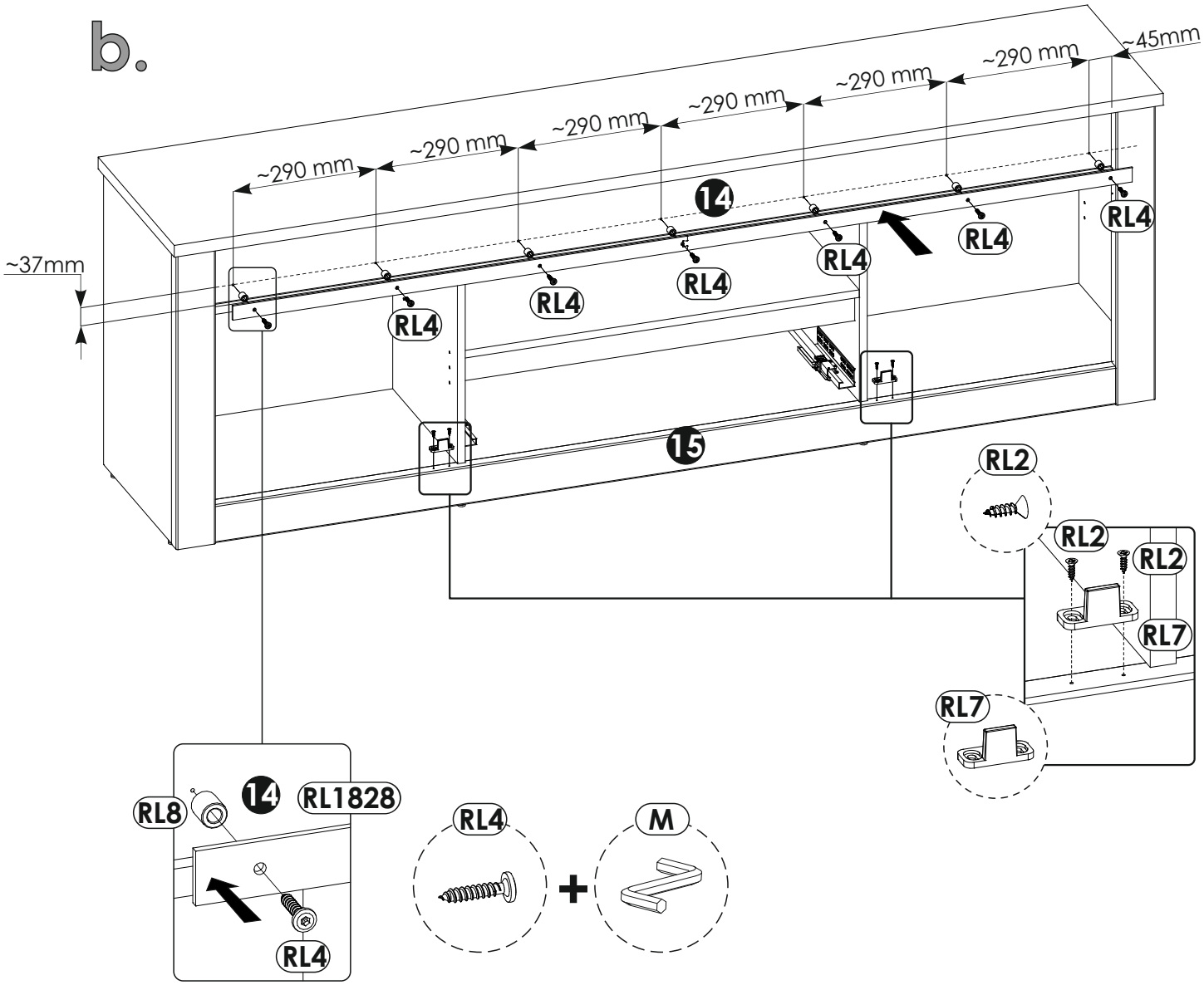
~290 mm
~290 mm
~290 mm
~290 mm
~290 mm
~290 mm
~45mm
~37mm
14
15
RL4
RL4
RL4
RL4
RL4
RL4
RL2
RL2
RL2
RL7
RL7
RL8
14
RL1828
RL4
RL4
M

37

D2 x8	I0 x4	P24 x1	R16 x2
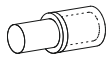	3 x 13 mm	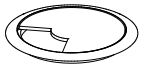	

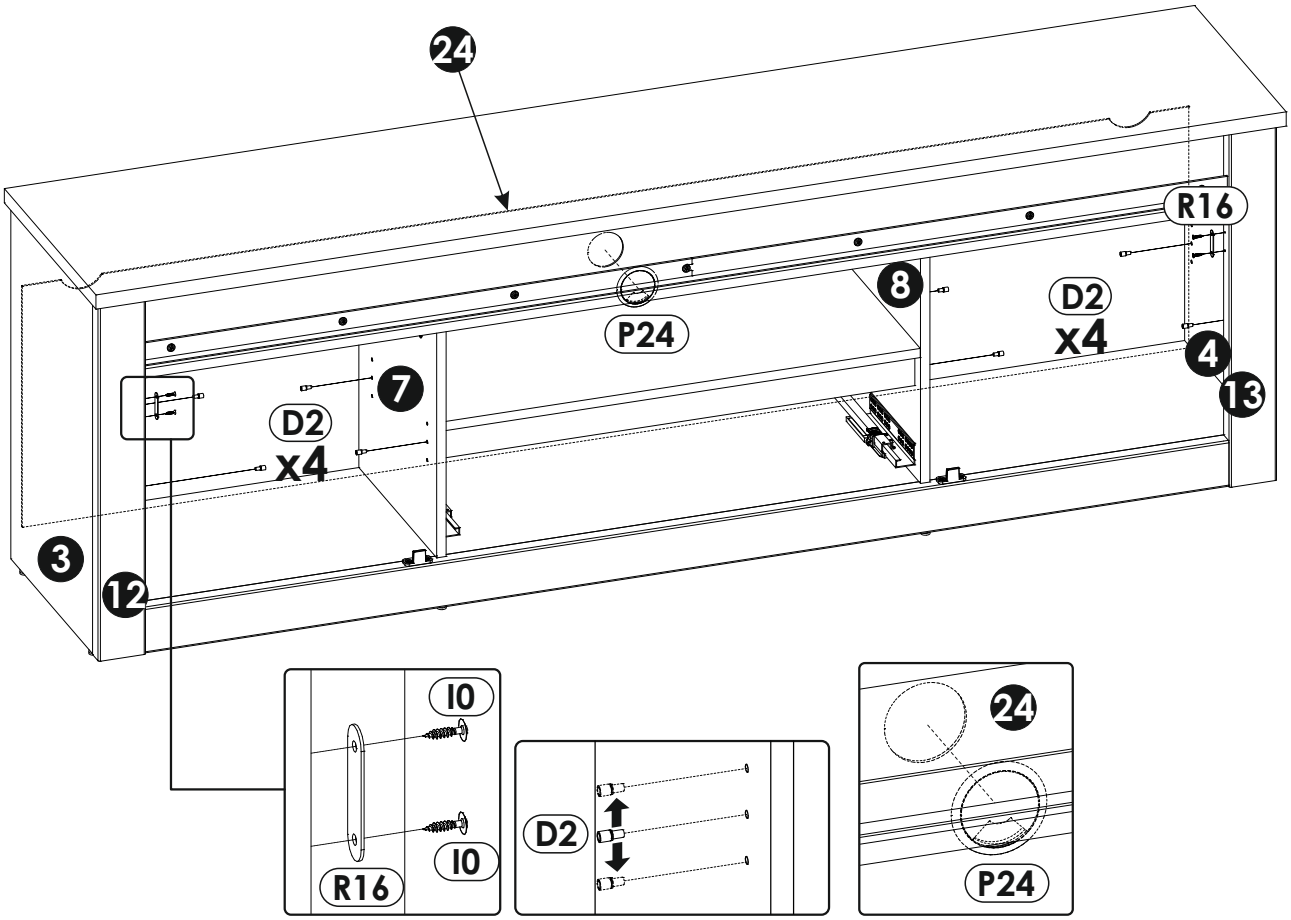

38

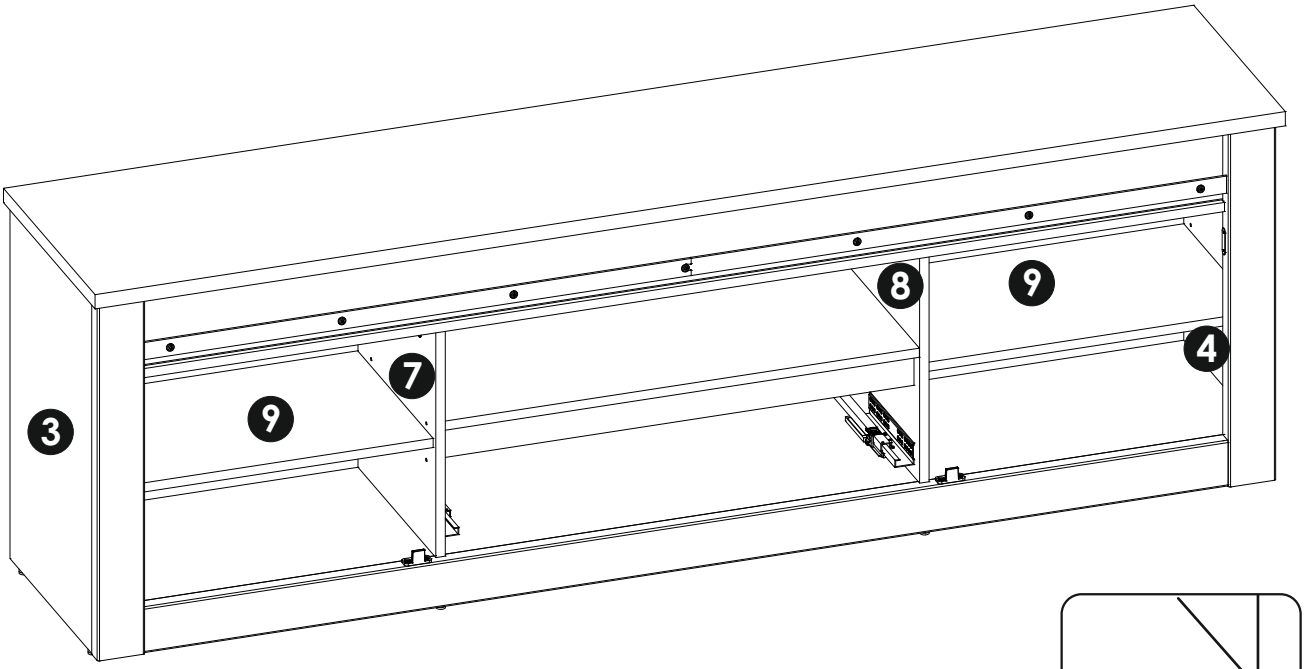

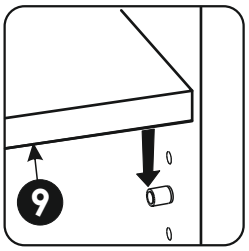

39

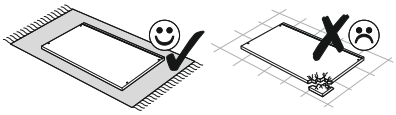

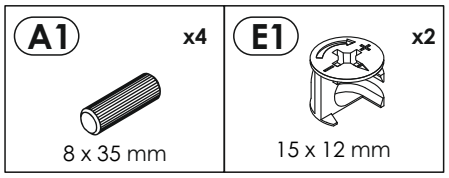
A1
x4
8 x 35 mm
E1
x2
15 x 12 mm

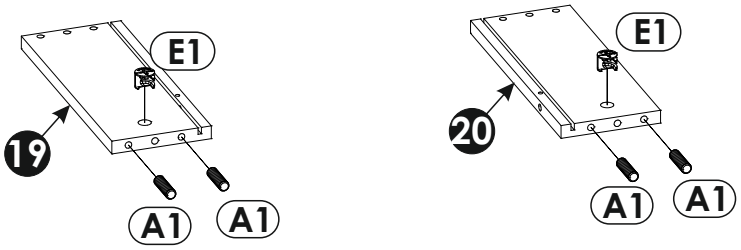
E1
19
A1
A1
E1
20
A1
A1

40

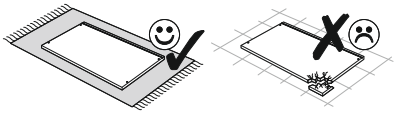

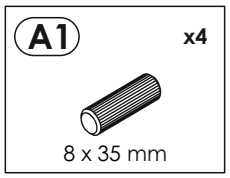
A1
x4
8 x 35 mm

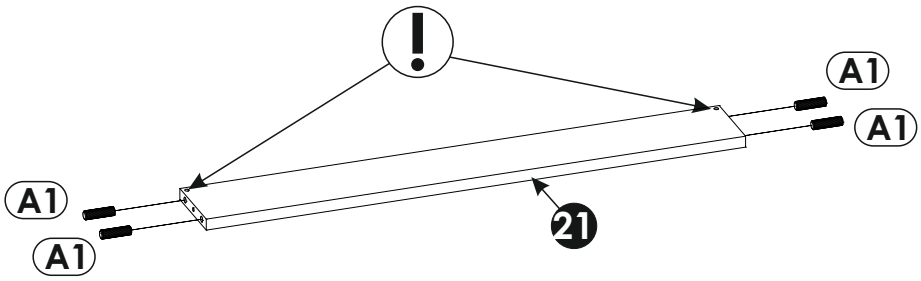
A1
A1
A1
A1
21

41

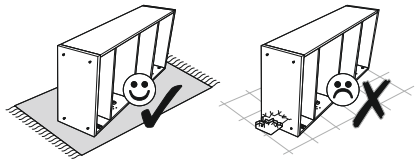

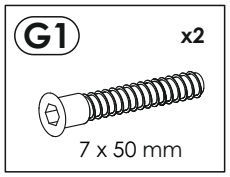
G1
x2
7 x 50 mm

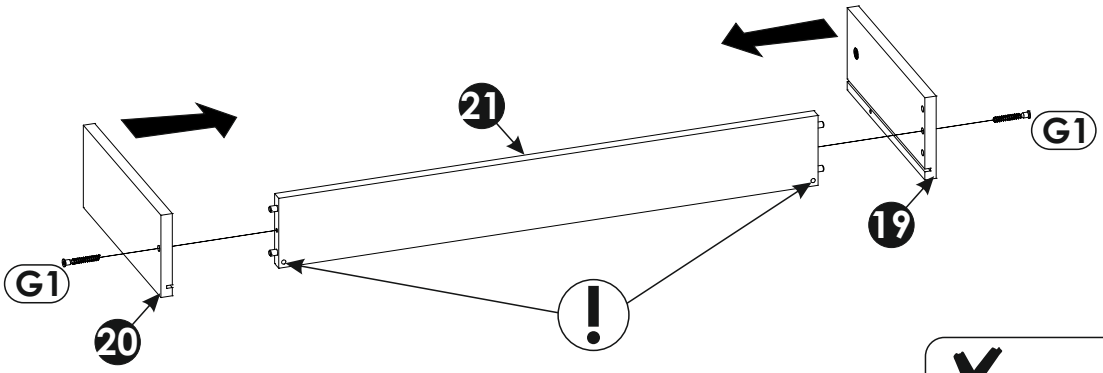
21
G1
19
G1
20

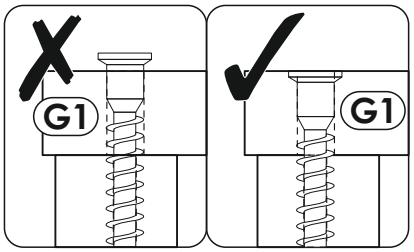
G1
G1

42

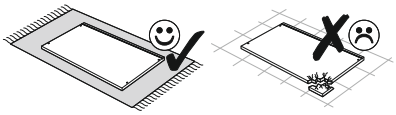

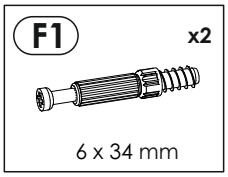

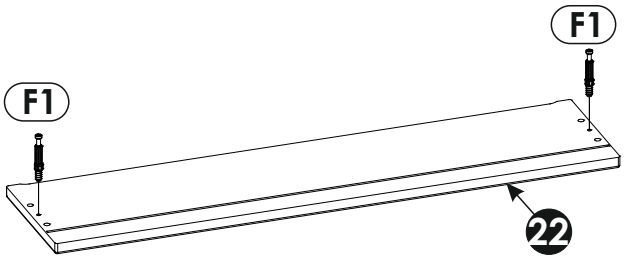

43

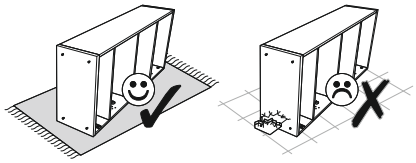

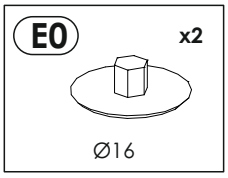

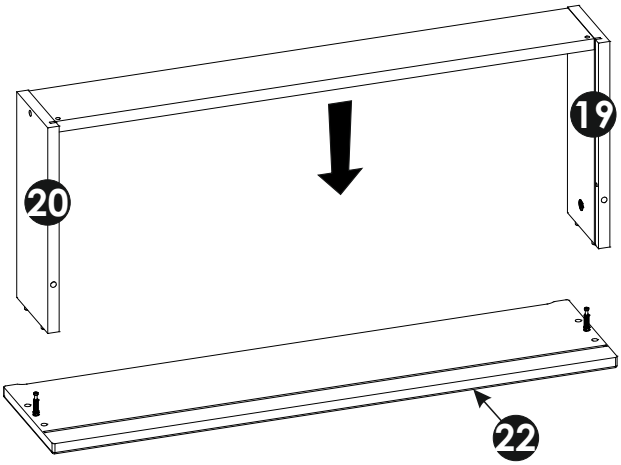

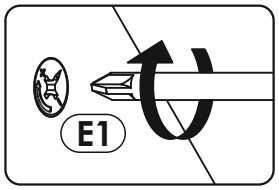

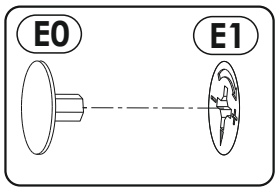

44

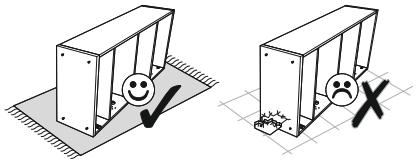

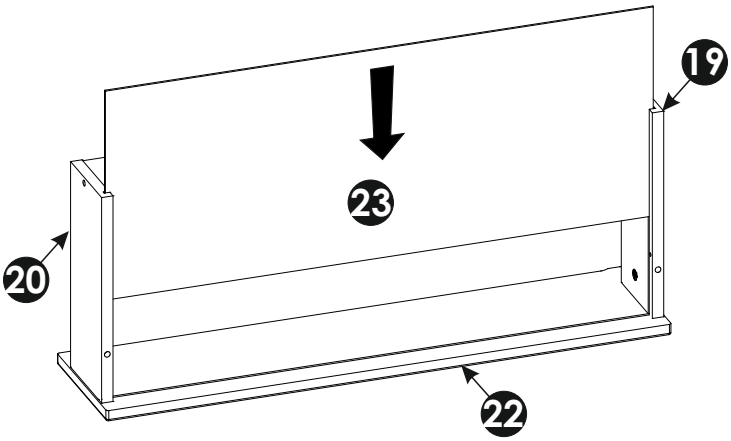

45

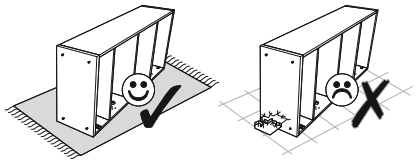

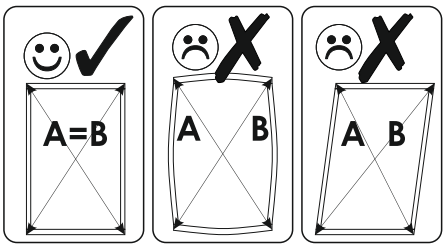
A=B
A
B
A
B

A=B

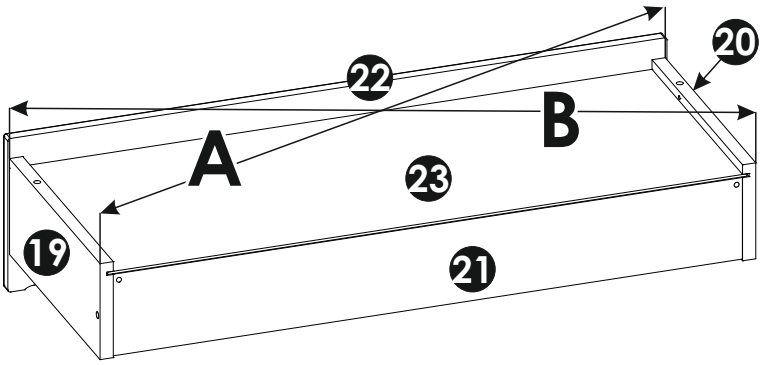
22
20
B
A
23
19
21

46

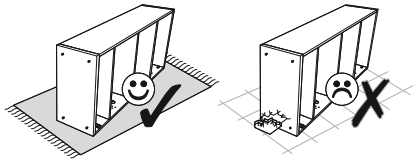

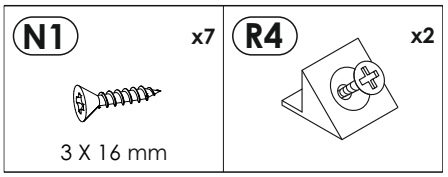
N1
x7
3 X 16 mm
R4
x2

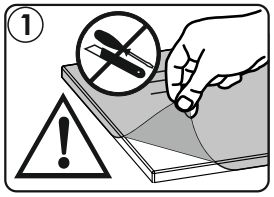
1

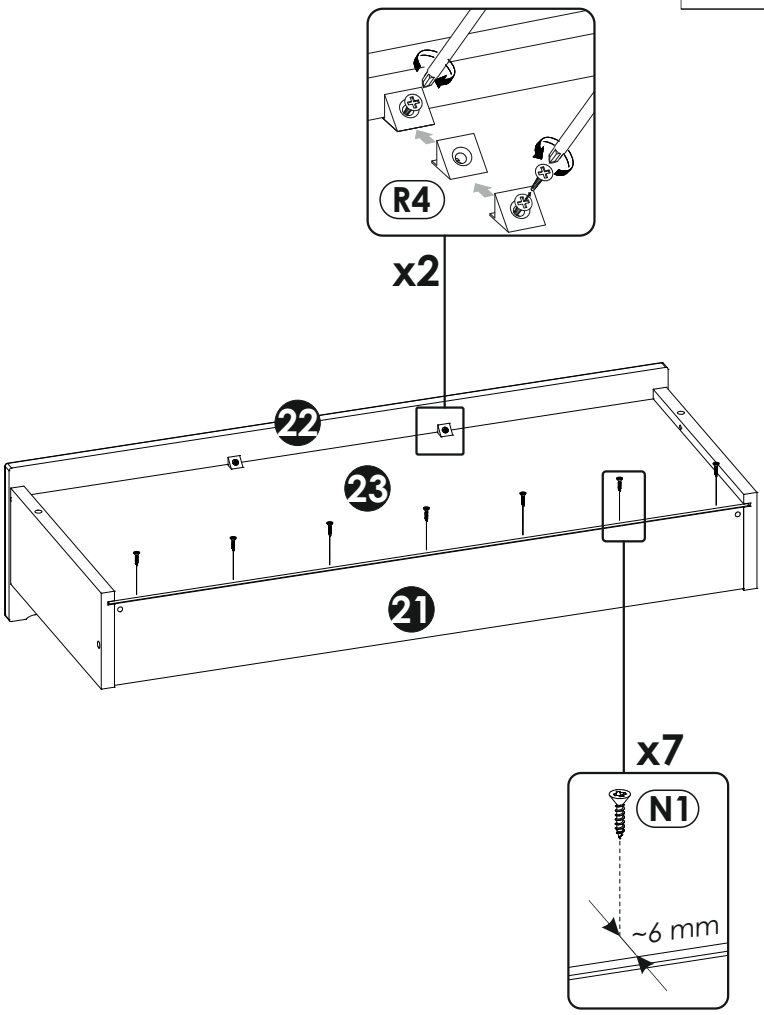
R4
x2
22
23
21
x7
N1
~6 mm

47

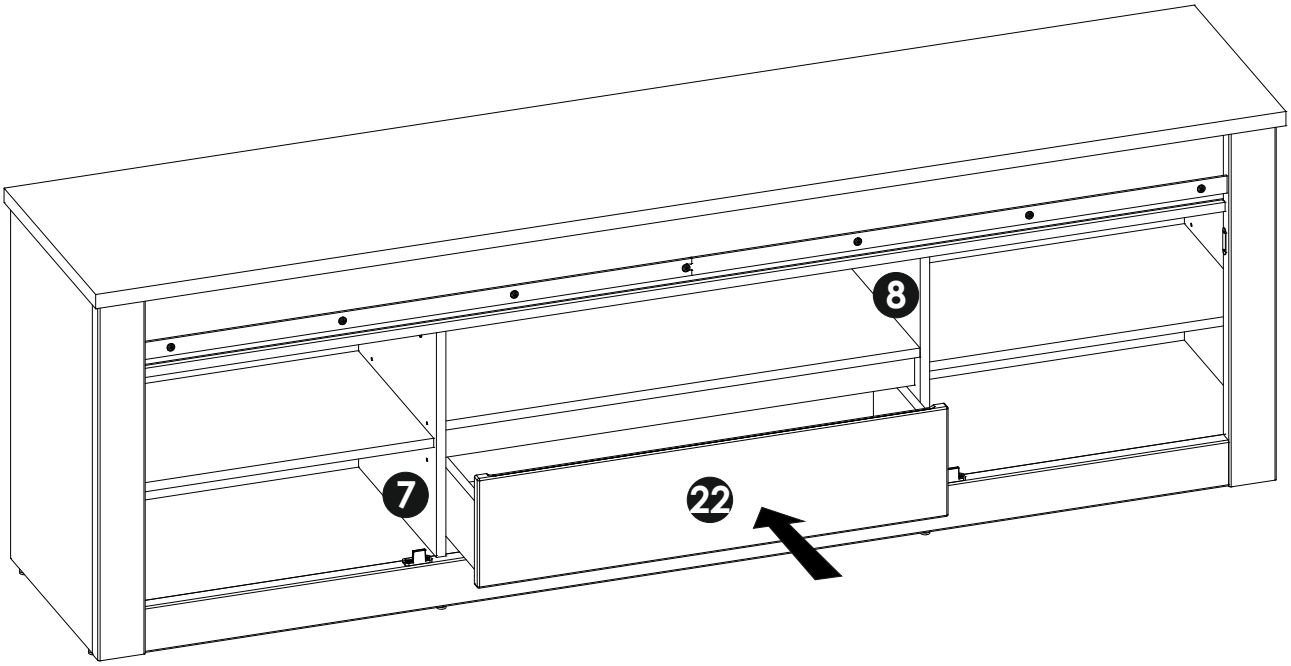

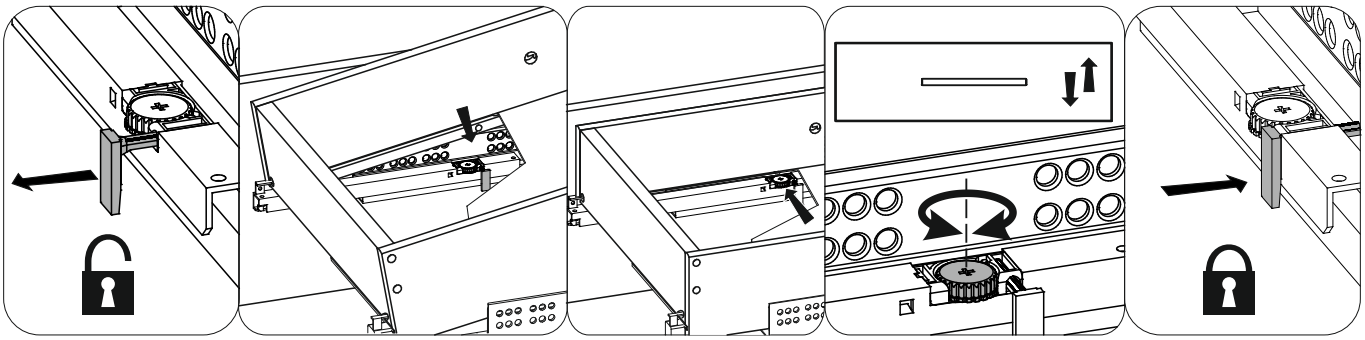

48

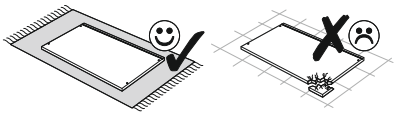

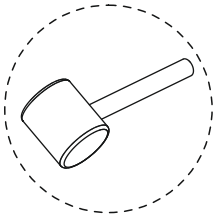

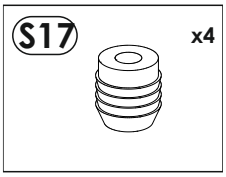

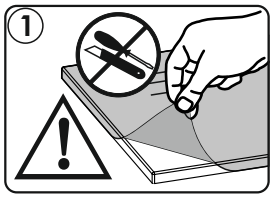

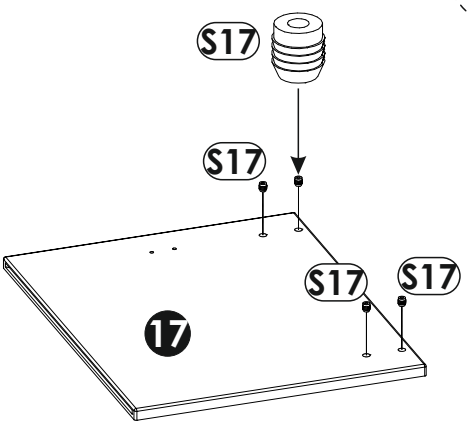

49

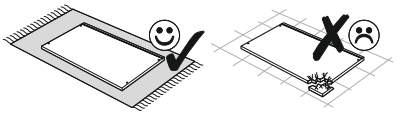

N0 x1 3 X 13 mm	N1 x2 3 X 16 mm	RL5 x2 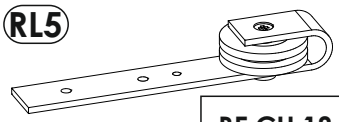 BE CH 18 28 00	
RL1 x4	R5 x1	R8 x1	Q1 x1 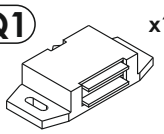

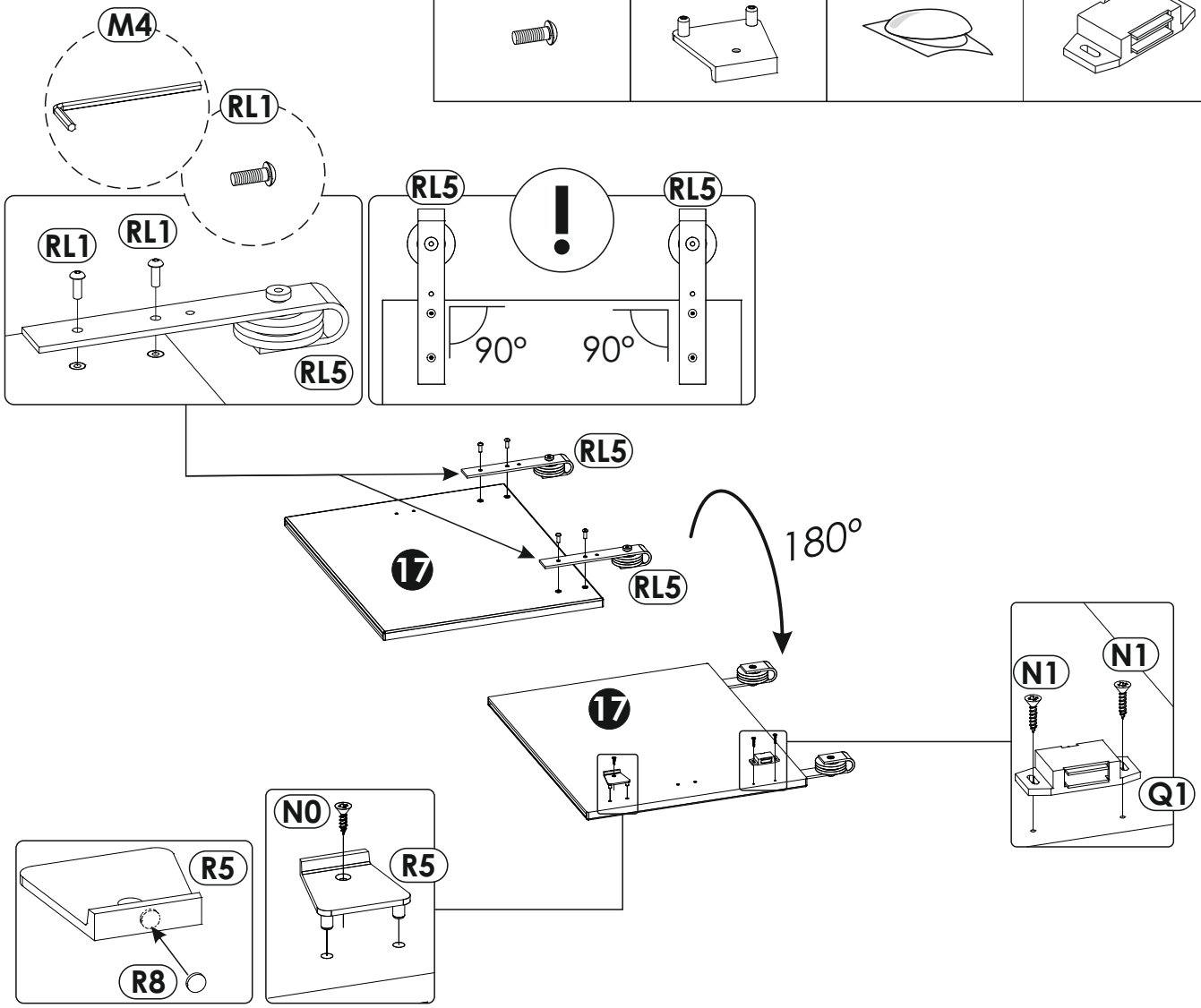

50

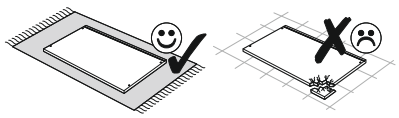

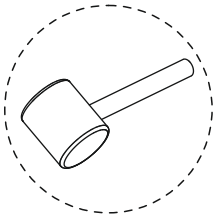

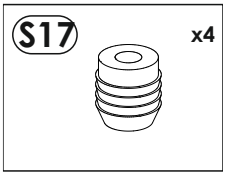

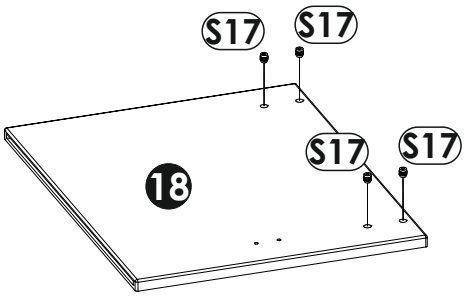

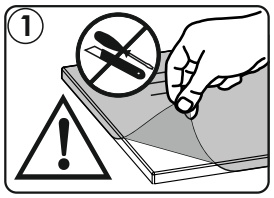

51

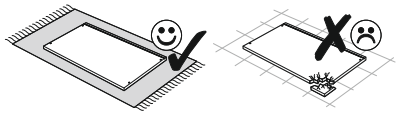

N0 x1 3 X 13 mm	N1 x2 3 X 16 mm	RL5 x2 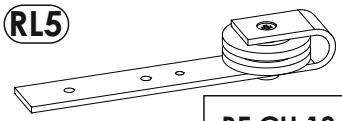 BE CH 18 28 00	
RL1 x4	R5 x1	R8 x1	Q1 x1 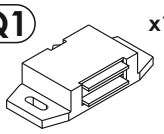

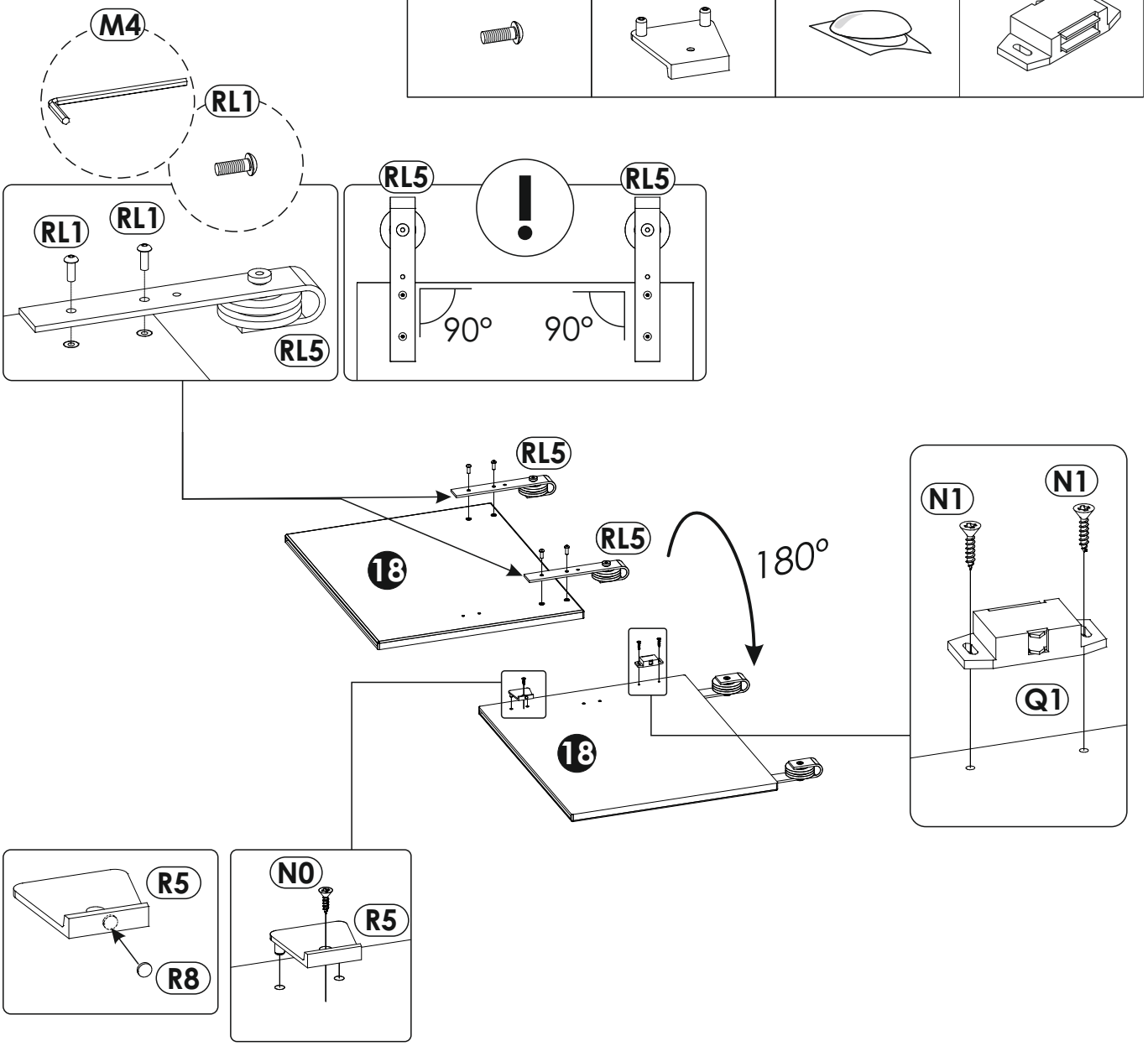

52

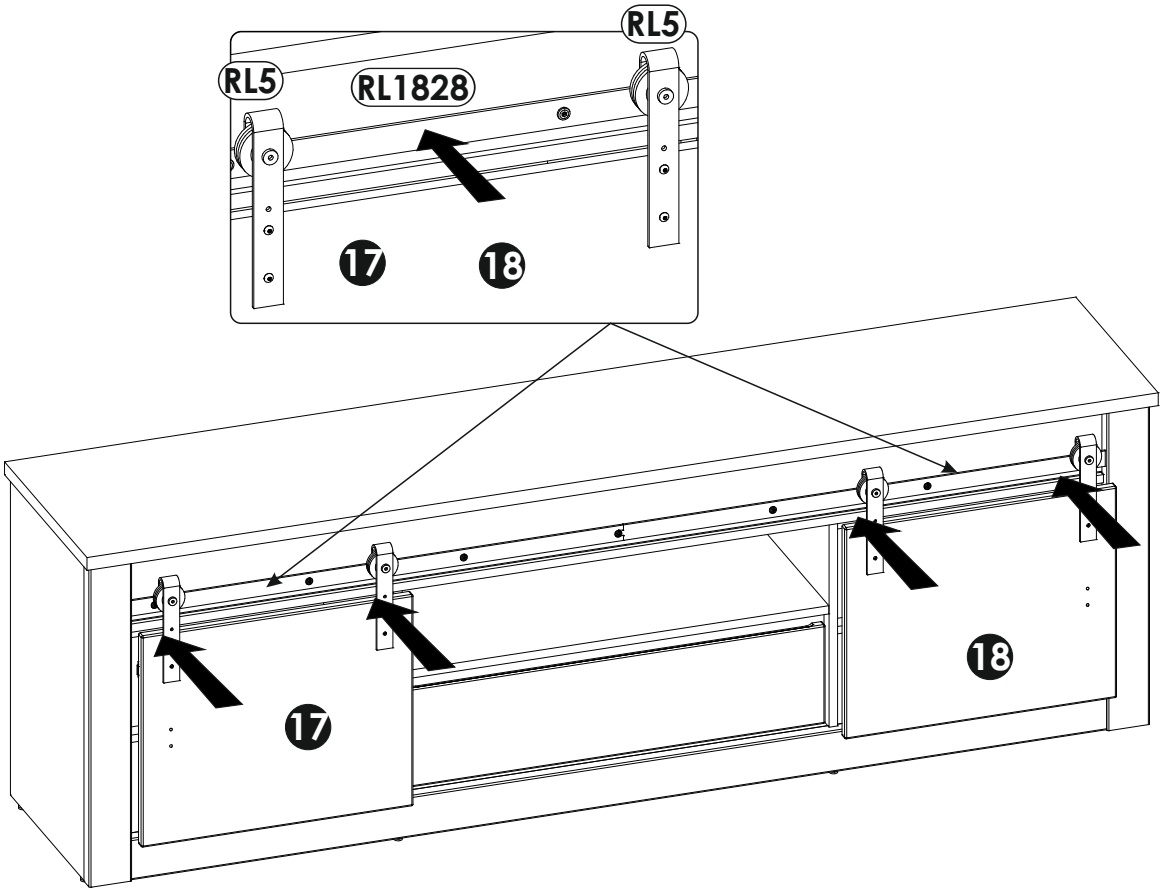

53

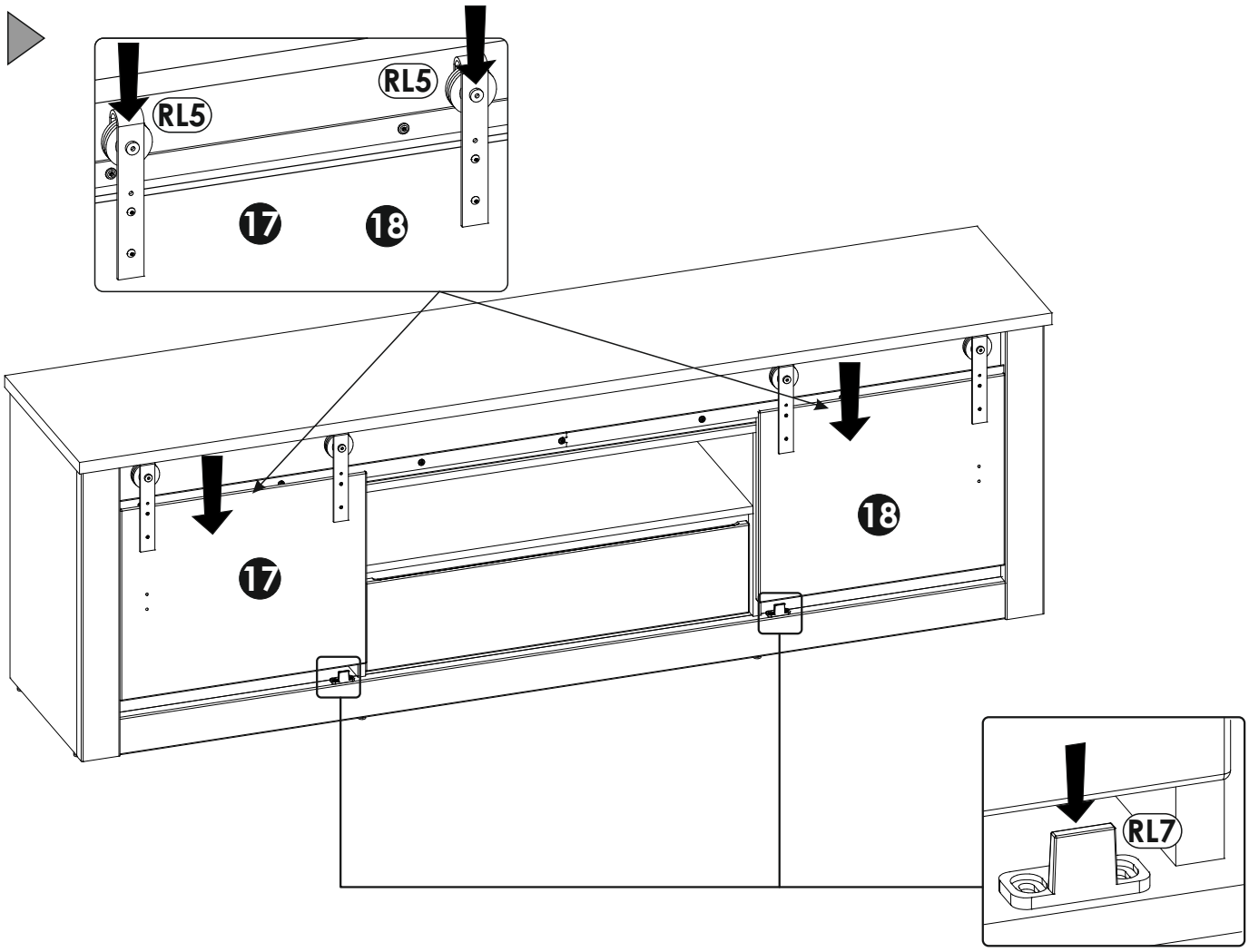

54

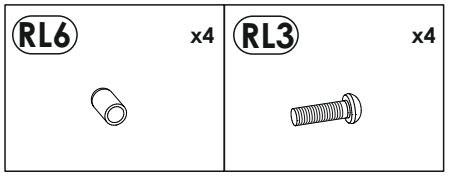

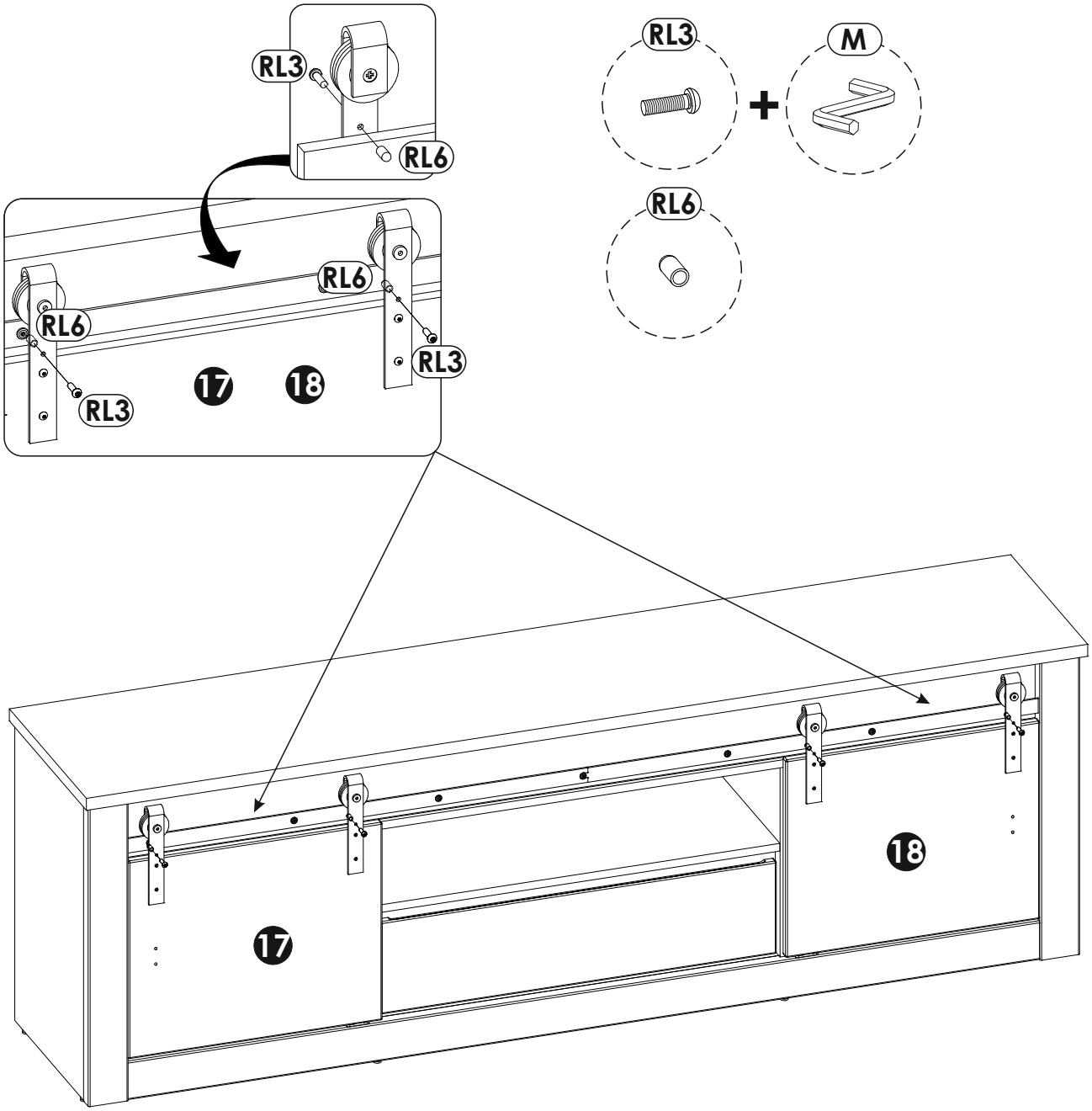

55

H1 x2	K7 x4
L - 70 mm	4 x 22 mm

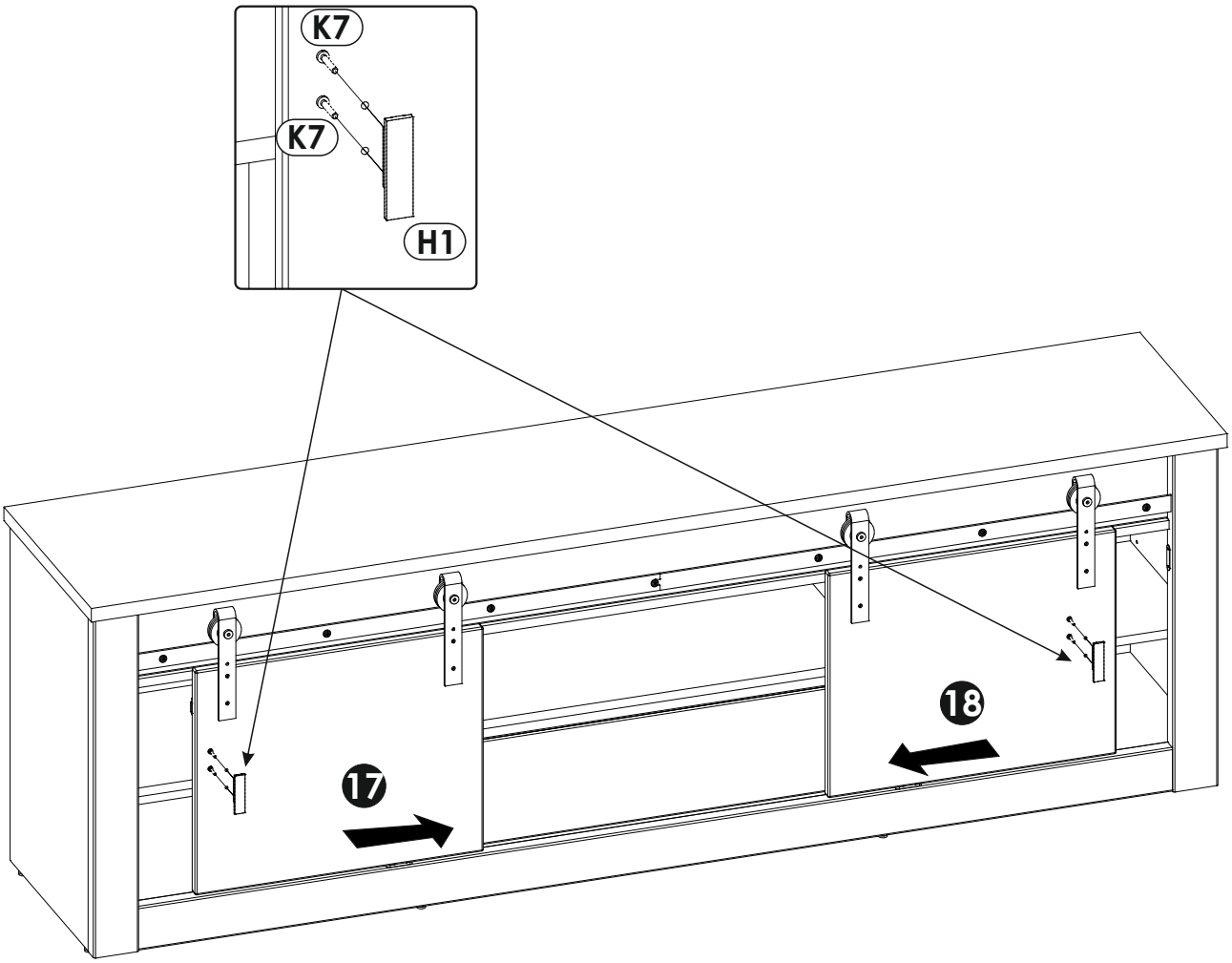

56

max

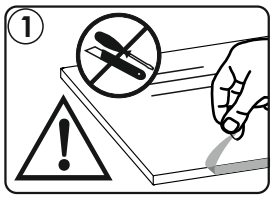
1

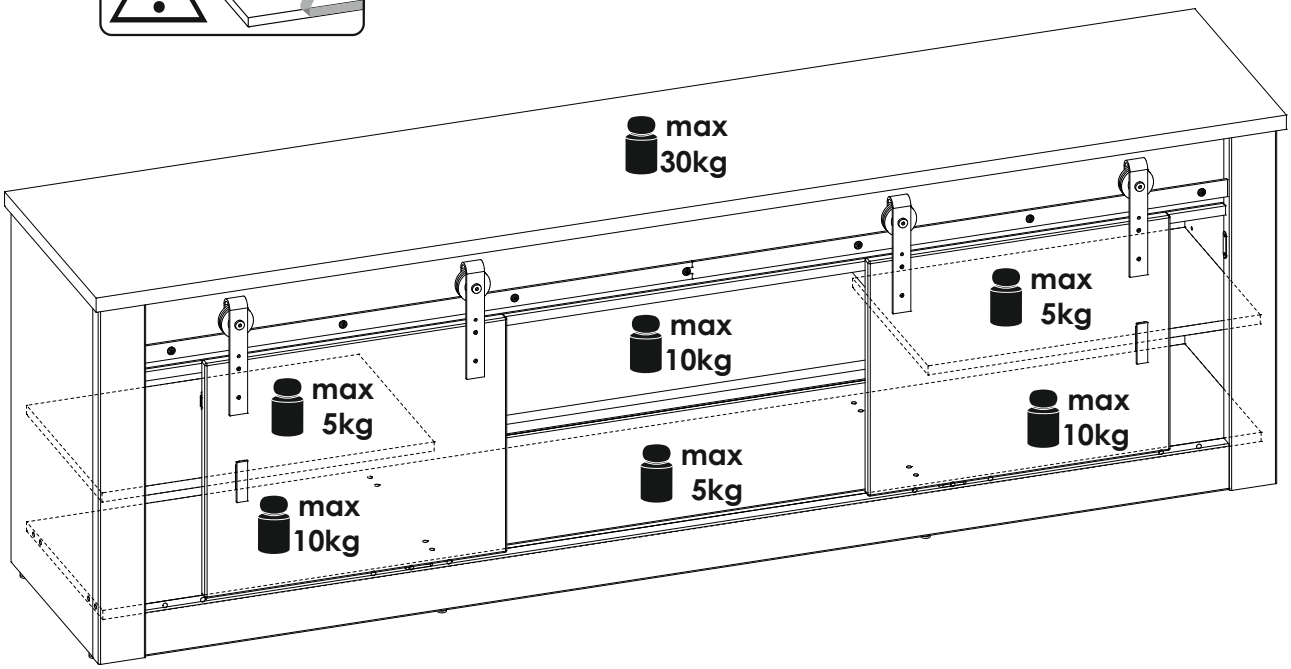
max
30kg
max
5kg
max
10kg
max
5kg
max
10kg
max
5kg
max
10kg

2
24 H

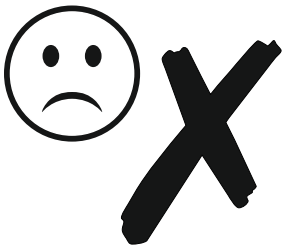

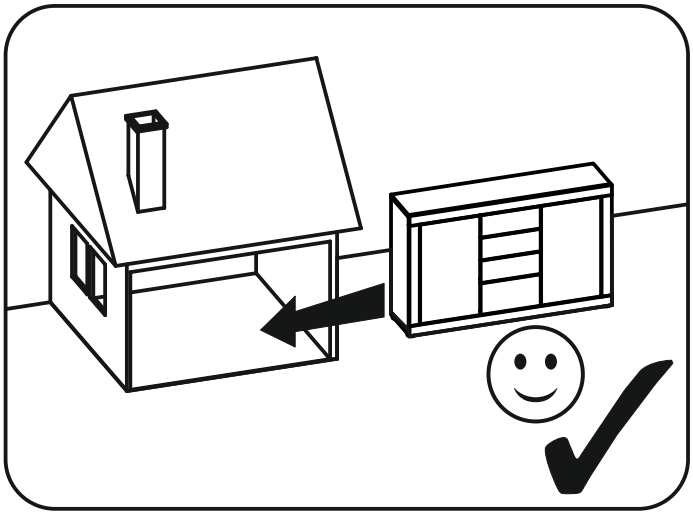

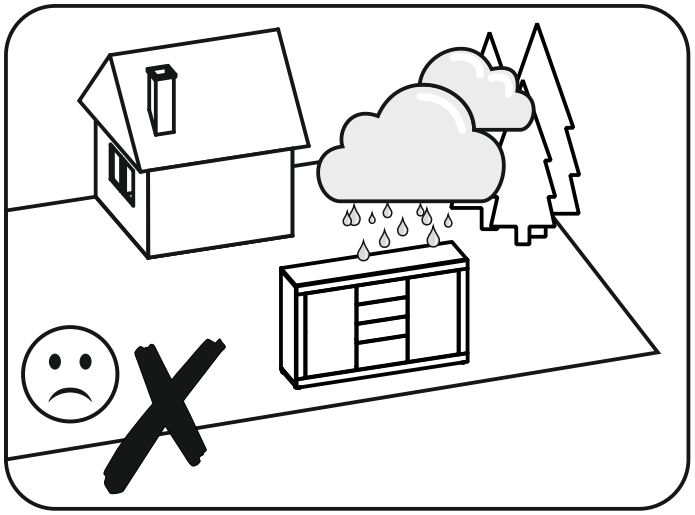

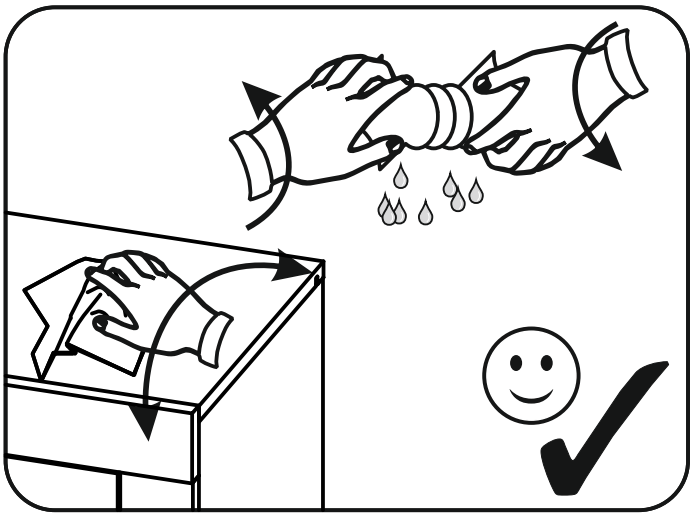

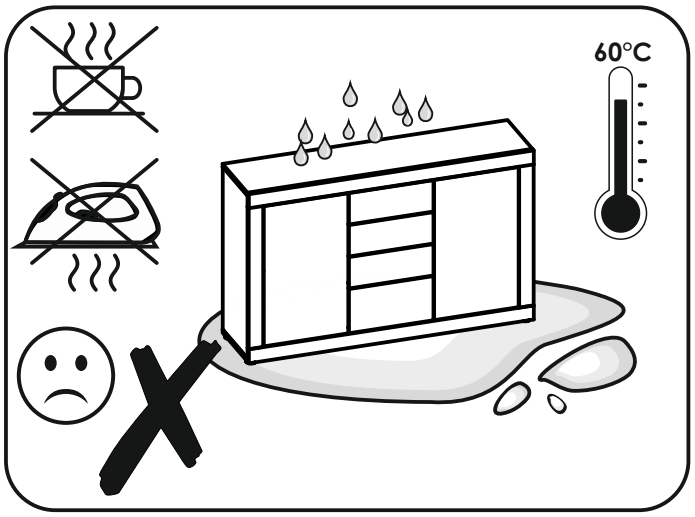
60°C

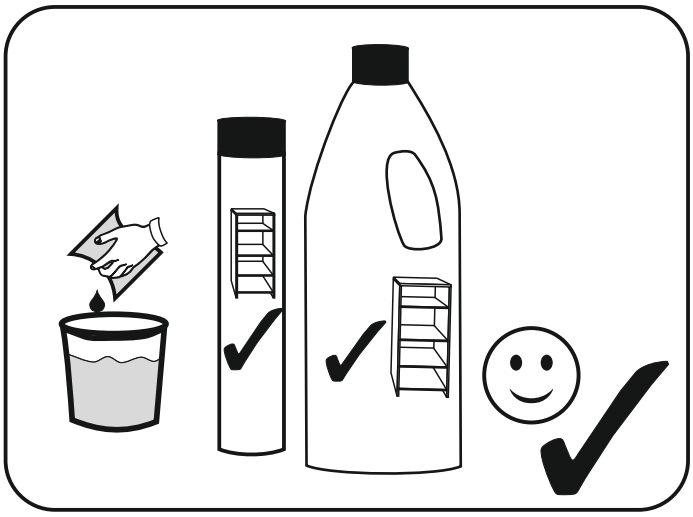

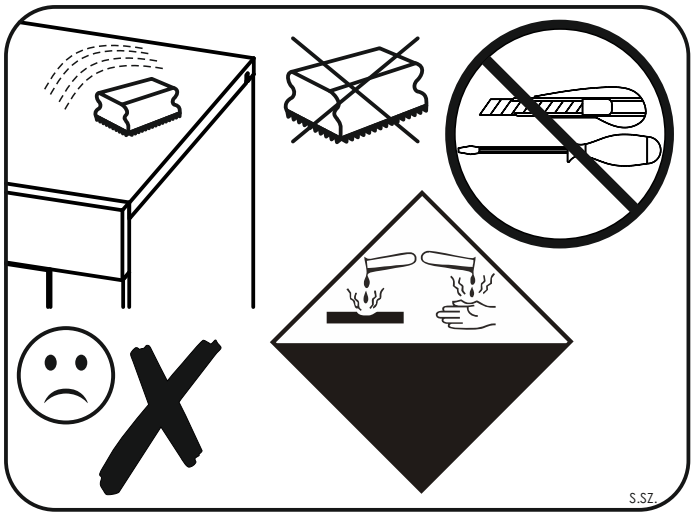
S.SZ.