(DE) Deutsch

- Die aktuellen örtlichen Installationsvorschriften sind bei der Montage und Inbetriebnahme zu beachten.
- Bitte lassen Sie die Installation nur durch fachkundige Personen durchführen.
- Produkt nur zur Verwendung in Privathaushalten.
- Bei Frostgefahr Wasserzufuhr unterbrechen.
- Nur für Trinkwasser zugelassen. Kein Meer-, Brunnen- oder Regenwasser verwenden.
- Entsorgung gemäß aktuellen behördlichen Vorschriften.

⚠ Sicherheitshinweise

- Führen Sie keine eigenständigen Reparaturen ohne Rücksprache mit dem Hersteller aus. Führen Sie keine Modifizierungen am Produkt durch. Andernfalls sind Haftungs- und Garantieansprüche ausgeschlossen.

ⓘ Die Abbildungen können vom Produkt abweichen.

(CZ) Čeština

- Při montáži a uvedení do provozu je třeba dodržovat aktuální místní předpisy pro instalaci.
- Montáž prosím nechte provést pouze odborným personálem.
- Výrobek je určen pouze k použití v soukromých domácnostech.
- V případě nebezpečí zamrznutí přerušte přívod vody.
- Povoleno pouze pro pitnou vodu. Nepoužívejte mořskou, studniční nebo dešťovou vodu.
- Zlikvidujte podle aktuálních úředních předpisů.

⚠ Bezpečnostní pokyny

- Neprovádějte žádné samostatné opravy bez konzultace s výrobcem. Neprovádějte na výrobku žádné úpravy. Jinak jsou vyloučeny jakékoli nároky na ručení a záruku.

ⓘ Obrázky se mohou od výrobku odlišovat.

(DK) Dansk

- De til enhver tid gældende lokale installations-bestemmelser skal overholdes ved montering og ibrugtagning.
- Lad kun fagkyndige personer gennemføres monteringen.
- Produktet må kun anvendes i private husholdninger.
- Ved risiko for frost skal vandtilførslen afbrydes.
- Kun godkendt til drikkevand. Uegnet til havvand, brøndvand eller regnvand.
- Bortskaffelse sker i henhold til de til enhver tid gældende myndighedsbestemmelser.

⚠ Sikkerhedshenvisninger

- Udfør ikke selvstændige reparationer uden at rådføre dig med producenten. Der må ikke foretages ændringer på produktet. Ellers bortfalder alle ansvars- og garantikrav.

ⓘ Illustrationerne kan afvige fra produktet.

(EE) Eesti

- Paigaldamisel ja kasutuselevõtul tuleb järgida kehtivaid kohalikke paigaldusnõudeid.
- Laske paigaldus teha ainult asjatundlikel isikutel.
- Toode on mõeldud kasutamiseks ainult kodumajapidamistes.
- Külmaohu korral katkestage veevarustus.
- Ainult joogivee jaoks. Ärge kasutage mere-, kaevu- ega vihmavett.
- Prügi kõrvaldamine vastavalt kehtivatele ametlikele nõuetele.

⚠ Ohutusjuhised

- Ärge tehke iseseisvaid parandusi ilma tootjaga nõu pidamata. Ärge muutke toodet. Vastasel juhul kaotate vastutuse ja garantiinõuded.

ⓘ Kujutised võivad erineda tegelikust tootest.

(ES) Español

- Durante el montaje y la puesta en marcha deben respetarse las normas de instalación locales vigentes.
- Por favor, permita que sea únicamente el personal profesional quien realice el montaje.
- Producto apto únicamente para su uso en hogares privados.
- En caso de peligro de heladas, interrumpa el suministro de agua.
- Sólo autorizado para agua potable. No emplear agua de mar, agua de fuente ni agua de lluvia.
- La eliminación del producto debe efectuarse de acuerdo con la normativa oficial vigente.

⚠ Indicaciones de seguridad

- No realice ninguna reparación independiente sin consultar al fabricante. No realice ninguna modificación en el producto.De lo contrario, quedará excluida cualquier responsabilidad y reclamación de garantía.

ⓘ Las figuras pueden diferir del producto.

(FI) Suomi

- Asennuksen ja käyttöönoton yhteydessä on noudatettava paikallisia asennusmääräyksiä.
- Anna asennus vain pätevien henkilöiden tehtäväksi.
- Tuote on tarkoitettu vain kotitalouskäyttöön.
- Pakkasvaaran sattuessa katkaise veden syöttö.
- Hyväksytty vain juomavedelle. Älä käytä meri-, kaivo- tai sadevettä.
- Hävitä tuote voimassa olevien viranomaisten ohjeiden mukaisesti.

⚠ Turvallisuusohjeet

- Älä tee korjauksia itse ilman valmistajan lupaa. Älä tee muutoksia tuotteeseen. Muuten takuu ja vastuuvapaus eivät ole voimassa.

ⓘ Kuvat voivat poiketa todellisesta tuotteesta.

(FR) Français

- Tenir compte des instructions de montage locales actuelles lors du montage et de la mise en service.
- Veuillez confier le montage à des personnes qualifiées.
- Ce produit est réservé à un usage domestique.
- En cas de risque de gel, couper l'arrivée d'eau.
- Autorisé uniquement pour l'eau potable. Ne pas utiliser d'eau salée, d'eau de forage ou d'eau de pluie.
- Élimination conformément aux réglementations légales actuelles en vigueur.

⚠ Consignes de sécurité

- N'effectuez pas de réparations de votre propre chef sans avoir consulté le fabricant. Ne modifiez pas le produit. Les recours en responsabilité et en garantie seront alors exclus.

ⓘ Les illustrations peuvent différer du produit.

(GB) English

- The current local regulations must be followed during installation.
- Only allow experts carry out the installation work.
- The product is only to be used in private households.
- If there is any risk of frost, disconnect the water supply.
- Only approved for potable water. Do not use seawater, well water or rain water.
- Disposal in accordance with current official regulations.

⚠ Safety notes

- Do not carry out any independent repairs without consulting the manufacturer. Do not make any modifications to the product. Otherwise all liability and warranty claims shall be excluded.

ⓘ The illustrations may differ from the product.

(GR) Ελληνικά

- Κατά την εγκατάσταση και τη θέση σε λειτουργία πρέπει να τηρούνται οι ισχύοντες τοπικοί κανονισμοί εγκατάστασης.
- Η εγκατάσταση πρέπει να γίνει μόνο από εξειδικευμένο προσωπικό.
- Το προϊόν προορίζεται μόνο για χρήση σε ιδιωτικές κατοικίες.
- Σε περίπτωση κινδύνου παγετού, διακόψτε την παροχή νερού.
- Εγκεκριμένο μόνο για πόσιμο νερό. Μην χρησιμοποιείτε θαλασσινό, πηγαίο ή βρόχινο νερό.
- Απόρριψη σύμφωνα με τους ισχύοντες κανονισμούς.

⚠ Οδηγίες ασφαλείας

- Μην πραγματοποιείτε επισκευές χωρίς να συμβουλευτείτε τον κατασκευαστή. Μην τροποποιείτε το προϊόν. Διαφορετικά, αποκλείονται τα δικαιώματα ευθύνης και εγγύησης.

ⓘ Οι εικόνες μπορεί να διαφέρουν από το πραγματικό προϊόν.

(HR) Hrvatski

- Pri montaži i puštanju u rad trebate se pridržavati važećih lokalnih propisa o instalaciji.
- Montažu smije izvoditi samo stručno ospo sobljeno osoblje.
- Proizvod je samo za uporabu u u privatnim kućanstvima.
- Prekinite dovod vode ako postoji opasnost od mraza.
- Dopušteno samo za vodu za piće. Ne koristiti morsku vodu, bunarsku vodu ili kišnicu.
- Zbrinjavanje u skladu s važećim službenim propisima.

⚠ Sigurnosne upute

- Ne popravljajte sami bez savjetovanja s proizvođačem. Ne radite nikakve izmjene na proizvodu. U suprotnom slučaju isključena su jamstvena prava i odgovornost.

ⓘ Slike se mogu razlikovati od proizvoda.

(HU) Magyar

- A felszerelés és a használatba vétel során során be kell tartani az érvényben lévő helyi felszerelési előírásokat.
- Kérjük, hogy a szerelést csak szakértő személyekkel végeztesse el.
- A termék csak otthoni, háztartási használatra készült.
- Fagyveszély esetén a vízellátást el kell zárni.
- Csak ivóvízhez engedélyezett. Ne használjon tenger-, kút- vagy esővizet.
- A hatályos hatósági előírásoknak megfelelően kell ártalmatlanítani.

⚠ Biztonsági útmutatások

- Ne végezzen önálló javításokat a gyártóval való konzultáció nélkül. Ne végezzen semmilyen módosítást a terméken. Ellenkező esetben a felelősség és a szavatossági érvényüket vesztik.

ⓘ Az ábrák eltérhetnek a terméktől.

(IT) Italiano

- Durante il montaggio e la messa in funzione, vanno rispettate le disposizioni di installazione locali attuali.
- Il montaggio deve essere eseguito solo da persone specializzate in materia.
- Prodotto destinato esclusivamente all'uso in abitazioni private.
- In caso di rischio di gelo, interrompere l'alimentazione idrica.
- Autorizzato solo per l'acqua potabile. Non utilizzare acqua marina, di fonte o piovana.
- Lo smaltimento deve avvenire ai sensi delle attuali disposizioni delle autorità.

⚠ Norme di sicurezza

- Non effettuare riparazioni indipendenti senza consultare il produttore. Non apportare modifiche al prodotto. In caso contrario, sono escludono i diritti di responsabilità e garanzia.

ⓘ Le figure possono differire dal prodotto.

(LT) Lietuvių

- Montavimo ir paleidimo metu būtina laikytis galiojančių vietinių taisyklių.
- Montavimą turi atlikti tik kvalifikuoti specialistai.
- Produktas skirtas naudoti tik privačiuose namuose.
- Esant šalčio pavojui, nutraukite vandens tiekimą.
- Tinka tik geriamajam vandeniui. Nenaudokite jūros, šulinio ar lietaus vandens.
- Šalinimas pagal galiojančias oficialias taisykles.

⚠ Saugos nurodymai

- Nereikia atlikti remonto darbų savarankiškai be gamintojo sutikimo. Nereikia modifikuoti produkto. Priešingu atveju atsakomybės ir garantijos reikalavimai negalioja.

ⓘ Iliustracijos gali skirtis nuo tikro produkto.

(LV) Latviešu

- Montāžas un ekspluatācijas uzsākšanas laikā jāievēro spēkā esošie vietējie noteikumi.
- Uzstādīšanu drīkst veikt tikai kvalificēti speciālisti.
- Produkts paredzēts lietošanai tikai privātmājās.
- Sals draudot, pārtrauciet ūdens padevi.
- Paredzēts tikai dzeramajam ūdenim. Nelietojiet jūras, akas vai lietus ūdeni.
- Atkritumu utilizācija saskaņā ar spēkā esošajiem normativajiem aktiem.

⚠ Drošības norādījumi

- Neveiciet remontdarbus patstāvīgi bez ražotāja konsultācijas. Neveiciet izmaiņas produktā. Pretējā gadījumā atbildības un garantijas prasības tiek izslēgtas.

ⓘ Attēli var atšķirties no produkta.

(NL) Nederlands

- De actuele plaatselijke installatievoorschriften dienen bij de montage en ingebruikname in acht te worden genomen.
- Gelieve de montage uitsluitend door vakkundige personen te laten doorvoeren.
- Het product is alleen voor gebruik in particuliere huishoudens.
- Onderbreek de watertoevoer bij kans op vorst.
- Alleen toegestaan voor drinkwater. Geen zee-, bron- of regenwater gebruiken.
- Verwijderen volgens de geldende voorschriften van de autoriteiten.

⚠ Veiligheidsinstructies

- Voer geen onafhankelijke reparaties uit zonder overleg met de fabrikant. Breng geen wijzigingen aan in het product. Anders zijn aansprakelijkheids- en garantieclaims uitgesloten.

ⓘ De afbeeldingen kunnen van het product afwijken.

(PL) Polski

- Podczas montażu i uruchamiania należy przestrzegać obowiązujących lokalnych przepisów instalacyjnych.
- Montaż należy zlecić specjaliście.
- Produkt tylko do uzytku w prywatnych gospodarstwach domowych.
- W przypadku ryzyka wystąpienia temperatury ujemnej należy odłączyć doprowadzenie wody.
- Dopuszczony wyłącznie do wody pitnej. Nie używać wody morskiej, studziennej ani deszczowej.
- Utylizacja zgodnie z obowiązującymi przepisami urzędowymi.

⚠ Wskazówki dotyczące bezpieczeństwa

- Nie należy przeprowadzać żadnych samodzielnych napraw bez konsultacji z producentem. Nie należy dokonywać żadnych modyfikacji produktu. W przeciwnym razie odpowiedzialność i roszczenia gwarancyjne są wykluczone.

ⓘ Ilustracje mogą odbiegać od rzeczywistego wyglądu produktu.

(PT) Português

- As normas locais de instalação devem ser respeitadas durante a montagem e a colocação em funcionamento.
- A instalação deve ser feita apenas por pessoal qualificado.
- Produto destinado apenas ao uso doméstico.
- Em caso de risco de congelamento, interrompa o fornecimento de água.
- Aprovado apenas para água potável. Não utilize água do mar, de poços ou da chuva.
- Descarte conforme as normas oficiais em vigor.

⚠ Instruções de segurança

- Não efetue reparações por conta própria sem consultar o fabricante. Não modifique o produto. Caso contrário, os direitos de responsabilidade e garantia serão anulados.

ⓘ As imagens podem diferir do produto real.

(RO) Românesc

- Prevederile locale actuale cu privire la instalare trebuie să fie respectate în timpul montajului şi punerii în funcţiune.
- Vă rugăm să dispuneţi realizarea montajului numai de către persoane specializate.
- Produs pentru utilizarea numai în gospodării private.
- În cazul pericolului de îngheţ întrerupeţi alimentarea cu apă.
- Acesta este autorizat doar pentru apa de la robinet. Nu utilizaţi apă de mare, apă de izvor sau apă de ploaie.
- Eliminarea ca deşeu în conformitate cu prevederile oficiale actuale.

⚠ Indicaţii privind siguranţa

- Nu efectuaţi nicio reparaţie independentă fără a consulta producătorul. Nu efectuaţi nicio modificare a produsului. În caz contrar, răspunderea şi pretenţiile de garanţie sunt excluse.

ⓘ Figurile pot diferi de produs.

(RU) Русский

- При выполнении монтажа и ввода в эксплуатацию необходимо соблюдать актуальные местные требования и рекомендации к монтажу.
- Монтаж должен производиться только компетентными лицами.
- Изделие предназначено исключительно для использования в частных домашних хозяйствах.
- Перекрыть подачу воды при риске замерзания.
- Разрешено использовать только для питьевой воды. Морскую, колодезную и дождевую воду использовать нельзя.
- Утилизировать изделие в соответствии с требованиями актуальных нормативных документов.

⚠ Указания по технике безопасности

- Не выполняйте самостоятельный ремонт без консультации с производителем. Не вносите никаких изменений в изделие. В противном случае ответственность и гарантийные обязательства исключаются.

ⓘ Внешний вид изделия может отличаться от изображений.

(SE) Svenska

- De aktuella lokala installationsföreskrifterna skall beaktas vid montering och idrifttagning.
- Endast sakkunniga personer får montera utrustningen.
- Produkt avsedd att användas endast i privathushåll.
- Bryt vattentillförseln vid risk för frost.
- Godkänt endast för dricksvatten. Använd inte havs-, brunns- eller regnvatten.
- Bortskaffning enligt aktuella myndighetsföreskrifter.

⚠ Säkerhetshänvisningar

- Utför inga självständiga reparationer utan att rådgöra med tillverkaren. Gör inga ändringar på produkten. I annat fall utesluts ansvars- och garantianspråk.

ⓘ Bilder och produkt kan skilja sig åt.

(SI) Slovenski

- Pri montaži in zagonu je treba upoštevati veljavne krajevne predpise za inštalacijo!
- Montažo naj opravijo le strokovno uspo sobljene osebe.
- Izdelek je predviden samo za uporabo v zasebnih gospodinjstvih.
- Pri nevarnosti zmrzali prekinite dovod vode.
- Dovoljeno samo za pitno vodo. Ne uporabljati morske vode, vode iz vodnjakov ali deževnice.
- Pri odstranjevanju je treba upoštevati krajevne predpise.

⚠ Varnostni napotki

- Brez posvetovanja s proizvajalcem ne izvajajte samostojnih popravil. Na izdelku ne izvajajte nobenih sprememb. V nasprotnem primeru so odgovornost in garancijski zahtevki izključeni.

ⓘ Slike se lahko razlikujejo od izdelka.

(SK) Slovaška

- Pri montáži a uvedení do prevádzky je potrebné dodržiavať aktuálne miestne predpisy pre inštaláciu.
- Montáž nechajte zrealizovať prostredníctvom odborníkov.
- Výrobok je určený len na použitie v domácnostiach.
- Pri nebezpečenstve mrazu, prerušte dodávku vody.
- Povolené len pre pitnú vodu.Nepoužívajte vodu morskú, zo studne alebo dažďovú.
- Likvidácia musí spĺňať miestne predpisy úradov.

⚠ Bezpečnostné pokyny

- Bez konzultácie s výrobcom nevykonávajte žiadne samostatné opravy. Na výrobku nevykonávajte žiadne úpravy. V opačnom prípade je vylúčená zodpovednosť a záručné nároky.

ⓘ Obrázky sa môžu od výrobku líšiť.

(TR) Türkçe

- Yerel güncel kurulum talimatları montaj ve işletmeye alma işlemlerinde dikkate alınacaktır.
- Lütfen montajın bir uzman kişi/firma tarafından yapılmasını sağlayın.
- Ürün sadece özel ev işlerinde kullanılacaktır.
- Don tehlikesi olduğunda su girişini kapatın.
- Sadece içme suyu için izin verilmiştir. Deniz suyu, kuyu veya yağmur suyu kullanmayın.
- Kullanım dışı kalan ürün güncel yasal yönetmelikler uyarınca bertaraf edilecektir.

⚠ Güvenlik uyarıları

- Üreticiye danışmadan herhangi bir bağımsız onarım gerçekleştirmeyin. Ürün üzerinde herhangi bir değişiklik yapmayın. Aksi takdirde, sorumluluk ve garanti talepleri hariç tutulur.

ⓘ Görseller üründen farklılık gösterebilir.

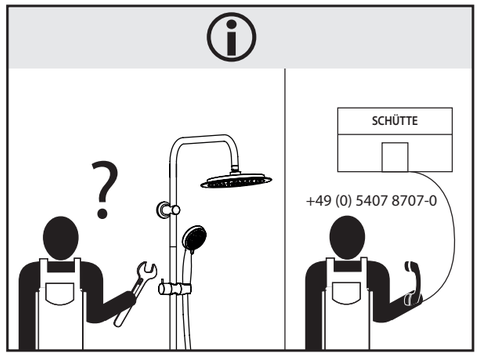

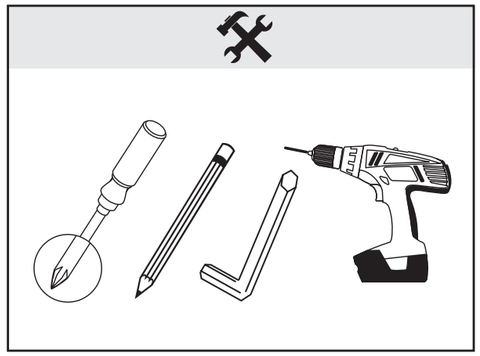

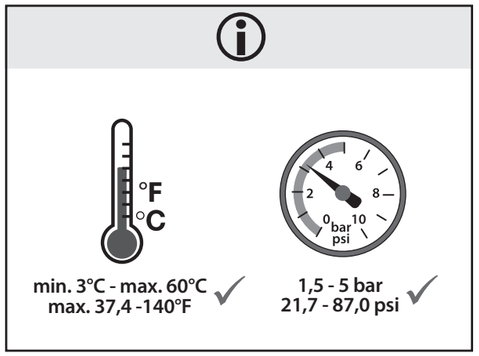

DE | Für Service-Informationen, Ersatzteile und Pflegehinweise:
CZ | Pro servisní informace, náhradní díly a pokyny pro údržbu:
DK | For serviceinformationer, reservedele og serviceanvisninger:
EE | Teenindusteabe, varuosade ja hooldusjuhiste kohta:
ES | Para información de asistencia técnica, piezas de recambio e instrucciones de cuidado:
FI | Huoltotietoja, varaosia ja hoito-ohjeita varten:
FR | Pour les informations de service, les pièces de rechange et les conseils d'entretien :
GB | For service information, spare parts and care instructions:
GR | Για πληροφορίες σέρβις, ανταλλακτικά και οδηγίες φροντίδας:
HR | Za informacije o servisu, rezervne dijelove i upute o njezi:
HU | Szervizzel kapcsolatos információk, pótalkatrészek és ápolási utasítások:
IT | Per informazioni sull'assistenza, ricambi e avvertenze per la manutenzione:
LT | Par apkalpošanas informāciju, rezerves daļām un kopšanas norādījumiem:
LV | Dėl aptarnavimo informacijos, atsarginių dalių ir priežiūros nurodymų:
NL | Voor informatie over service, vervangende onderdelen en onderhoudsinstructies:
PL | Informacje serwisowe, części zamienne i wskazówki dotyczące pielęgnacji:
PT | Para informações de serviço, peças sobressalentes e instruções de manutenção:
RO | Pentru informaţii de service, piese de schimb şi instrucţiuni de îngrijire:
RU | Сервисная информация, запасные части и указания по уходу:
SE | För serviceinformation, reservdelar och skötselråd:
SI | Za informacije o servisu, nadomestne dele in napotke za nego:
SK | Pre servisné informácie, náhradné diely a pokyny pre starostlivosť:
TR | Servis bilgileri, yedek parçalar ve bakım bilgileri için:

fjschuette.com

FR LE TRI FACILE DÉPLIANT BAC DE TRI
Séparez les éléments avant de trier

FR TRIEZ RÉEMPLOYEZ RECYCLEZ ASSOCIATION ou DISTRIBUTEUR ou DÉCHÈTERIE
Adresses sur quefairedemesdechets.fr

SCHÜTTE
Franz Joseph Schütte GmbH | Hullerweg 1 | 49134 Wallenhorst (Germany)
info@fjschuette.com | **fjschuette.com**

FJS-BAD-ÜBS-60685+60686+60687+21214-EU+21215-EU_1125

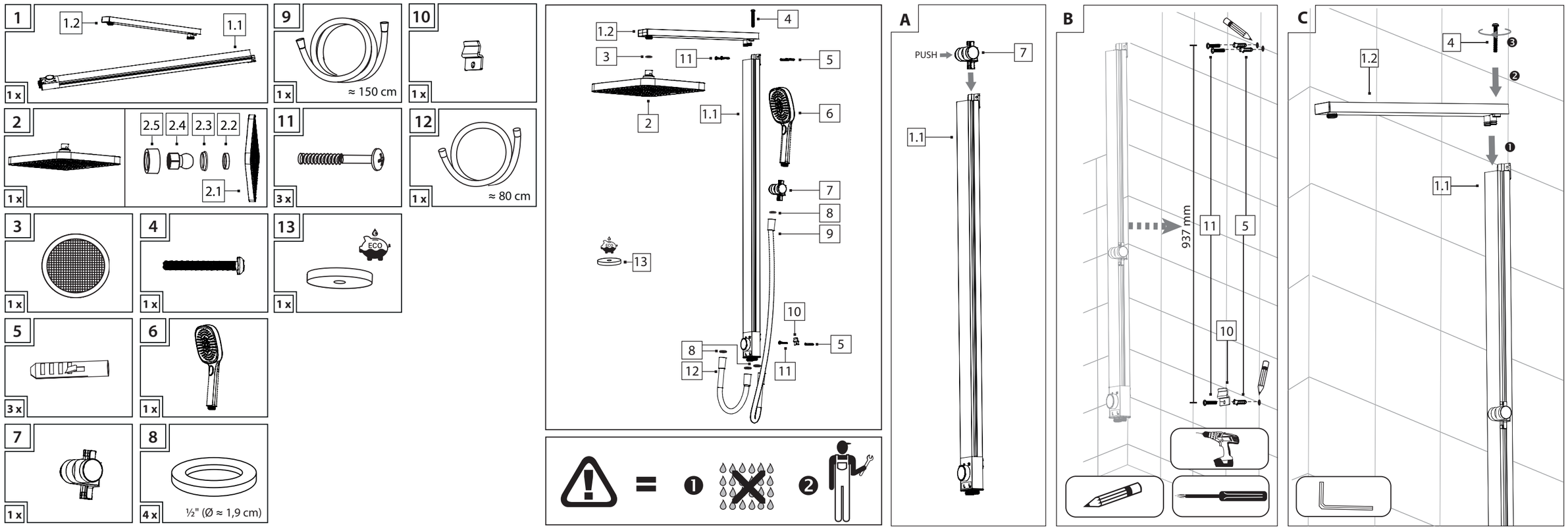
1
1.2
1.1
1 x
9
≈ 150 cm
1 x
10
1 x
2
2.5
2.4
2.3
2.2
2.1
1 x
11
3 x
12
≈ 80 cm
1 x
3
1 x
4
1 x
13
ECO
1 x
5
3 x
6
1 x
7
1 x
8
½" (Ø ≈ 1,9 cm)
4 x
A
PUSH
7
1.1
B
937 mm
11
5
10
C
4
1.2
1.1

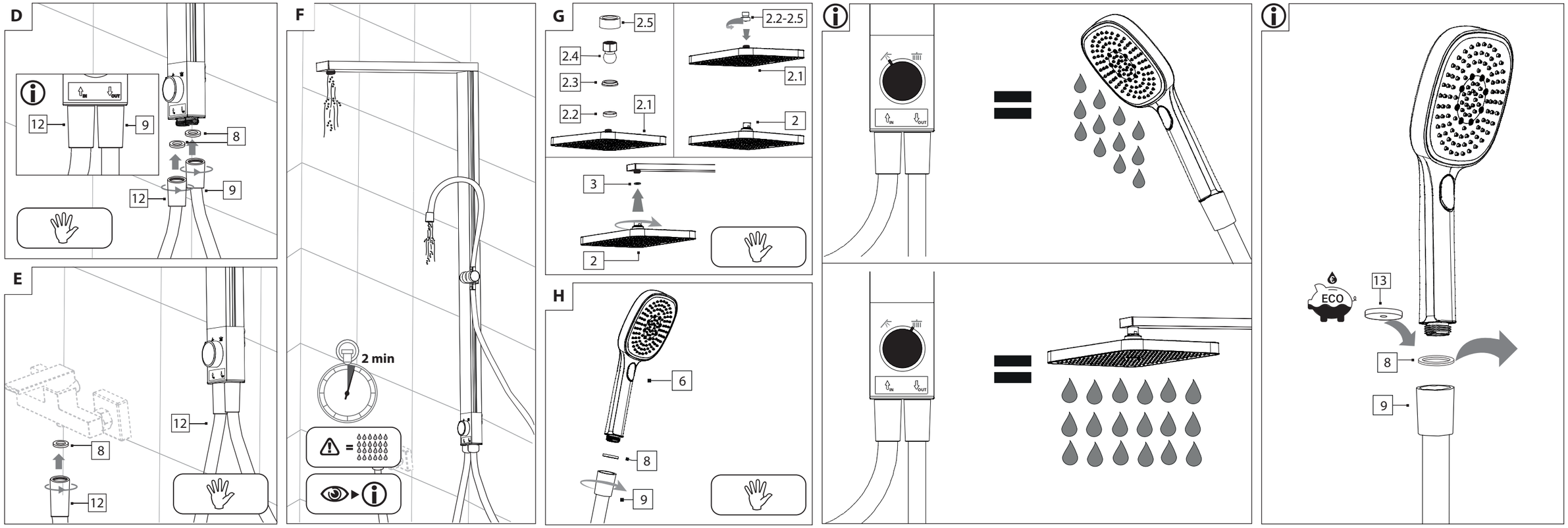
D
IN
OUT
12
9
8
12
9
E
8
12
12
F
2 min
G
2.5
2.4
2.3
2.2
2.1
2.2-2.5
2.1
2
3
2
H
6
8
9