C18162MM / 82272156

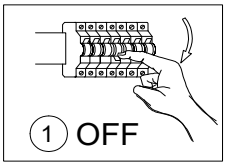

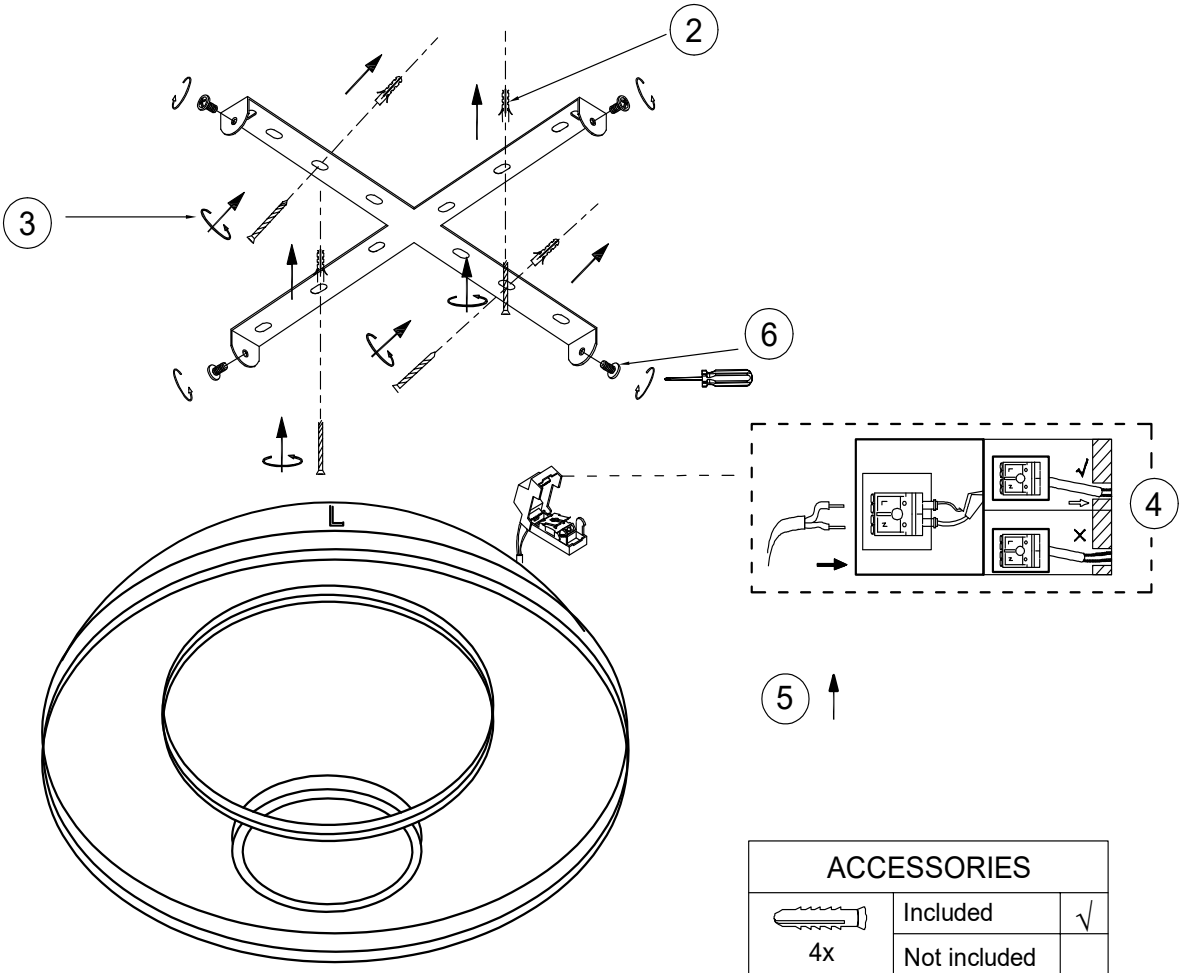

ACCESSORIES		
4x	Included	√
	Not included	
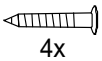 4x	Included	√
	Not included	
 4x	Included	√
	Not included	
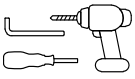	Included	
	Not included	X

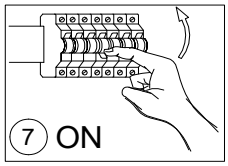

DE: Leuchtmittel nicht austauschbar
BG: Източникът на светлина не е сменяем
CZ: Žárovku nelze vyměnit
FR: Ampoule non remplaçable
HR: Žarulja nije zamjenjiva
HU: Izzó nem cserélhető
PL: Lampy nie podlegają wymianie
RO: Becul nu se poate înlocui
RS : Sijalica se ne može menjati.
SI: Sijalka ni zamenljiva
SK: Nevymeniteľná žiarovka



DE: Austausch des Betriebsgeräts durch eine Fachkraft
BG: Подмяна на управляващия блок от специалист
CZ: Výměna ovládacího zařízení odborníkem
FR: Remplacement du dispositif de commande par un spécialiste
HR: Zamjena upravljačkog uređaja od strane stručnjaka
HU: A kezelőeszköz szakember általi cseréje
PL: Wymiana urządzenia operacyjnego przez specjalistę
RO: Înlocuirea dispozitivului de operare de către un specialist
RS: Zamena operativnog uređaja od strane stručnjaka
SI: Zamenjava upravljalne naprave s strani strokovnjaka
SK: Výmena ovládacieho zariadenia odborníkom

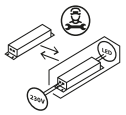

DE: Dieses Produkt enthält eine Lichtquelle der Energieeffizienzklasse: E.
BG: Този продукт съдържа източник на светлина с клас на енергийна ефективност: E.
CZ: Tento výrobek obsahuje žárovku třídy energetické účinnosti: E.
FR: Ce produit contient une source lumineuse de classe d'efficacité énergétique : E.
HR: Ovaj proizvod sadrži jedan izvor svjetlosti razreda energetske učinkovitosti: E.
HU: A termék a következő energiaosztályba tartozó fényforrást tartalmaz: E.
PL: Ten produkt zawiera źródło światła o klasie energetycznej: E.
RO: Acest produs conține o sursă de lumină din clasa de eficiență energetică: E.
RS: Ovaj proizvod sadrži izvor svetla klase energetske efikasnosti: E.
SI: Ta izdelek vsebuje svetlobni vir razreda energijske učinkovitosti: E.
SK: Tento výrobok obsahuje svietidlo triedy energetickej účinnosti: E.

BDSK Handels GmbH & Co. KG
Mergentheimer Straße 59
DE-97084 Würzburg
Germany
UID: DE279448078
www.moemax.com
info@moemax.at

AC 220-240V~ 50/60Hz, 40W



C18162MM / 82272156

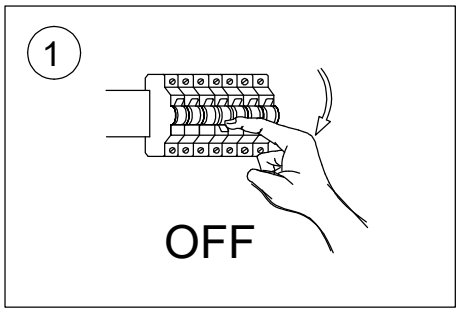

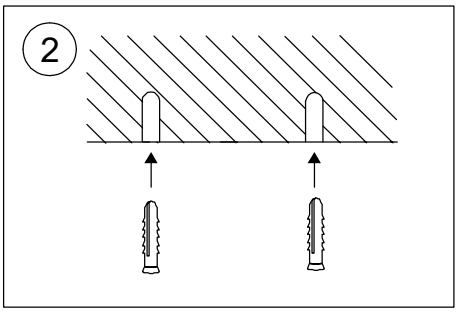

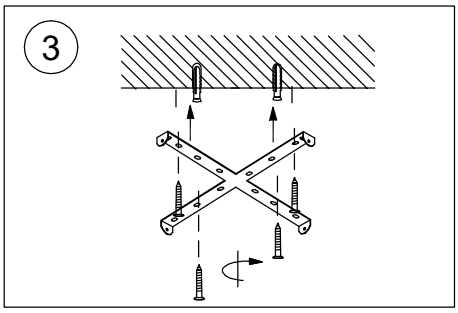

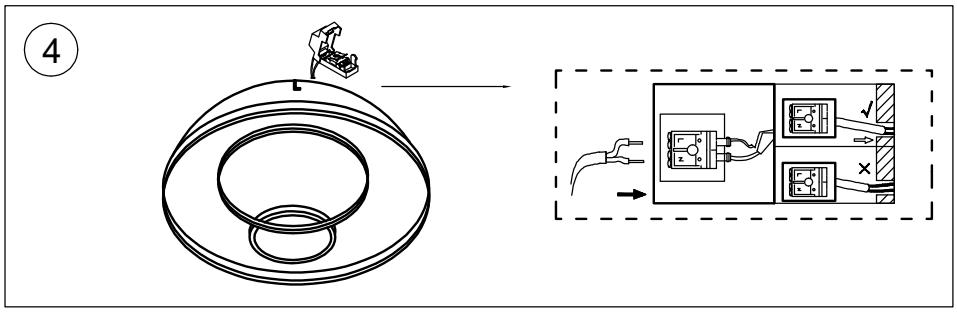

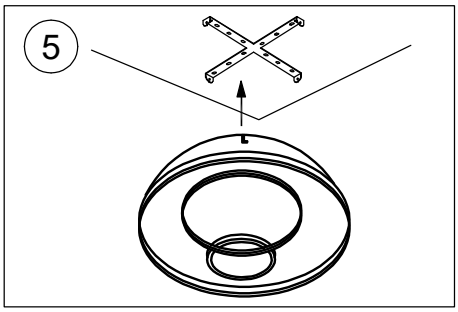

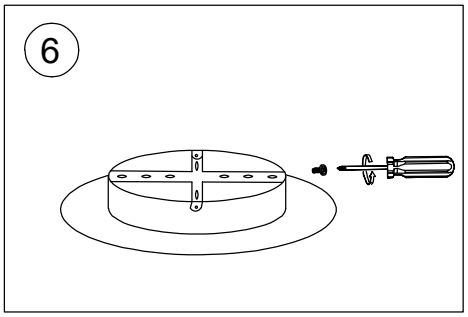

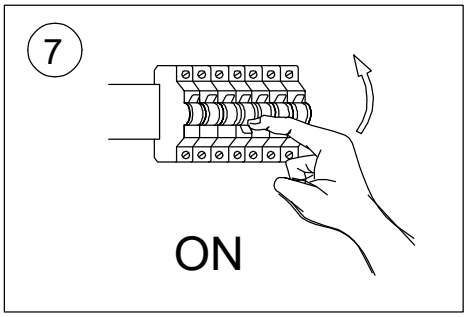

BDSK Handels GmbH & Co. KG
Mergentheimer Straße 59
DE-97084 Würzburg
Germany
UID: DE279448078
www.moemax.com
info@moemax.at