LAURUS

LEH5BK

Einbauherd- energiegeregelt; kombinierbar mit Kochfeldern LCF600 oder LCF600ZKB

LCF600

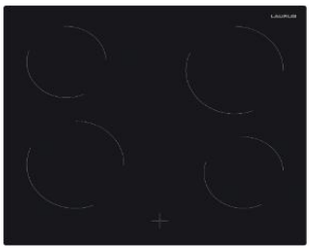

LCF600ZKB

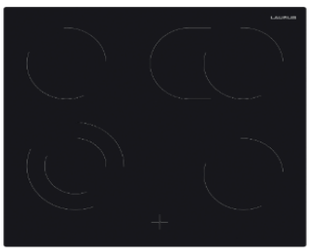

Energieklasse

A

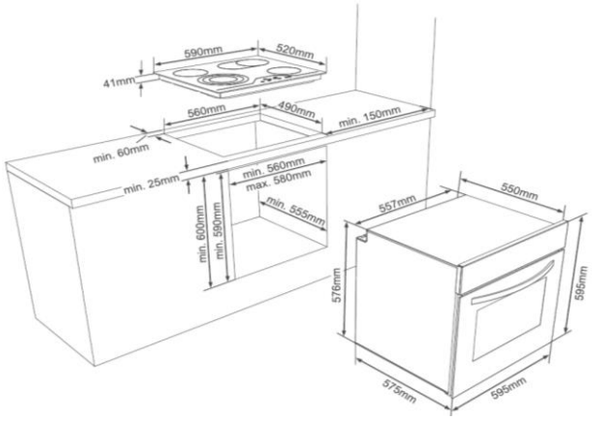

Abbildung ähnlich

Energiemerkmale	
Energieeffizienzklasse	A
Stromverbrauch	0,87 kWh
Stromversorgung	230 / 400 V 3N~
Anschlusswert + LCF600 / LCF600ZKB	8,3 kW / 8,2 kW

Allgemeine Spezifikation	
Set Bestandteile	Einbauherd / Kochfeld
Betriebsarten	5 Funktionen
Design Tür / Panel	Schwarz / Schwarz
Backofenvolumen	69 L
Beschichtung Garraum	Emaille

Ausstattung Einbauherd	
Timer	-
Innentür vollverglast (2-fach)	Ja
Backofenbeleuchtung	Ja
Seitengitter	Ja
Versenkbare Drehknöpfe	Ja
Ofenfunktionen: 5 Auftauen, Ober-/Unterhitze, Umluft, Grill, Grill + Ventilator	

Lieferumfang	
Ofenrost	Ja
Backblech	Ja

LCF600 /LCF600ZKB Kochfeld 60cm	
Ausschnittmaße	560x490 mm
Kochfeldmaße (HxBxT)	41x590x520 mm
LCF600 : 2 x Ø 145 mm (1,2 kW), 2 x Ø 180 mm (1,8 kW) **LCF600ZKB :** 2 x Ø 145 mm (1,2 kW), 1 x Ø 111/180 mm (0.7 kW/1.7 kW) Zweikreiszone,1 x Ø 155/260 mm (1/1.8 kW) Bräterzone	

Abmessungen/Logistikdaten	
Artikelnummer	10833710
EAN-Code	4024862142445
Einbauherdmaße (HxBxT)/Gewicht	595x595x570 mm / 35,0 kg
Kartomaße (HxBxT) / Gewicht inkl. Gerät	640x680x630 mm / 37,7 kg
Verpackungseinheit	1 Stück
Palettenmenge	4 Stück
20 / 40 Fuß Container	81 Stück / 162 Stück
High Cube Container	162 Stück

© 2020, Vestel Germany GmbH ▪ Parkring 6 ▪ 85748 Garching b. München
Alle Rechte, Irrtümer u. Änderungen vorbehalten.