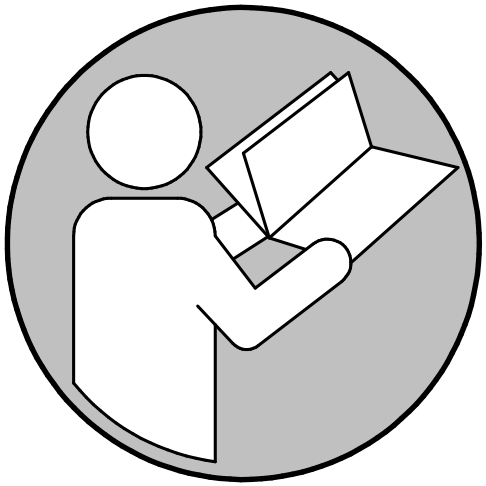
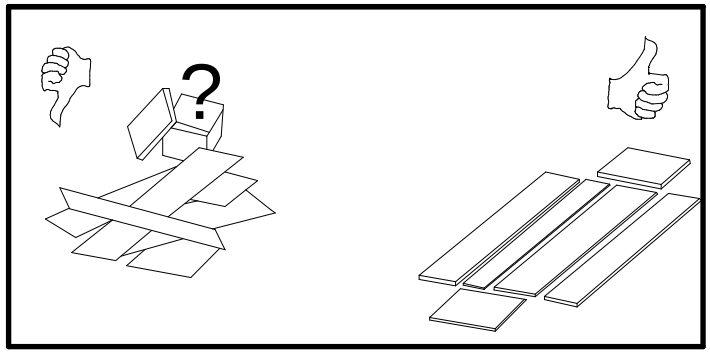
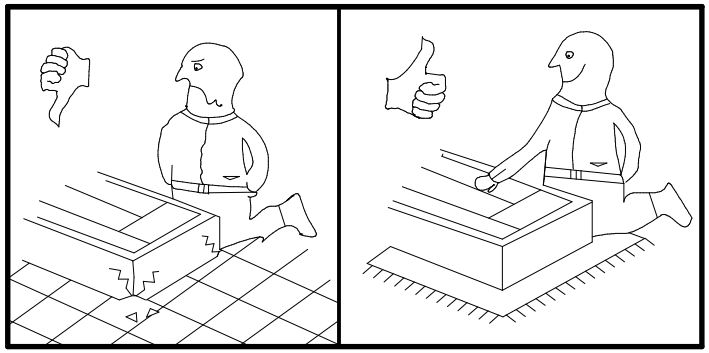
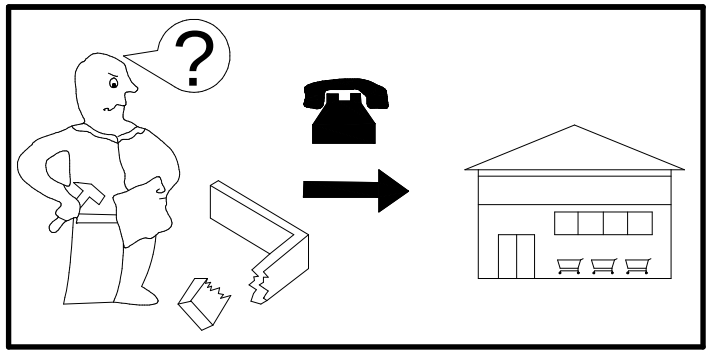
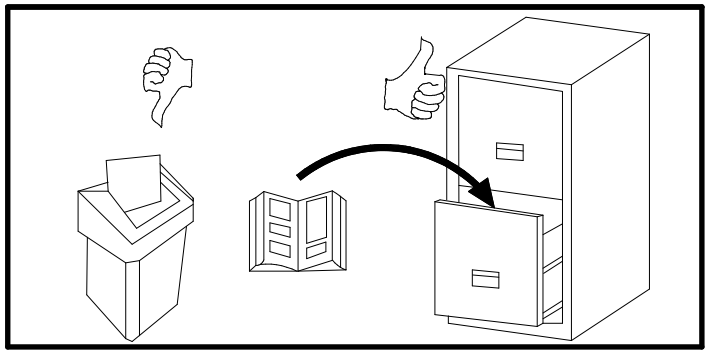
- **D** Montageanleitung
- **NL** Handleiding voor de montage
- **TR** Montaj talimati
- **FR** Instructions de montage
- **CZ** Montážní návod
- **HU** Összeszerelési útmutató
- **GB** Assembly instructions
- **PL** Instrukcja montażu
- **RU** Инструкция по монтажу
- **IT** Istruzioni di montaggio
- **RO** Instructiuni de asamblare
- **SK** Montážny návod

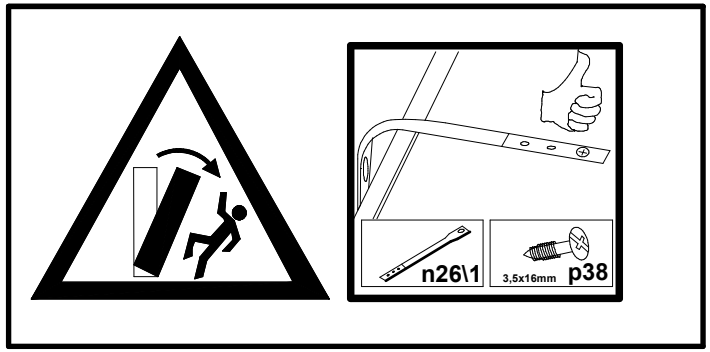


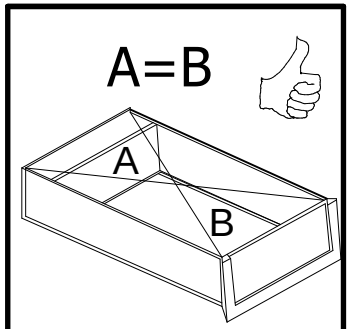


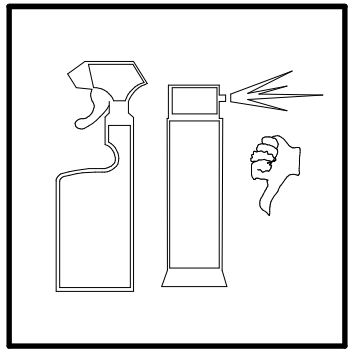


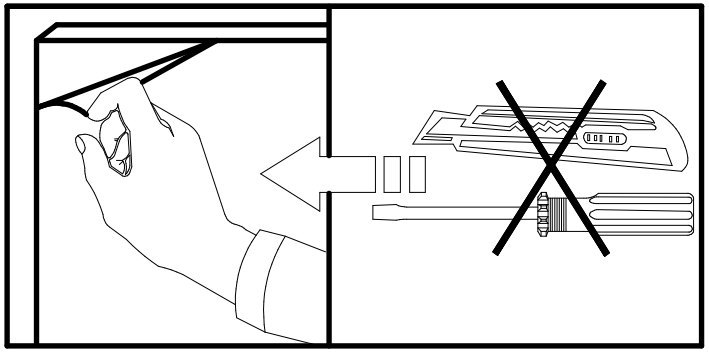


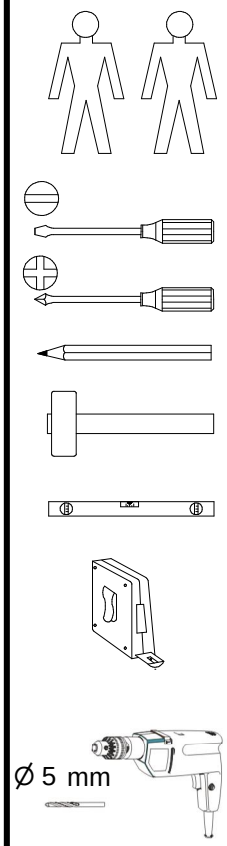


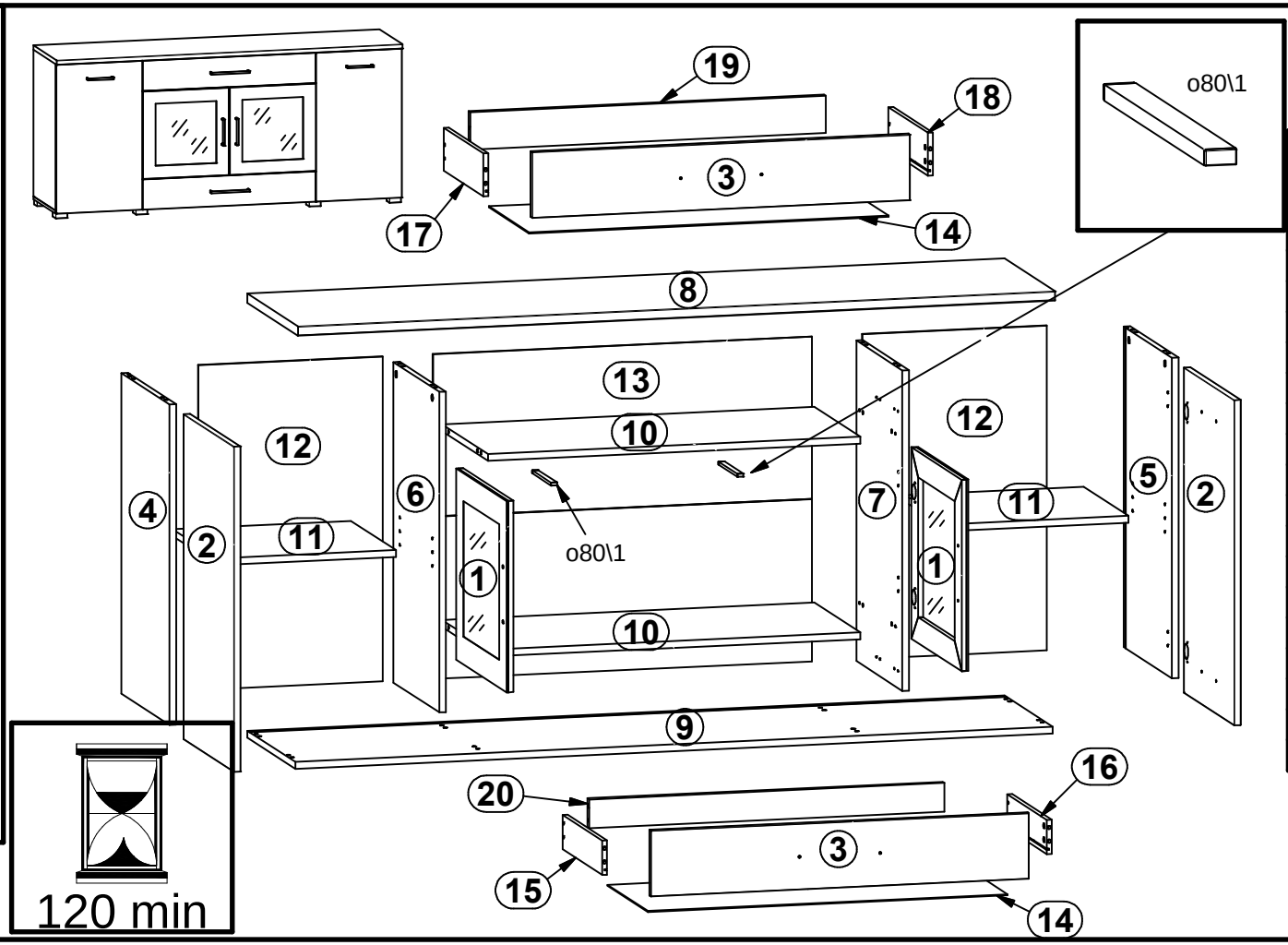






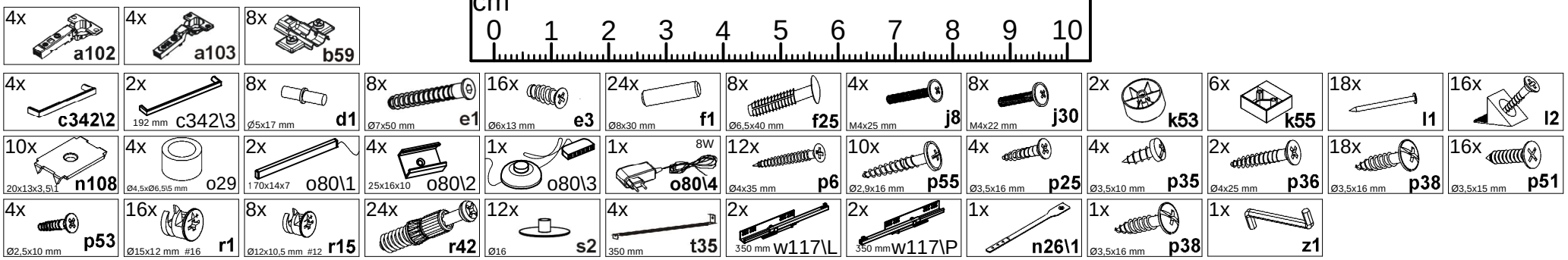


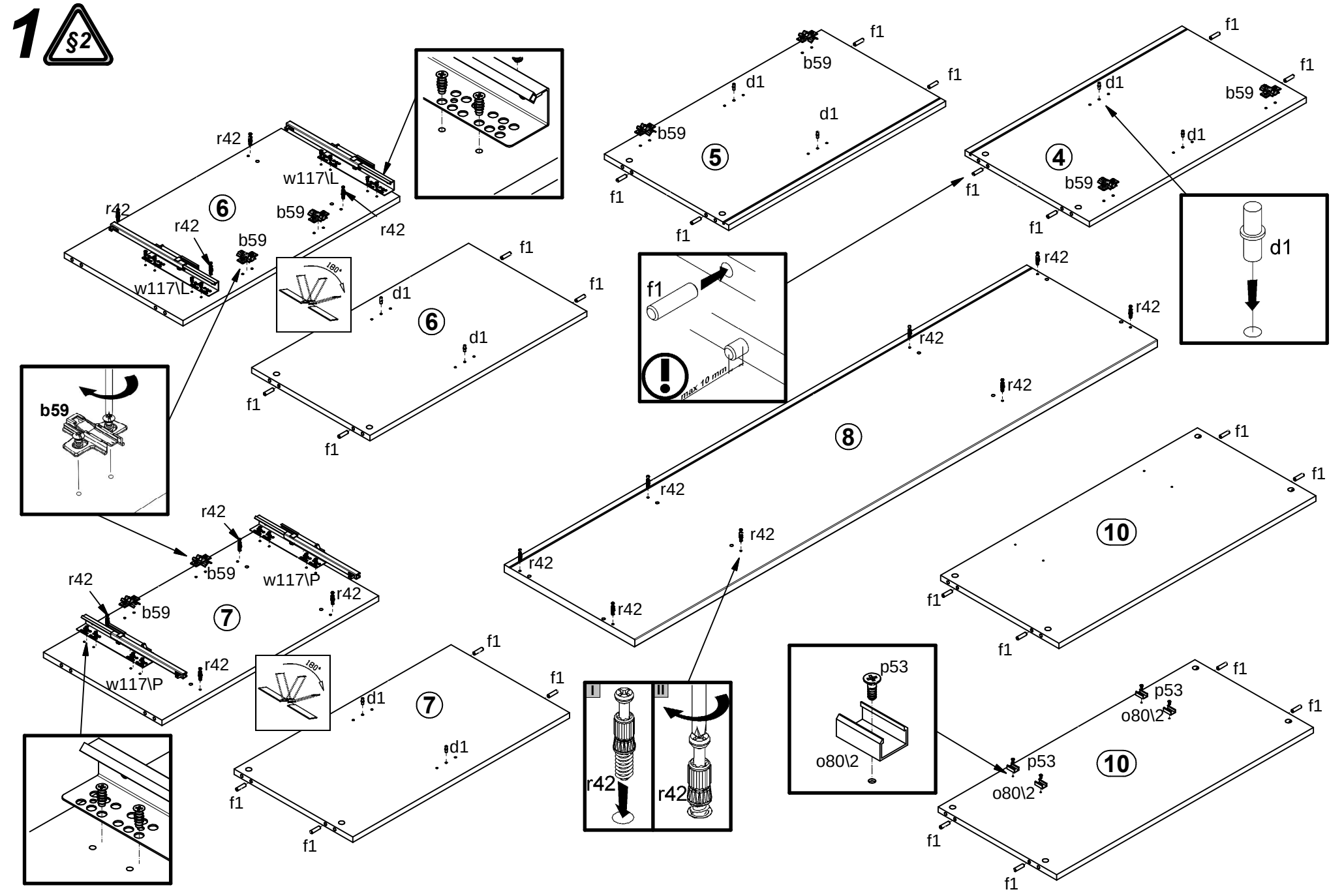


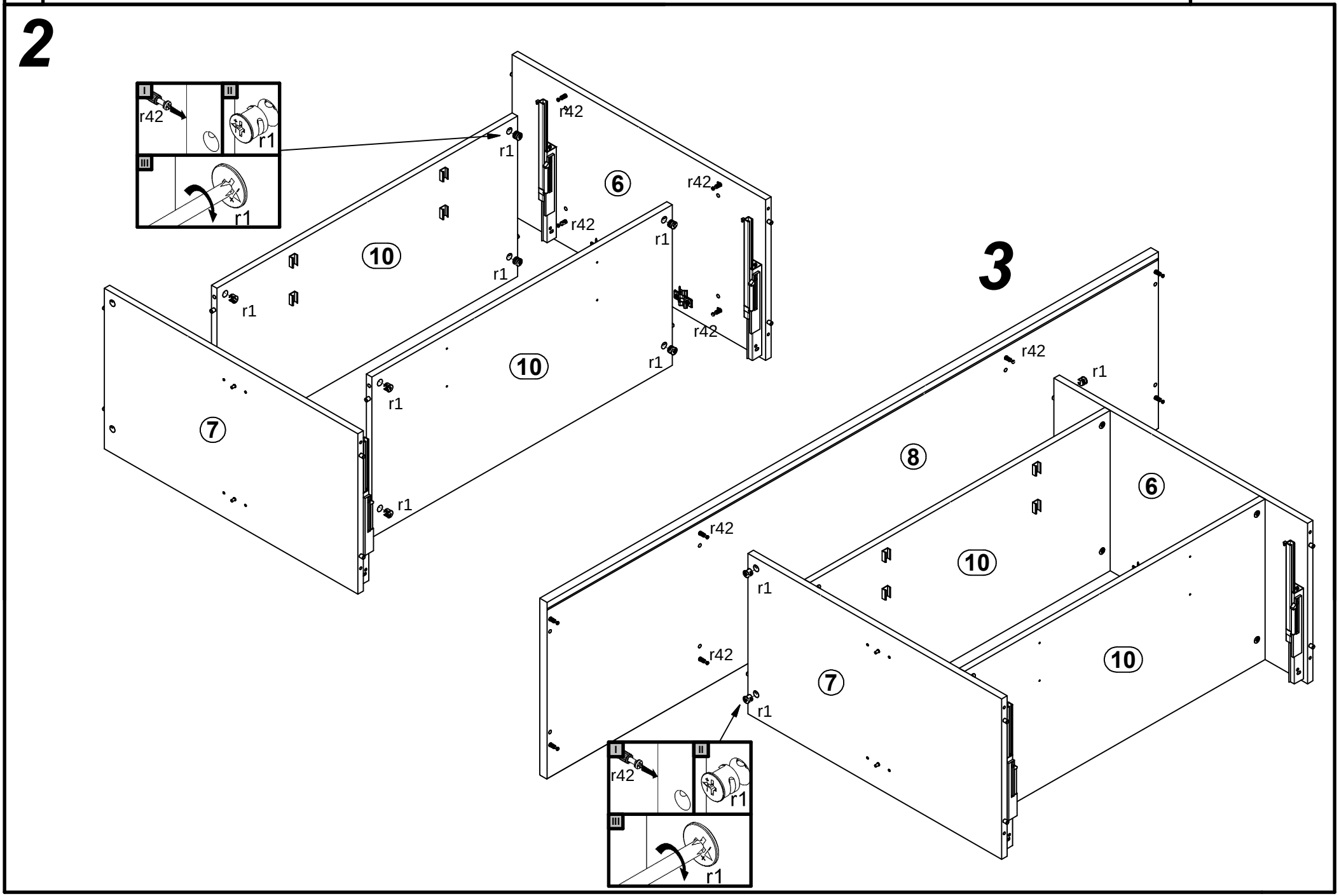


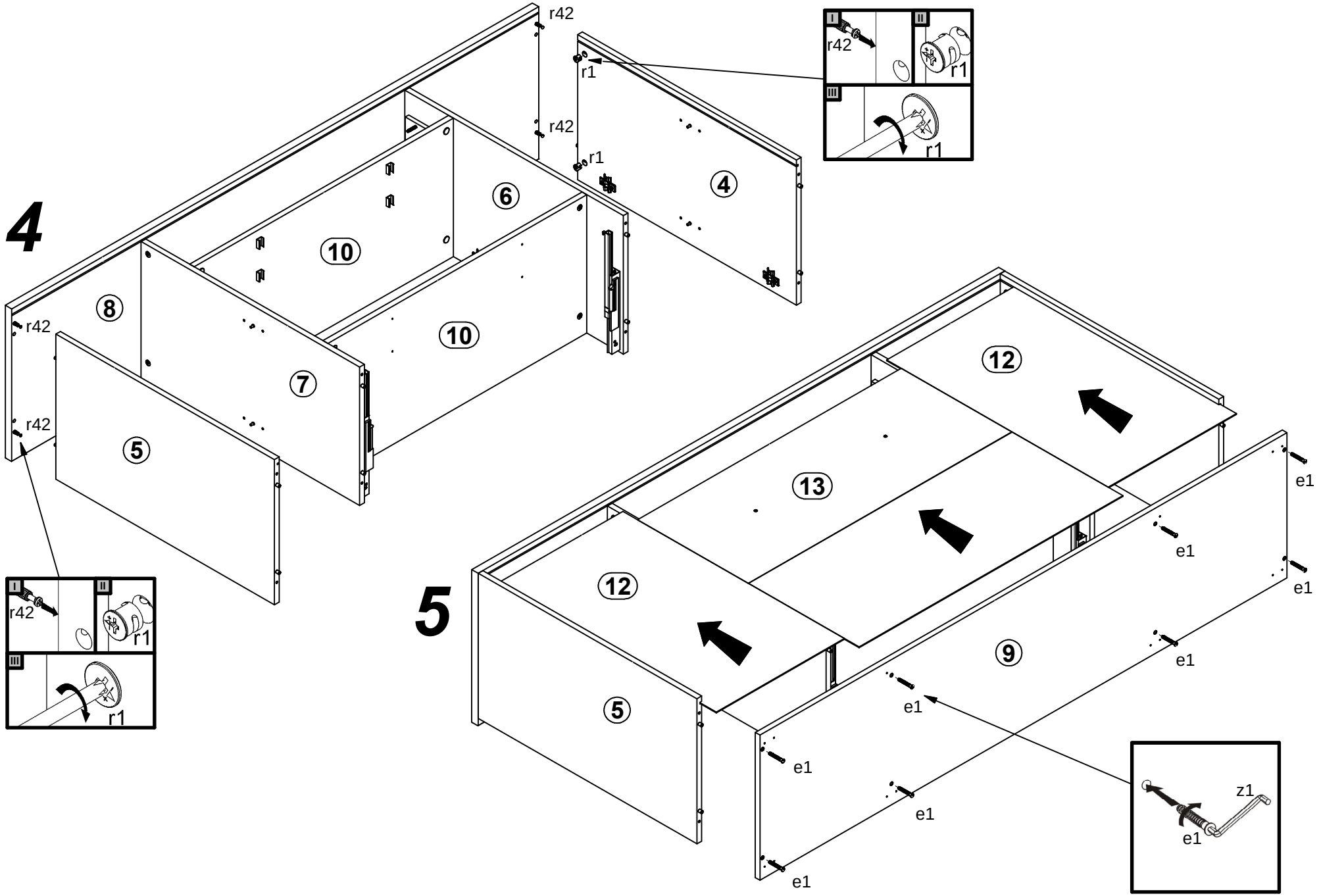
§1 §11

A	B	C (mm)		D
1	S216-006	446	446	3/3
2	S216-007	758	446	3/3
3	S216-008	898	153	3/3
4	S216-112	747	428	1/3
5	S216-113	747	428	1/3
6	S216-114	747	408	2/3
7	S216-115	747	408	2/3
8	S216-207	1800	450	1/3
9	S216-208	1800	428	1/3
10	S216-309	885	408	2/3
11	S216-310	424	398	2/3
12	S216-907	757	438	3/3
13	S216-9901	901	757	3/3
14	WSP-913	855	358	3/3
15	WSQ1-505	350	80	2/3
16	WSQ1-506	350	80	2/3
17	WSQ2-505	350	100	2/3
18	WSQ2-506	350	100	2/3
19	WTQ-5019	845	87	2/3
20	WTQ-5020	845	67	2/3

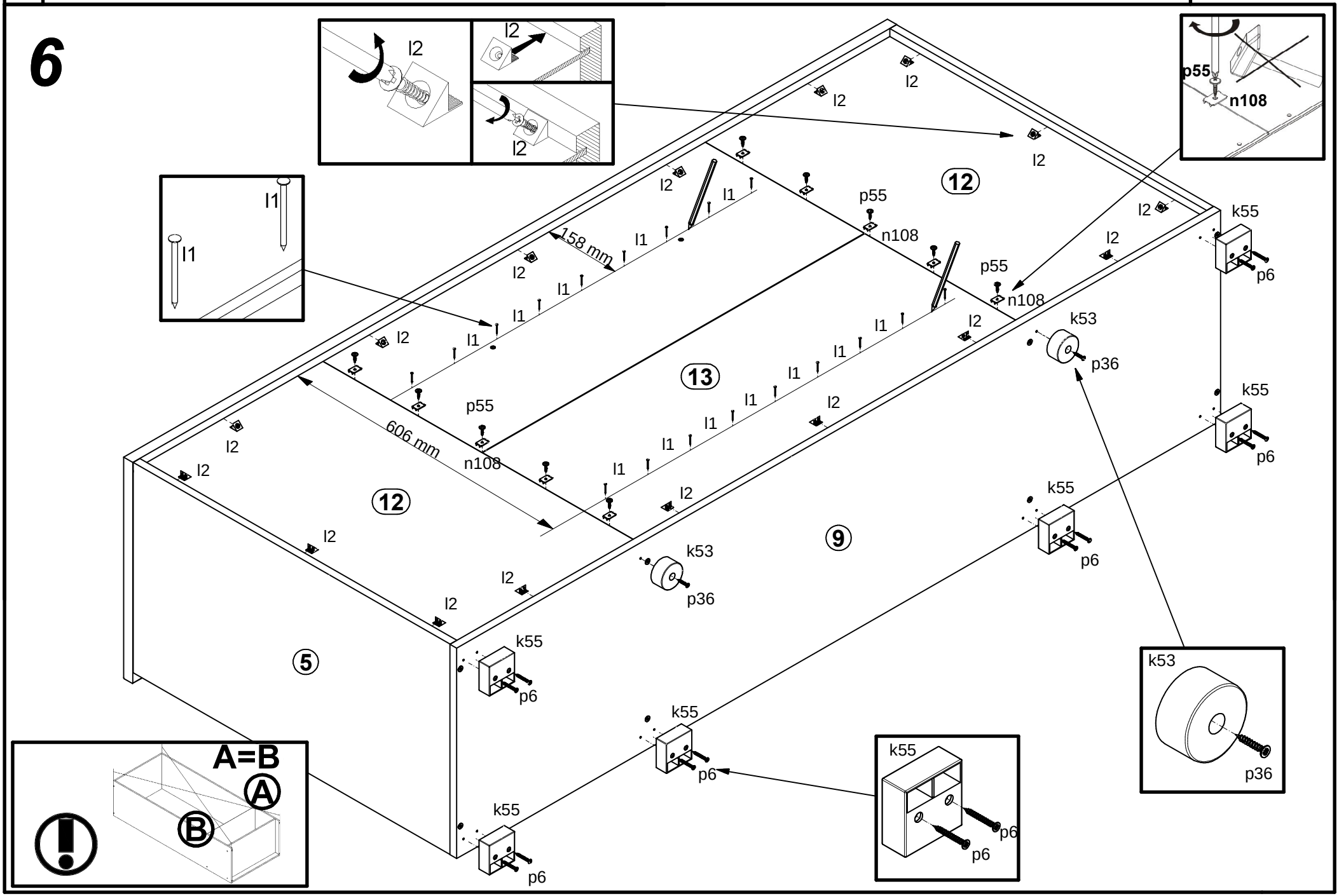



1
§2
r42
w117\L
6
b59
d1
f1
5
4
d1
max 10 mm
8
10
w117\P
7
180°
I
II
p53
o80\2

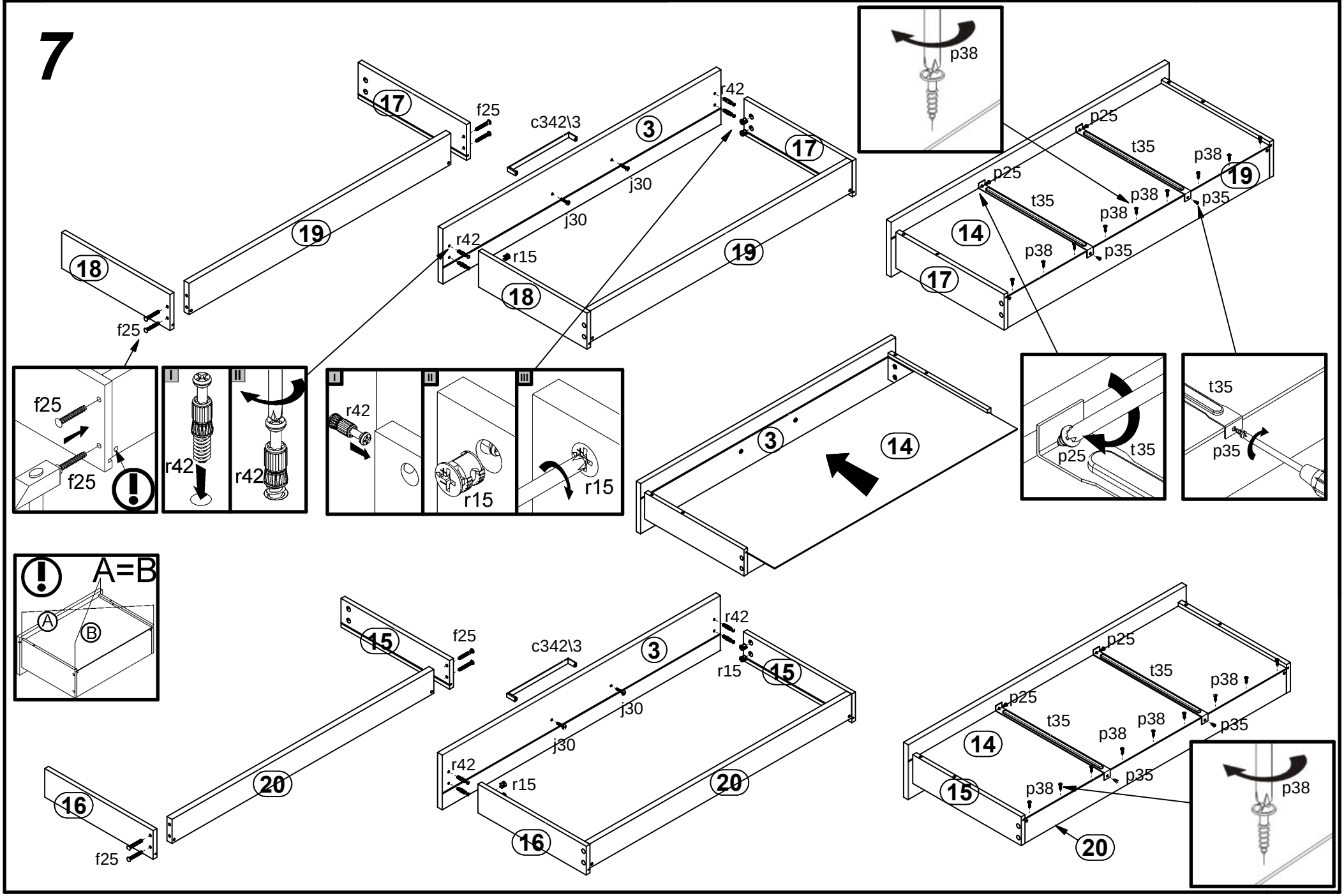

2
r42
r1
r1
r42
6
r42
r42
r1
10
r1
r1
r1
r42
10
r1
r1
7
r1
3
r42
r1
8
6
r42
10
r1
r42
10
7
r1
r42
r1
r1


4
r42
r1
r42
r1
6
4
10
8
r42
10
7
r42
5
r42
r1
r1
5
12
13
12
e1
e1
e1
9
e1
e1
e1
e1
z1
e1

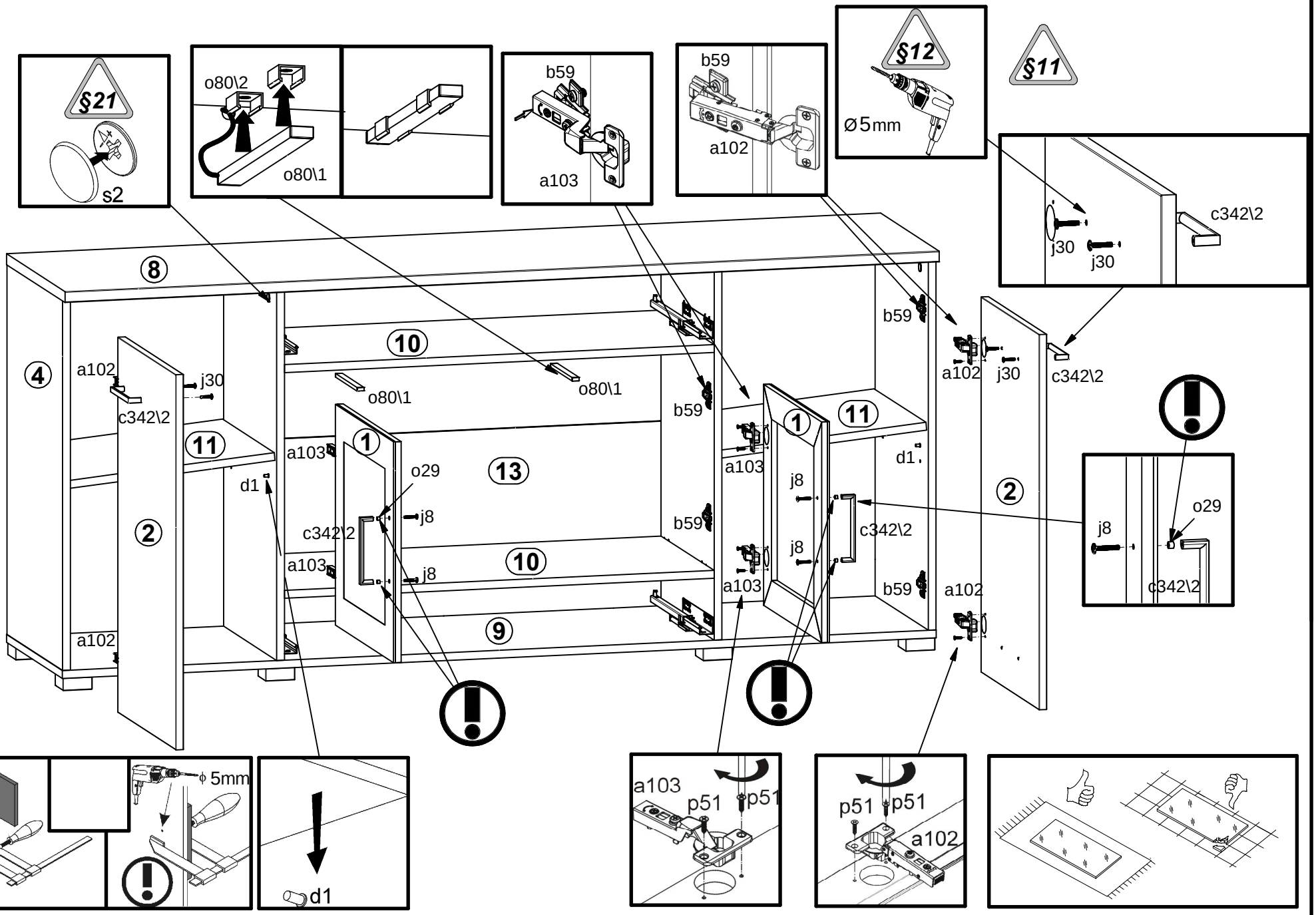
6



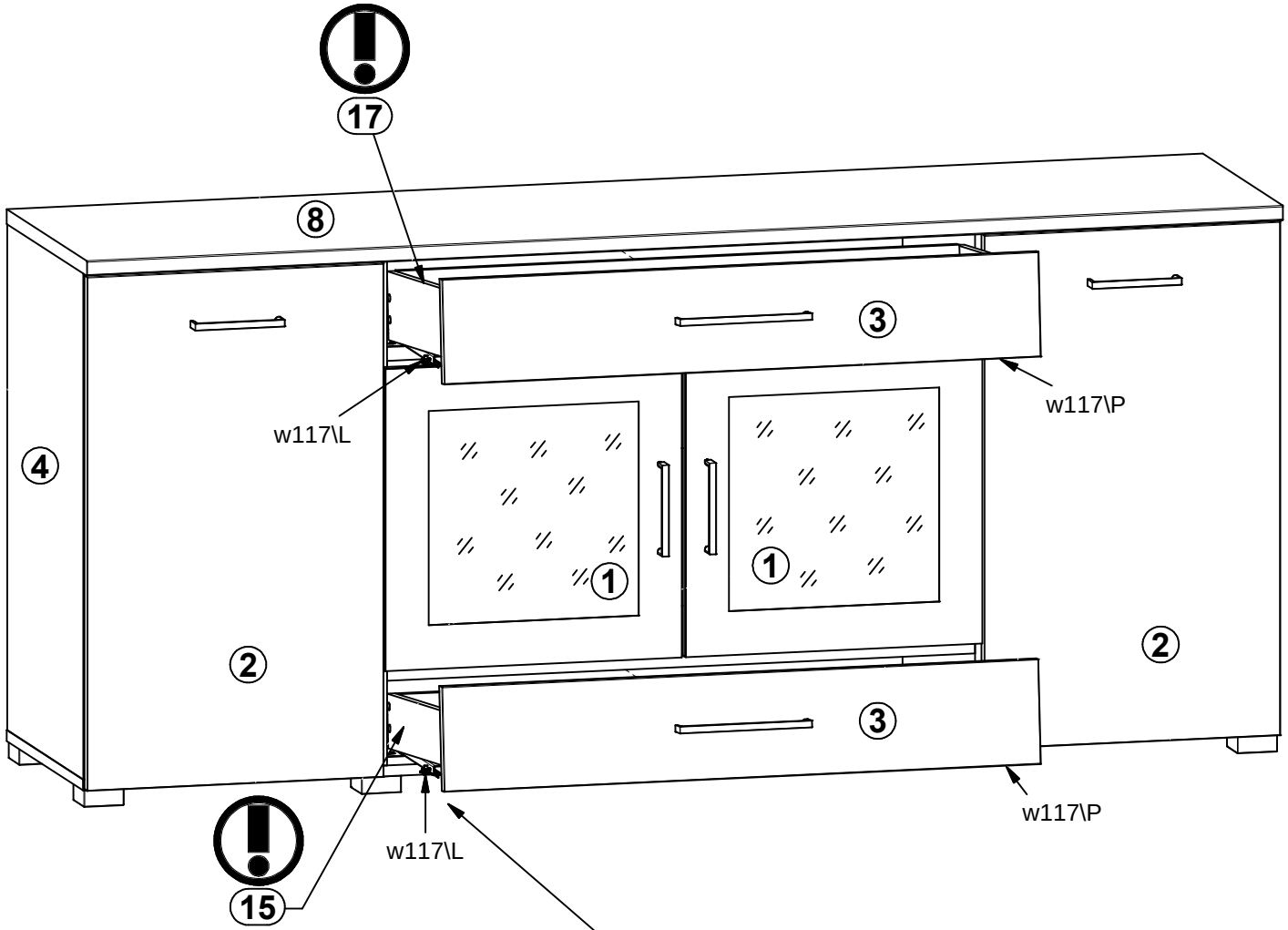
7

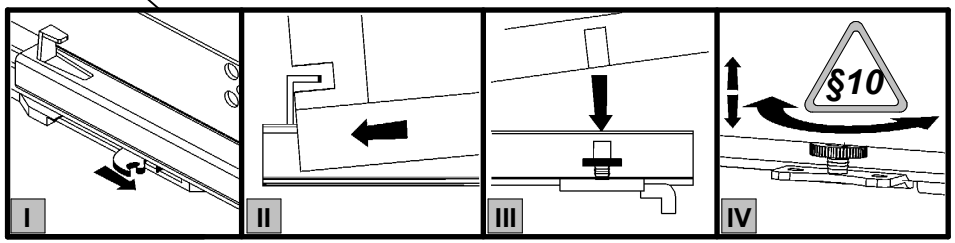

17
f25
c342\3
3
r42
j30
j30
17
19
18
r42
r15
19
18
f25
p38
p25
t35
p38
19
p25
t35
p38
p35
p38
14
p38
p35
17
f25
f25
I
II
r42
r42
I
II
III
r42
r15
r15
3
14
p25
t35
t35
p35
A=B
A
B
15
f25
c342\3
3
r42
r15
15
j30
j30
r42
r15
20
20
16
f25
16
p25
t35
p38
p25
t35
p38
p35
14
p38
p35
15
p38
20
p38

8

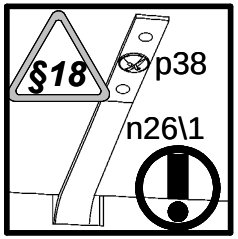

§21
s2
o80\2
o80\1
b59
a103
b59
a102
§12
Ø5mm
§11
c342\2
j30
j30
8
10
4
a102
j30
c342\2
o80\1
o80\1
b59
11
1
a103
d1
13
o29
j8
c342\2
a103
j8
10
b59
a102
9
2
11
1
a103
d1
j8
j8
c342\2
a103
b59
a102
2
b59
a102
j30
c342\2
j8
o29
c342\2
5mm
d1
a103
p51
p51
p51
p51
a102

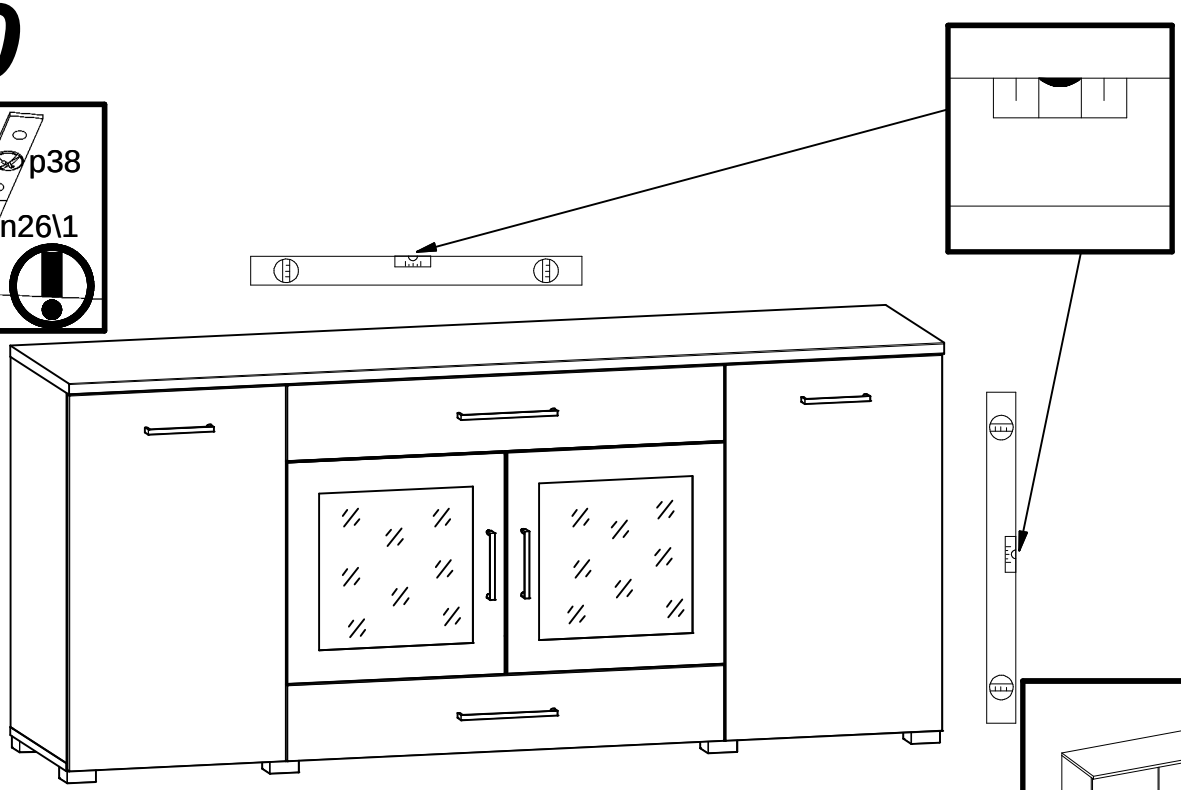
9

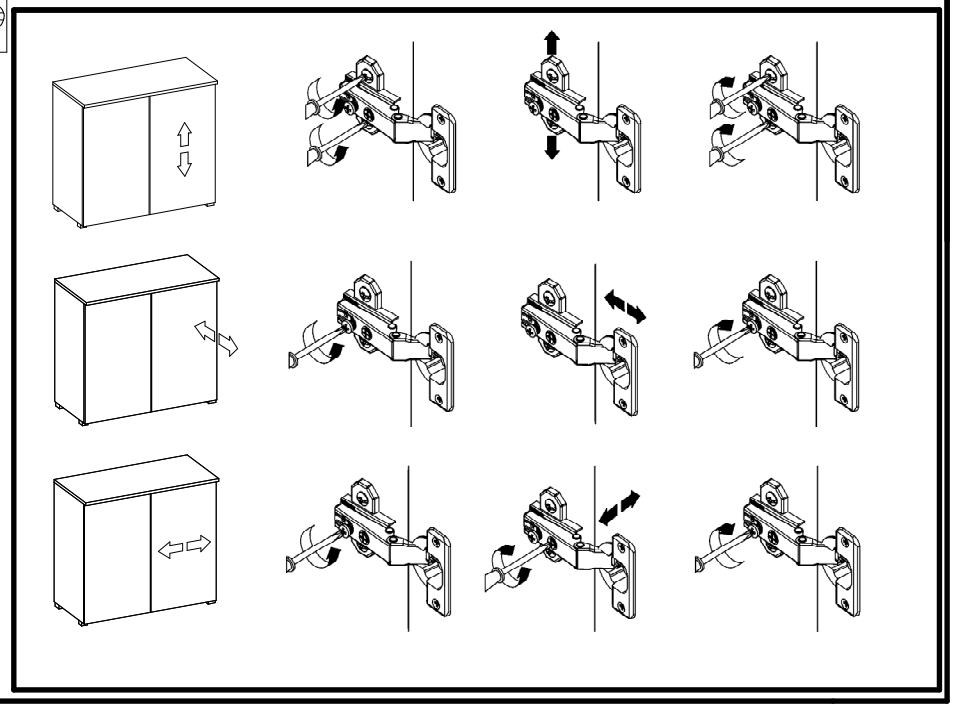




10







Pflegehinweis!
Bitte nur mit einem Staubtuch
(kein Microfasertuch) oder
einem feuchten Lappen reinigen.
KEINE scheuernden Putzmittel
verwenden!

<u>Wskazówka dotycząca pielęgnacji!</u>
Proszę czyścić tylko suchą lub lekko
wilgotną szmatką do kurzu. Nie używać
żadnych środków szorstkich!