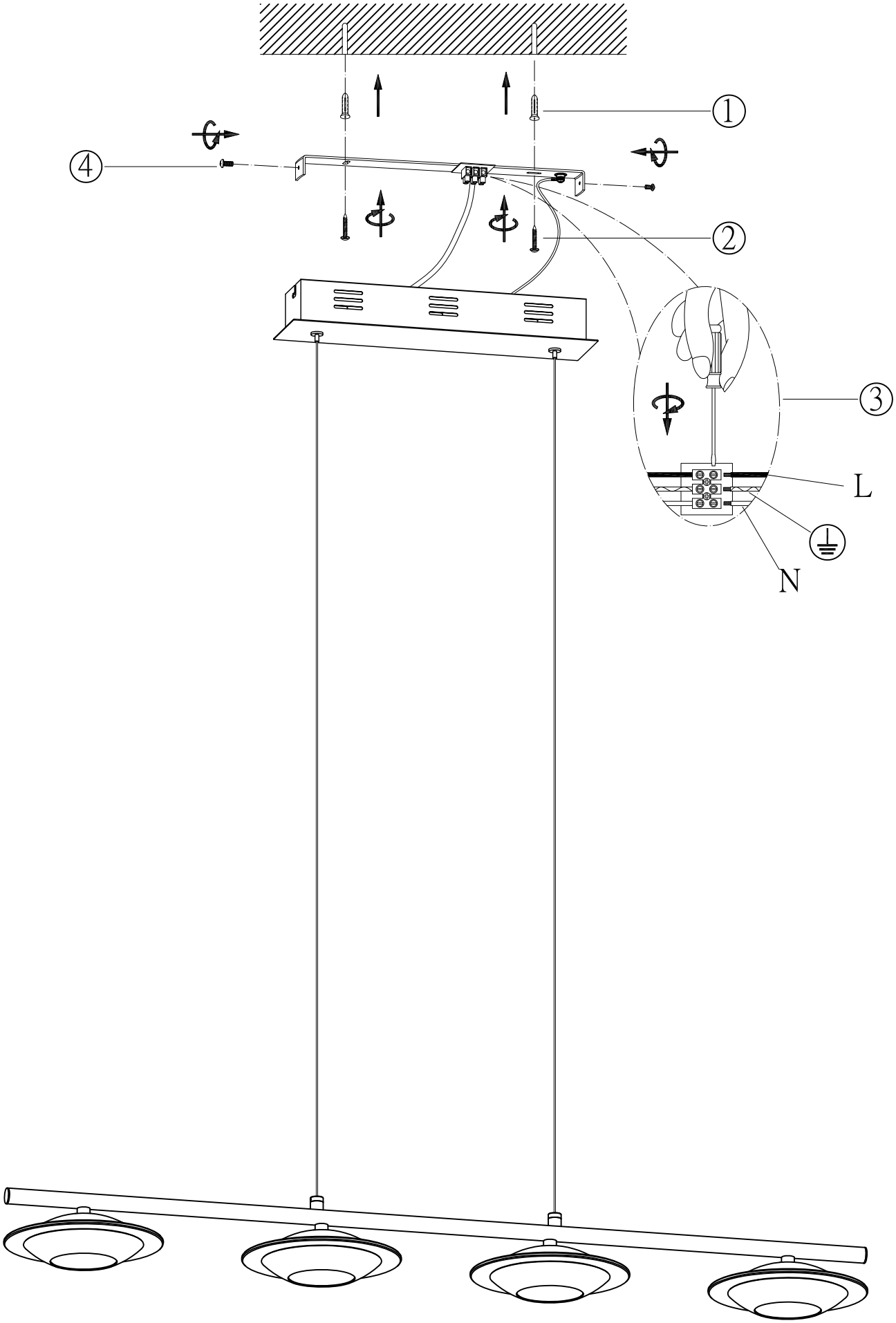ITEM NO.:32810014/01