C14310MM / 82271434-01

modern living

DE: Aufbaumontage
CZ: povrchová montáž
HU: felületi szerelés
SK: povrchová montáž
SI: površinska montaža
HR: površinska montaža
RO: montaj la suprafață
PL: montaż natynkowy
RS: površinska montaža
FR: montage en saillie
SE: ytmontering

1.

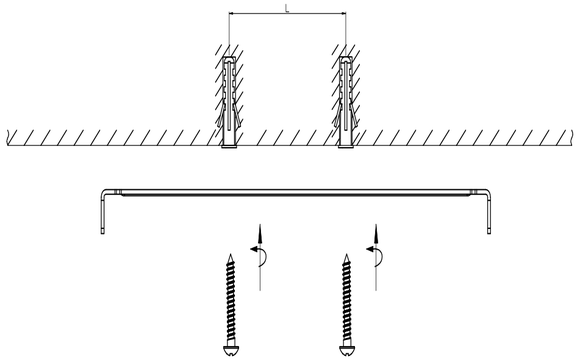

2.

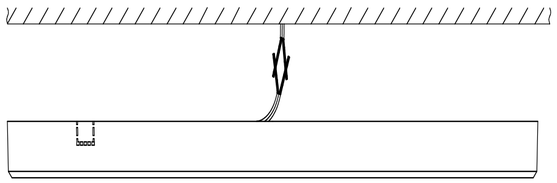

3.

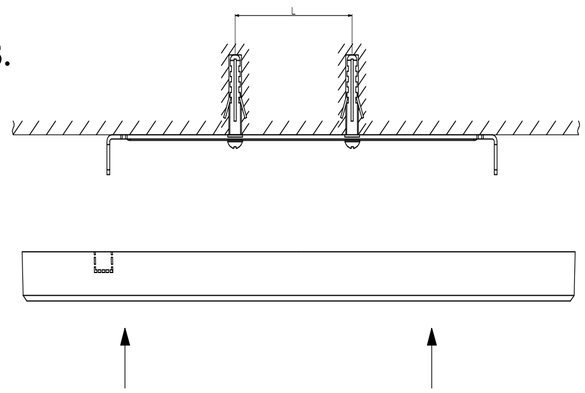

DE: Aufbaumontage alternativ
CZ: Alternativa povrchové montáže
HU: Felületi szerelési alternatíva
SK: Alternatíva povrchovej montáže
SI: Alternativa površinski montaži
HR: Alternativa površinskoj montaži
RO: Alternativă de montare la suprafață
PL: Alternatywa montażu powierzchniowego
RS: Alternativa za površinsku montažu
FR: Alternative de montage en surface
SE: Alternativ för ytmontering

1.

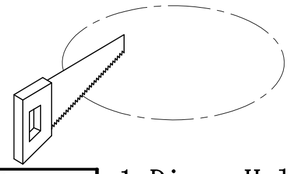

Art Nr.	D
C14310MM	50mm-60mm

1 Dig a Hole

2. Wiring

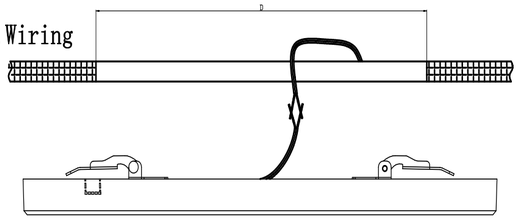

3. Installation

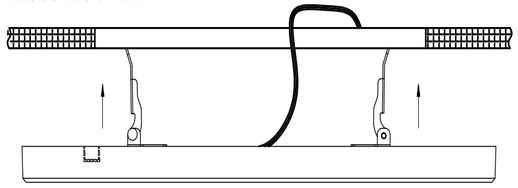

4. OK

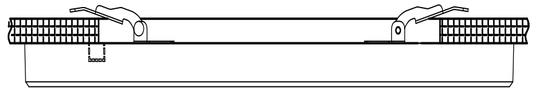

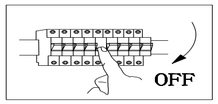

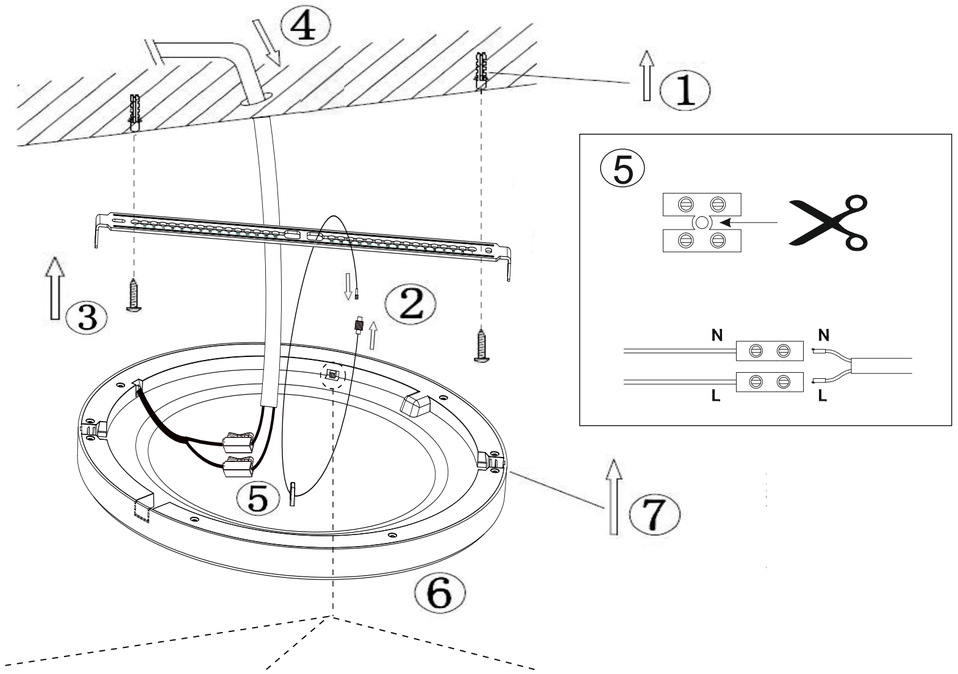

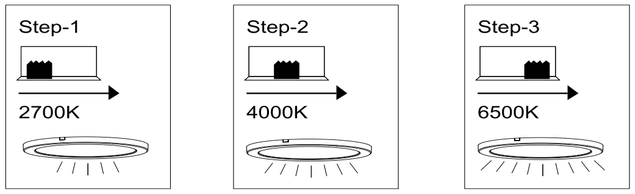

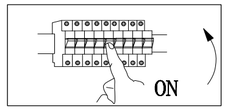

DE: Dieses Produkt enthält eine Lichtquelle der Energieeffizienzklasse: F
CZ: Tento výrobek obsahuje žárovku třídy energetické účinnosti: F
HU: A termék a következő energiaosztályba tartozó fényforrást tartalmaz: F
SK: Tento výrobok obsahuje svietidlo triedy energetickej účinnosti: F
SI: Ta izdelek vsebuje svetlobni vir razreda energijske učinkovitosti: F
HR: Ovaj proizvod sadrži jedan izvor svjetlosti razreda energetske učinkovitosti: F
RO: Acest produs conține o sursă de lumină din clasa de eficiență energetică: F
PL: Ten produkt zawiera źródło światła o klasie efektywności energetycznej: F
RS: Ovaj proizvod sadrži izvor svetlosti klase energetske efikasnosti: F
FR: Ce produit contient une source lumineuse de classe d'efficacité énergétique : F
SE: Denna produkt innehåller en ljuskälla med energieffektivitetsklass: F

DE: Leuchtmittel nicht austauschbar
CZ: Žárovku nelze vyměnit
HU: Izzó nem cserélhető
SK: Nevymeniteľná žiarovka
SI: Osvetljevalec ni zamenljiv
HR: Žarulja nije zamjenjiva
RO: Becul nu se poate înlocui
PL: Lampy nie podlegają wymianie
RS: Sijalice nisu zamenljive
FR: Ampoule non remplaçable
SE: Glödlampor ej utbytbara

BDSK Handels GmbH & Co. KG
Mergentheimer Straße 59
DE-97084 Würzburg
Germany
UID: DE279448078