KOLLEKTION 2024	P R O D U K T D A T E N B L A T T	DKBB2687SK	0

Warengruppe: Kältegeräte

Lieferant/Marke: Dieter Knoll

Gerätebauart: Integrierte Kühl-Gefrierkombination, 1780 mm Nischenhöhe

Gerätebezeichnung:	Farbe:
• DKBB2687SK	Weiß
•	

Liefertermin ab: Januar 2024

☑ Bilddatei vorhanden PCPCRF230PE00003
☐ Bilddatei vorhanden

267 Liter Gesamtnutzinhalt
195 Liter Gesamtnutzinhalt Kühlteil
72 Liter Gesamtnutzinhalt Gefrierteil
Liter Gesamtnutzinhalt Frische-Zone nahe 0°C

Ausstattung Kühlteil:

5 Glasablagen — davon teilbare Glasablagen
3 Türablagen ☐ stufenlos verstellbar
Butter-/Käsefach(-fächer)
2 Eierablage(n)
1 Flaschenablage(n)
2 transparente(r) Obst- und Gemüsebehälter
☐

Weitere Ausstattungsmerkmale (Kühlteil):
☑ akustischer Türalarm
☑ Display
☑ elektronische Temperaturregelung
☑ LED-Innenbeleuchtung
☐ SmartHome
☐ Super-Kühlen
☐ Metallrückwand
• Temperaturanzeige-Indikator
• Dynamische Umluftkühlung
•
•

Frische-Zone nahe 0°C
Schublade(n)

Weitere Ausstattungsmerkmale (Frische-Zone):
•

Ausstattung Gefrierteil:

☑ ****-Gefrierfach
☐ Innenbeleuchtung
3 Gefrierschubladen
Klappen
1 Eiswürfelschale(n)
Kälteakku(s)

Abtauung
☑ manuell Abtauung
☐ automatische Abtauung
☑ LowFrost-Technik
☐ NoFrost-Technik

Weitere Ausstattungsmerkmale (Gefrierteil):
☑ Super-Gefrieren
•
•

Technische Daten:

Energieeffizienzklasse:	E		
Anschlusswert:	100 W,	230-240 V	
Verbrauch:	220 kWh/Jahr		
Geräuschpegel:	34 db (A) re1pW	Geräuschklasse	B

Türtechnik:	Schlepptürtechnik
Frontanbindung (bei Flachscharnier)	
Türanschlag:	rechts, wechselbar

Gefriervermögen:	3,3	kg/24h
Lagerzeit bei Störung:	11,5	h

Klimaklasse:
☑ SN (erweiterte Temperaturbereiche von 10 bis 32°C)
☑ N (gemäßigte Temperaturen von 16 bis 32°C)
☑ ST (halbtropisch von 18 bis 38°C)
☑ T (tropisch von 18 bis 43°C)
☐ T-T (erweitertes Tropenklima von 10 bis 43°C)
☐ N-T (gemäßigt bis tropisch vo 16 bis 43°C)

Gerätemaße: (H x B x T)	1772	x	540	x	549	mm
Einbaumaße: (H x B x T)	1773	x	560	x	550	mm

Anschlusskabel	2.400	mm	Schukostecker

Skizzenvorschau

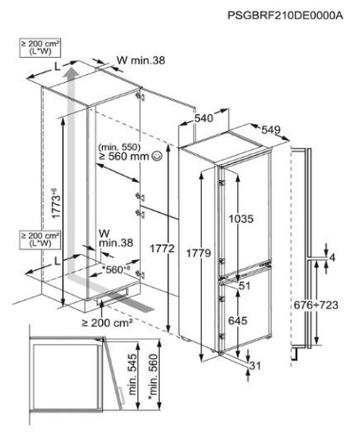

☑ Skizzendatei vorhanden PSGBRF210DE0000A
Skizzendatei vorhanden

Informationen zur Geräte-Historie:

Vorgängermodell:
• DKBB2686SK
•

Veränderungen:
• neue EEK
• neue Einbautechnik
•

Sonderzubehör:

	Artikelnr.	Bezeichnung	Beschreibung
•			
•			
•			
•			
•			
•			
•			
•			
•			
•			
•			
•			

Informationen für Stammdatenanlage für MB:

EAN-Nummern:	Artikelnummern des Lieferanten:
• 7333394019260	• 925 503 356
•	•

Ursprungsland: Italien

Bruttomaße (HxBxT):	1840	x	590	x	600	mm
		x		x		mm

Volumen (m³):	0,652	m³	0,000	m³
Bruttogewicht:	58	kg		kg
Nettogewicht:	56	kg		kg