KOLLEKTION 2026	PRODUKTDATENBLATT	DKEX8050IB	

Warengruppe: Kochfeld mit Kochfeldabzug

Lieferant/Marke: Dieter Knoll

Gerätebauart: Glaskeramik-Kochfeld mit Induktion und Kochfeldabzug - nur Umluft

- Solo-Kochfeld

Gerätebezeichnung:	Breite:	Farbe / Merkmal:
• DKEX8050IB	800 mm	Schwarz
•	mm	

Liefertermin ab: Jan 26

Abbildung

☑ Bilddatei vorhanden
☐ Bilddatei vorhanden -

Kochzonen:

4 -Kochzonen		Zweikr./ Bräter	Dreikr./ Bräter				Zweikr./ Bräter	Dreikr./ Bräter				Zweikr./ Bräter	Dreikr./ Bräter	
• Vorne links	210 /	/	mm	mit	2,3 /		/	kW	Powerstufe:	3,2 /		/	kW
• Hinten links	210 /	/	mm	mit	2,3 /		/	kW	Powerstufe:	3,2 /		/	kW
• Hinten rechts	180 /	/	mm	mit	1,8 /		/	kW	Powerstufe:	2,8 /		/	kW
• Vorne rechts	145 /	/	mm	mit	1,4 /		/	kW	Powerstufe:	2,5 /		/	kW
• Mitte	/	/	mm	mit	/		/	kW	Powerstufe:	/		/	kW

Ausstattung Kochfeld:

- Bräterzone(n)
- Zweikreiszone(n)
- ☑ Powerfunktion
- ☑ 3-stufige Restwärmeanzeige
- ☐ obenliegende Bedienknebel
- ☐ Touch Control-Bedienung
- ☑ Touch Slider-Bedienung (multi)
- ☑ Kindersicherung

Weitere Ausstattungsmerkmale:

- ☐ Hauptschalter
- ☑ Kurzzeitwecker
- ☐ Quick Start
- ☐ Restart-Funktion
- ☑ Sicherheitsabschaltung
- ☑ Timer für die Kochzonen
- ☑ Topferkennung
- • Auto-Funktion
- • Pause-Funktion
- • Öko-Timer
- • OffSound Control
- • Verriegelungsfunktion
- • Filtersättigungsanzeige
- • Bridge-Funktion für die linken Kochstellen
- • Breeze-Lüfterfunktion

Technische Daten:

Anschlusswert: 7,4 kW, 220-240V/400V2N V

Installationshinweis: ☑ Herdanschlussdose

Leistungswerte:					
	Intensiv	585	m³/h IEC -	69	db (A) re1pW,
	max.	480	m³/h IEC -	66	db (A) re1pW,
	min.	250	m³/h IEC -	50	db (A) re1pW

Verbrauch 32,7 kWh/Jahr

Abluftstutzen: 220x90 mm nach hinten über die Rückwand (Richtung)

Gerätemaße: (B x H x T)	800	x	230	x	510 mm
Ausschnittmaß Standard-Einbau: (B x T)	750-780+1	x	490+1		mm
Ausschnittmaß flächenbündiger Einbau: (B x T)	804+1	x	514+1		mm

Anschlusskabel: 1500 mm ohne Stecker

Energieeffizienzklassen:

- Energieeffizienzklasse: A+
- Lüftereffizienzklasse: A
- Beleuchtungseffizienzklasse:
- Fettfiltereffizienzklasse: B

Ausstattung Dunstabzug:

1 Motor(en)
3 Leistungsstufen und 1 Intensivstufe(n)
• Art der Bedienung: Direct Control Ansteuerung
2 Metallfettfilter
- ☐ in Edelstahl
- ☐ in Edelstahl-Optik
- ☑ in Aluminium

Weitere Ausstattungsmerkmale:

Zubehör (im Lieferumfang enthalten):

- Kohlefilter MCFB88

Planungshinweise:

- Mindestens 500 mm Abstand der Schränke über dem Gerät. (RR)
- ☐ Bei Planung eines Schubkastens unter dem Gerät ist ein Konstruktionsboden einzuplanen.
- ☐ Bei Planung eines Schubkastens unter dem Gerät ist ein Distanzboden für Induktionskochfelder erforderlich.

☑ Aktivkohlefilter im Lieferumfang enthalten. ☑ Kohlefilter regenerierbar

- ☐ nur Abluftbetrieb möglich
- ☑ nur Umluftbetrieb möglich
- ☐ Abluft- und Umluftbetrieb möglich

- ☐ nur Standard-Einbau möglich
- ☐ nur flächenbündiger Einbau möglich
- ☑ flächenbünidger und Standard-Einbau möglich

Weitere Hinweise:

Sonderzubehör:

	Artikelnr.	Bezeichnung	Beschreibung
•			
•			
•			
•			
•			
•			
•			
•			

Skizzenvorschau

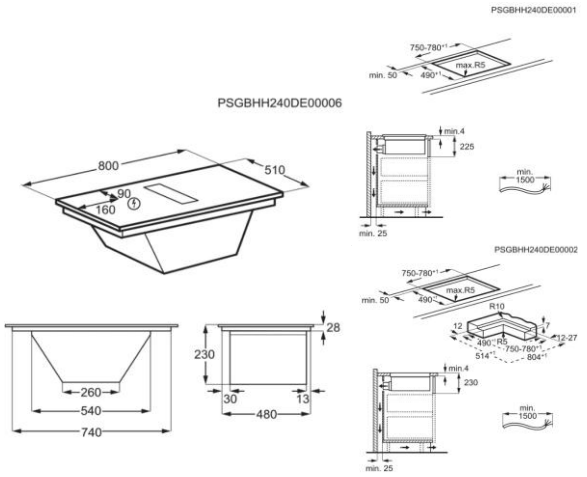

☑ Skizzendatei vorhanden PSGBHH240DE00001, PSGBHH240DE00002, PSGBHH240DE00006
☐ Skizzendatei vorhanden -

Informationen zur Geräte-Historie:

Vorgängermodell:
•
•

Veränderungen:
•
•
•

Informationen für Stammdatenanlage für MB:

EAN-Nummern:	Artikelnummern des Lieferanten:
• 7333394130170	• 949 594 534
•	•

Ursprungsland: Deutschland

Bruttomaße (HxBxT): 270 x 860 x 600 mm
x x mm

Volumen (m³):	0,140 m³	0,000 m³
Bruttogewicht:	21,7 kg	kg
Nettogewicht:	18,5 kg	kg