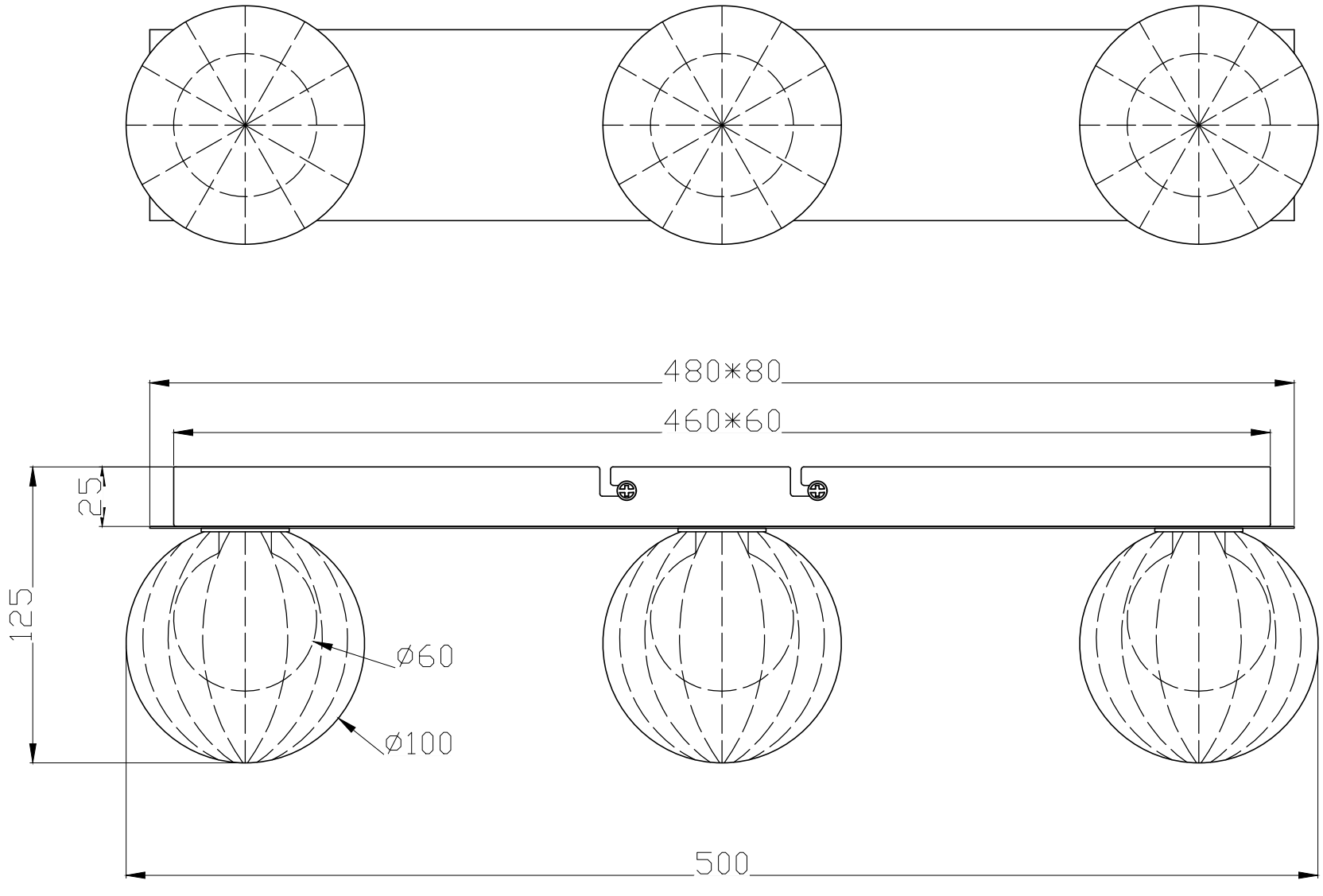

41928-3N