Fuß
(mit Schraube M8-45, Beilagscheibe und Abdeckkappe)

je 4 x

Stützfuß
(Kunststoff) mit Bodenplatte zum Einstecken

je 2 x

Gewindestift M8-60
(mit Beilagscheibe, Mutter und Abdeckkappe.

7 x

je 10 Stk

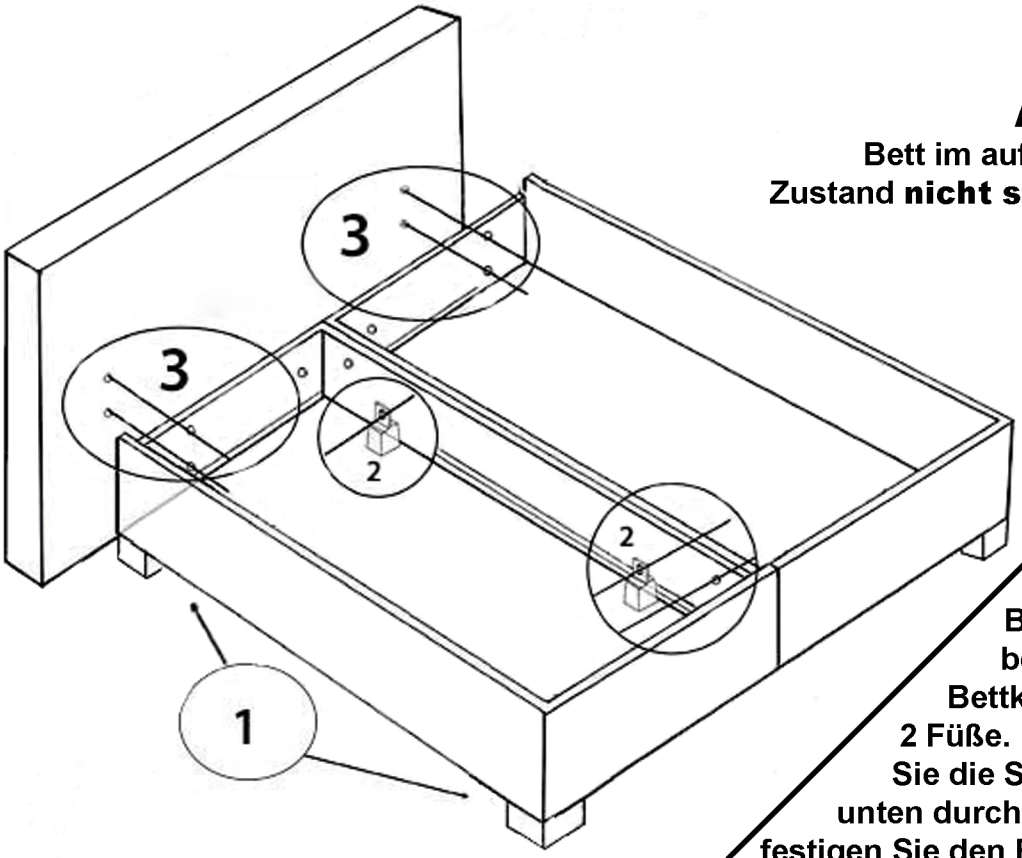

Achtung:
Bett im aufgebauten Zustand **nicht schieben.**

1

Befestigen Sie bei den beiden Bettkästen jeweils 2 Füße. Dazu stecken Sie die Schraube von unten durch den Fuß. Befestigen Sie den Fuß von oben mit der Beilagscheibe und der Mutter. Decken Sie diese mit der Abdeckkappe ab.

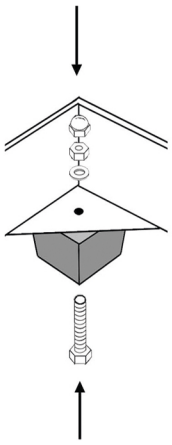

Positionierung der Stützfüße am Fußende und am Kopfteil zwischen den Bettkästen (ca 40 cm von den Kanten), so dass die Bettkästen darauf liegen. Danach die beiden Kästen mit 3 Gewindestiften, den Beilagscheiben, Muttern und Abdeckkappen verschrauben.

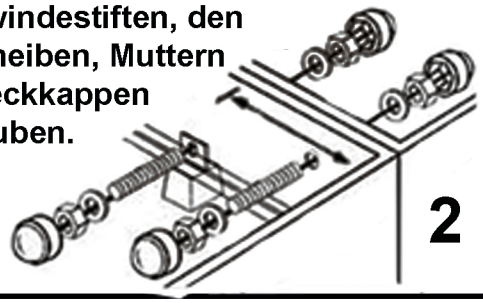

2

Das Kopfteil an das Kopfende der Bettkästen stellen und auf beiden Seiten außen jeweils mit 2 Gewindestiften, 2 Beilagscheiben, 2 Muttern und 2 Abdeckkappen befestigen.
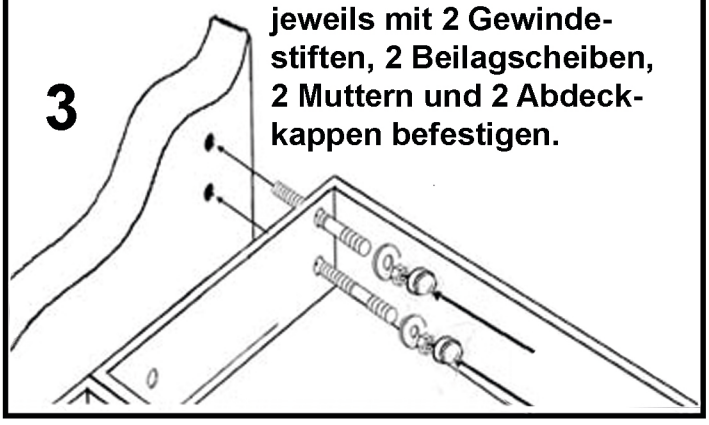
3