1803

AVENSIS CT01

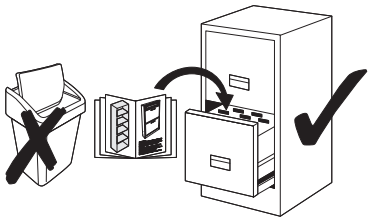

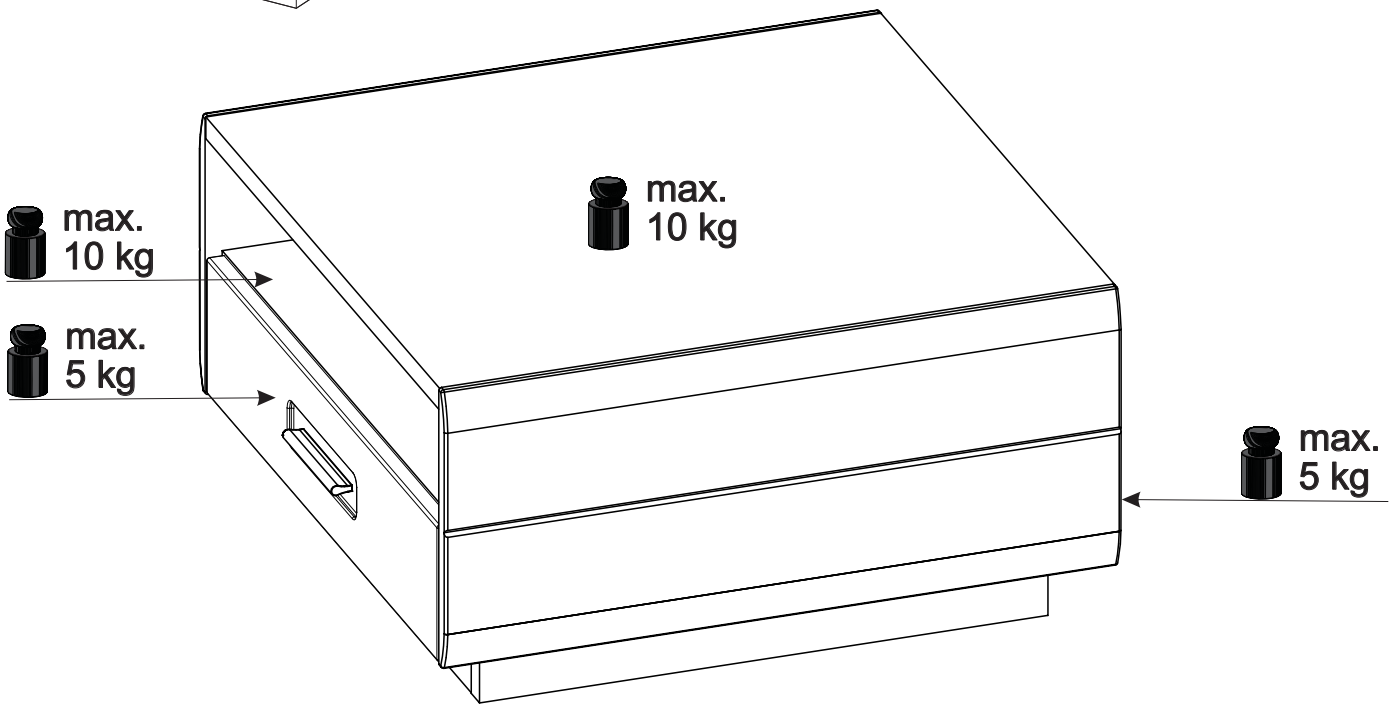

① - C1	④ - C1	⑦ - C2	⑩ - C2
② - C1	⑤ - C2	⑧ - C2	⑪ - C1
③ - C1	⑥ - C2	⑨ - C2	⑫ - C1

C1 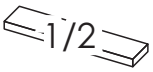

C2 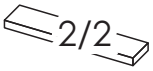

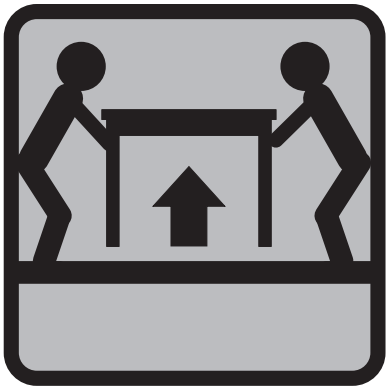

1803

AVENSIS CT01

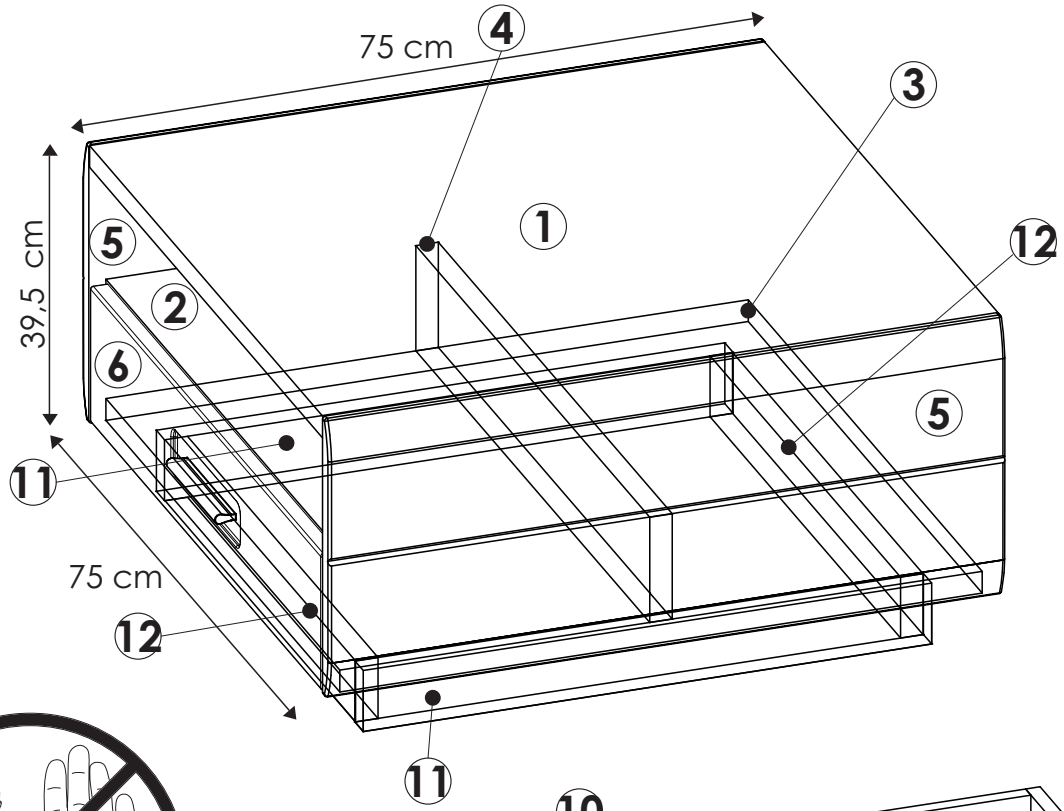

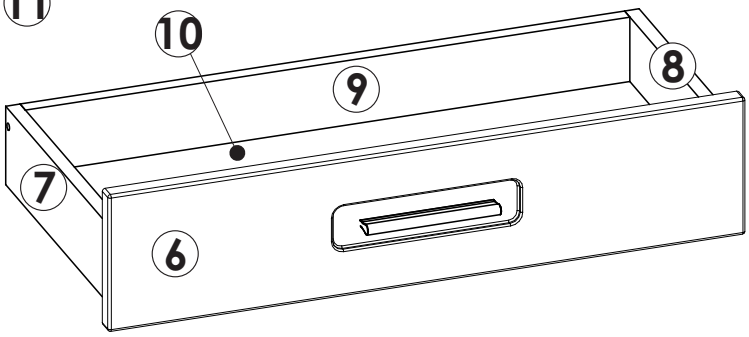

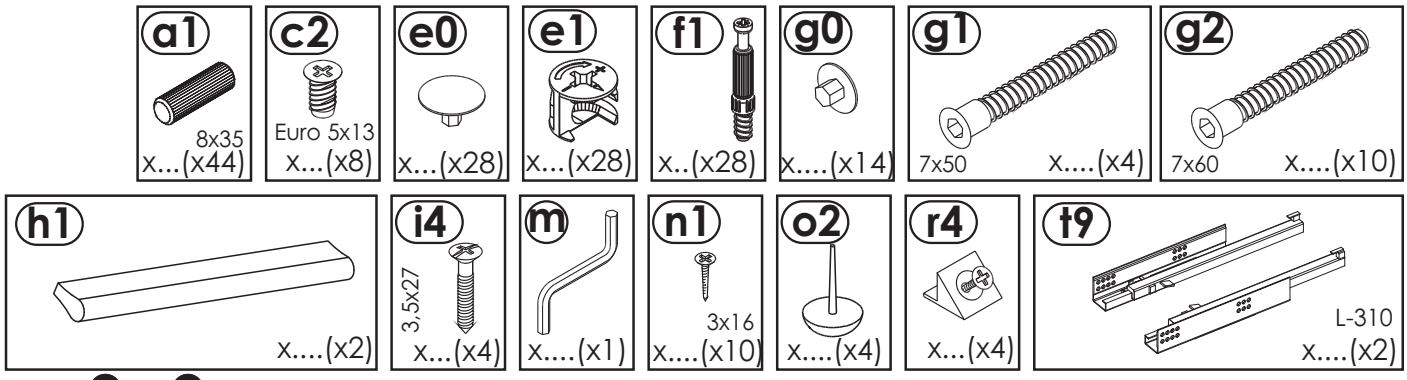

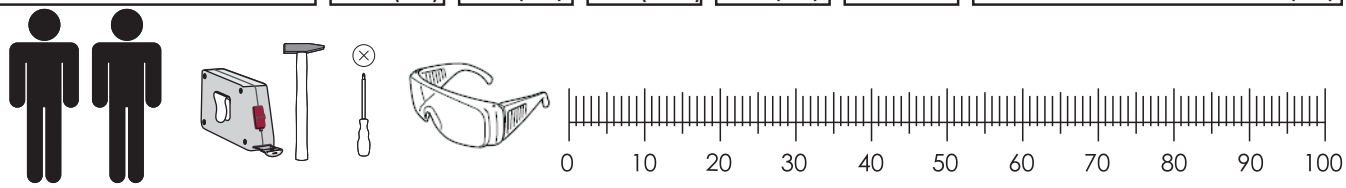

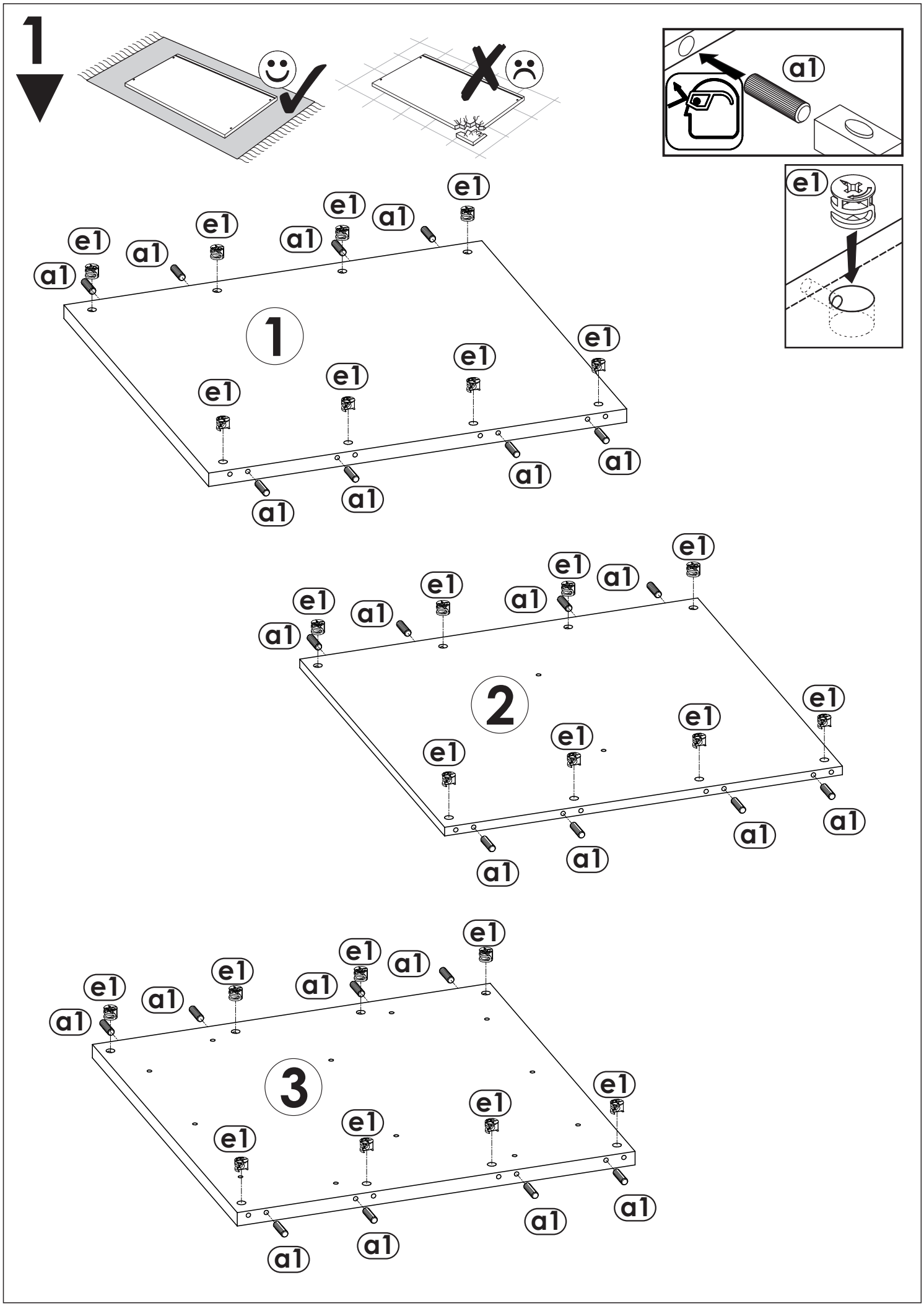
1
a1
e1
1
2
3

2

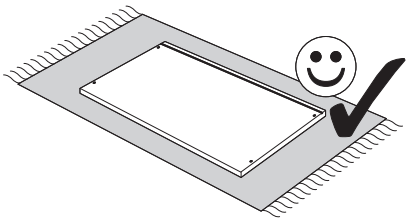

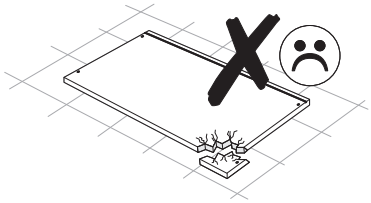

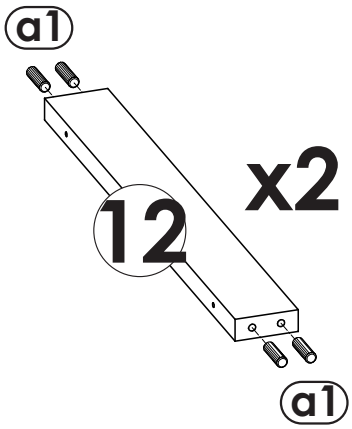
a1
12
x2
a1

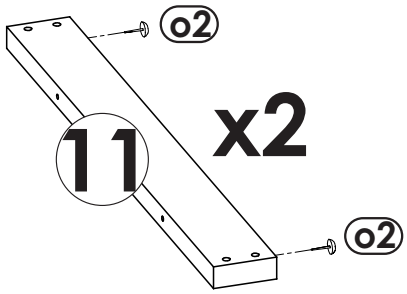
o2
11
x2
o2

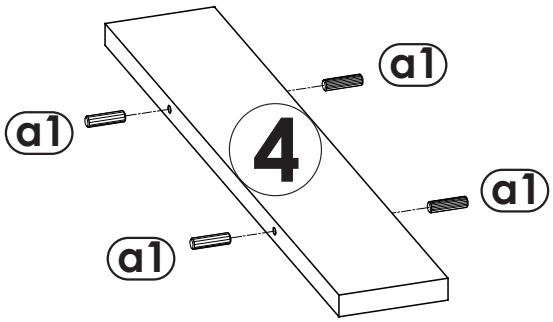
a1
a1
4
a1
a1

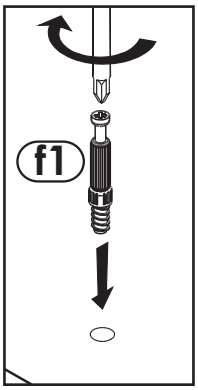
f1

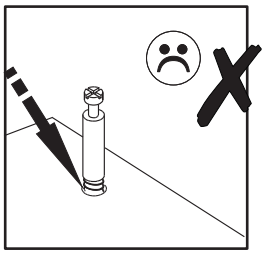

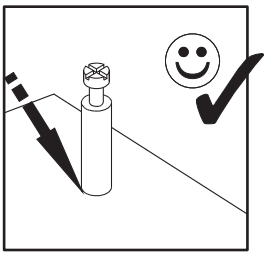

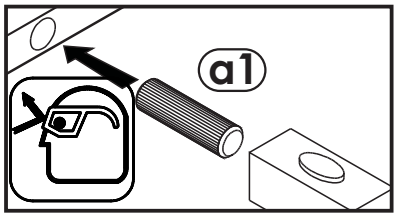
a1

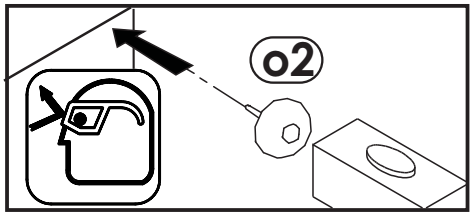
o2

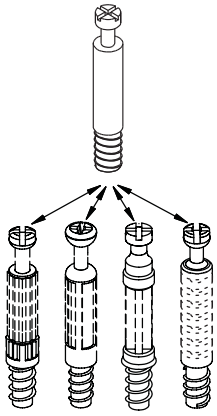

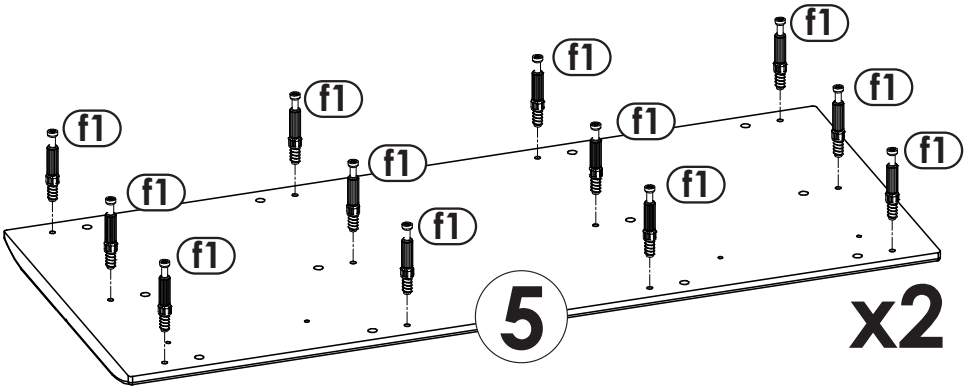
f1
f1
f1
f1
f1
f1
f1
f1
f1
f1
f1
5
x2

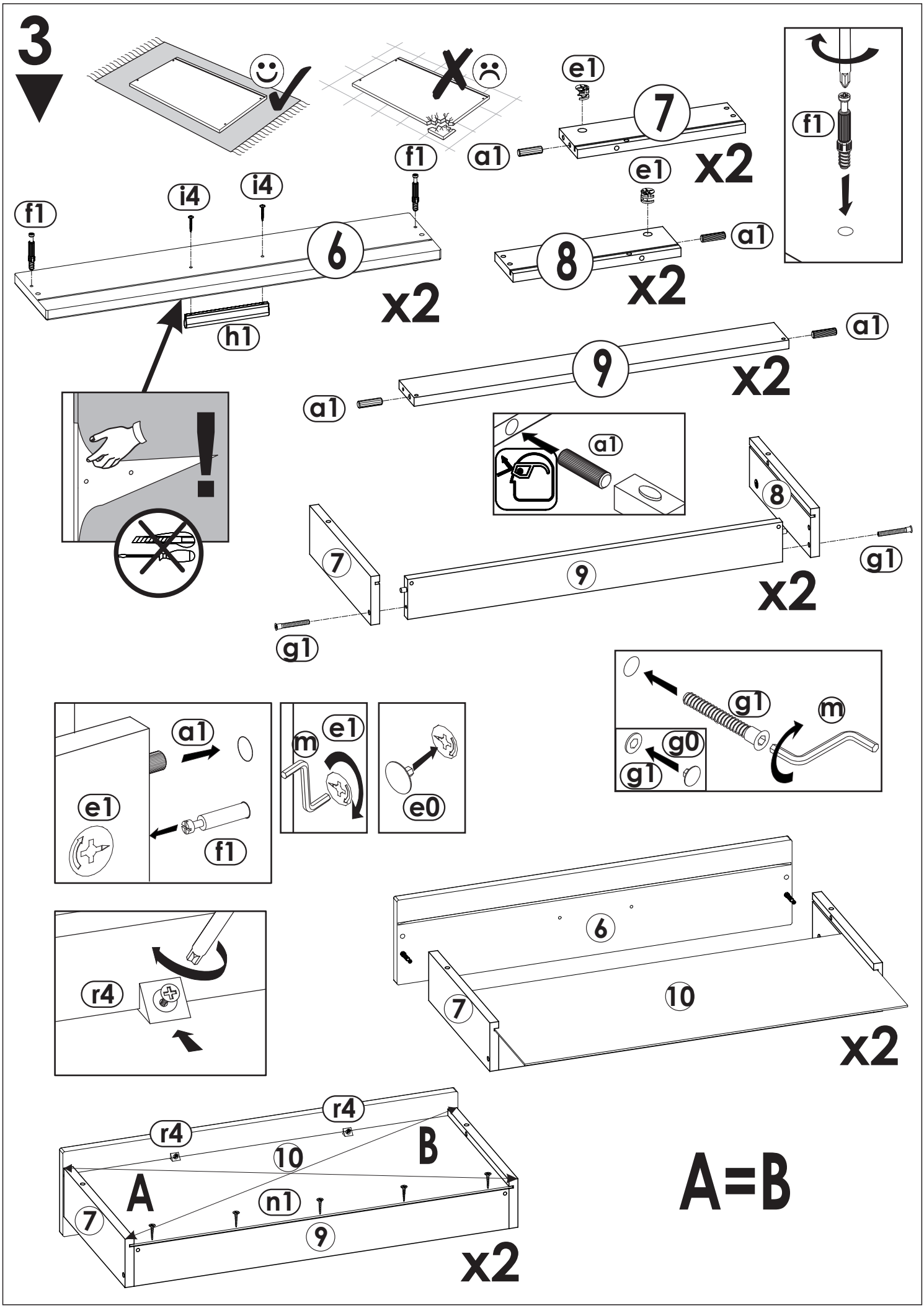
3
e1
7
x2
a1
f1
e1
f1
i4
i4
f1
6
x2
h1
8
a1
x2
a1
9
x2
a1
a1
8
7
9
g1
x2
g1
g1
m
g0
g1
a1
e1
f1
m
e1
e0
6
r4
7
10
x2
r4
r4
10
B
A
n1
7
9
x2
A=B

4

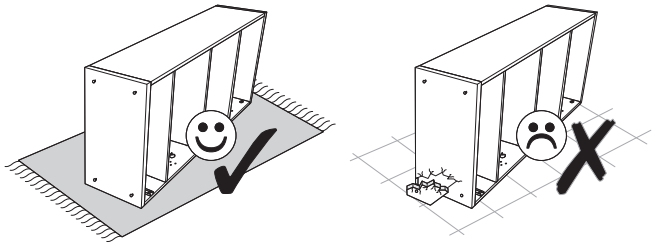

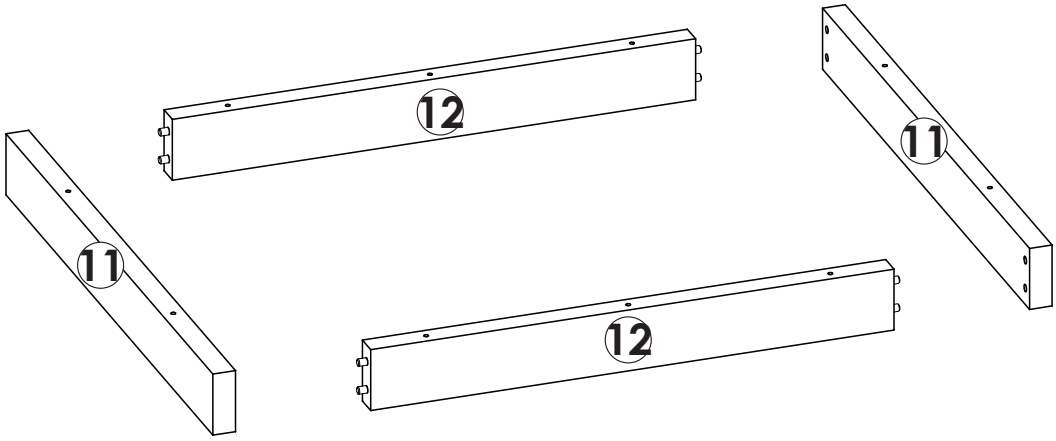

5

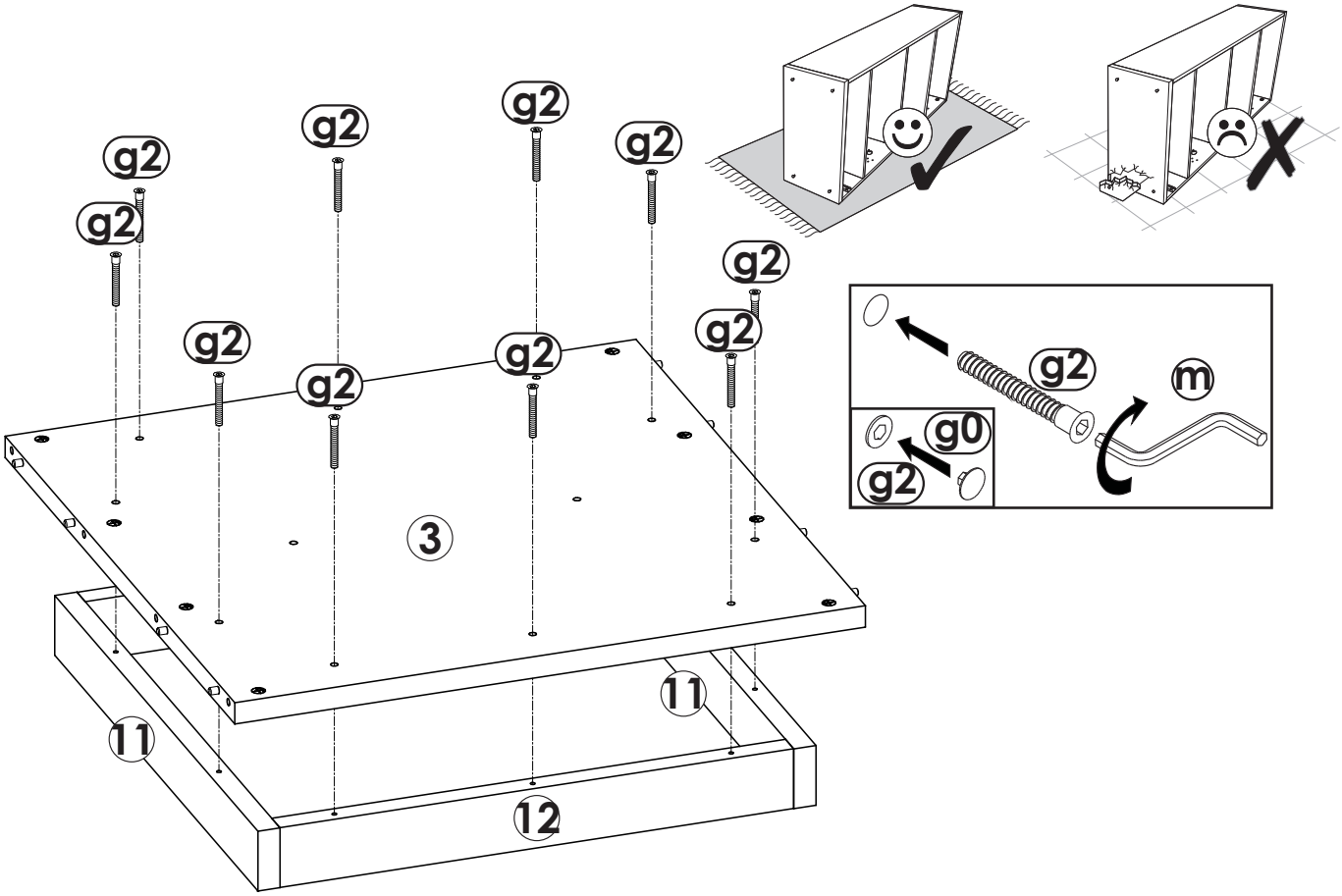

6

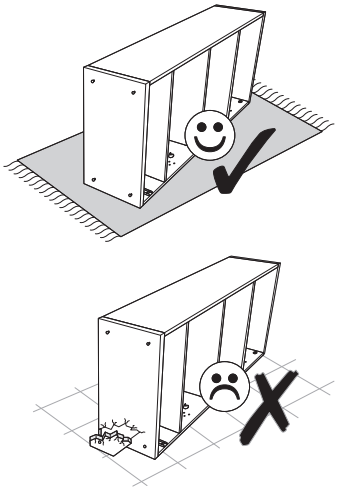

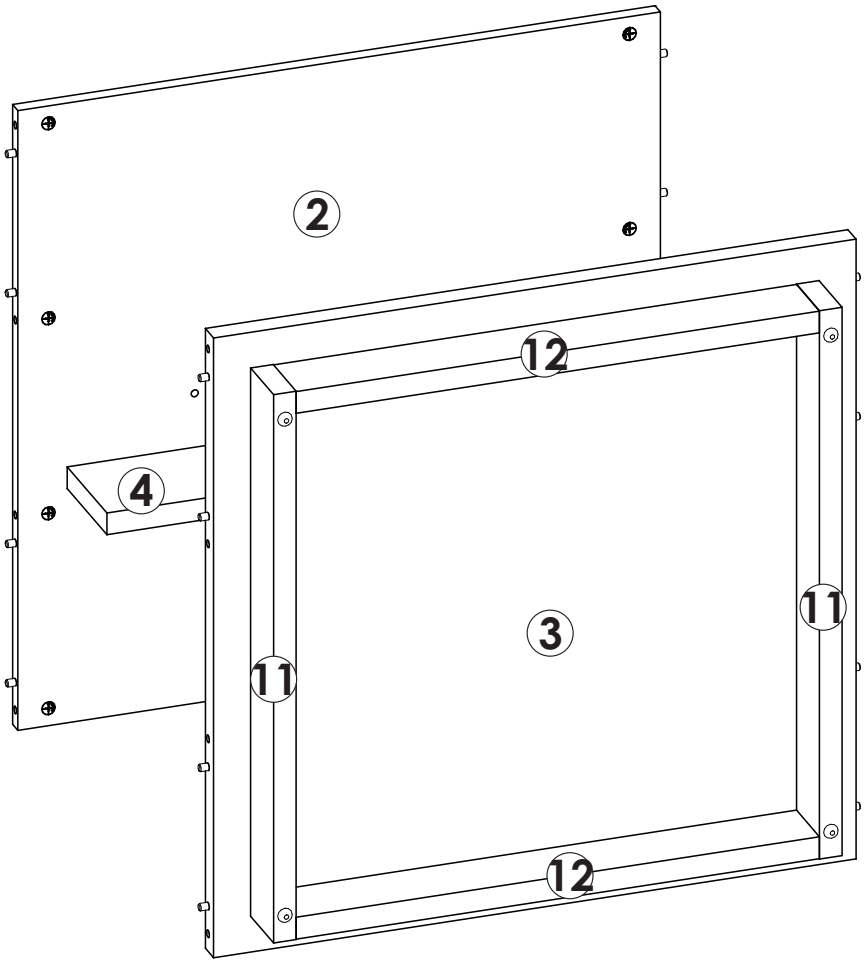

7

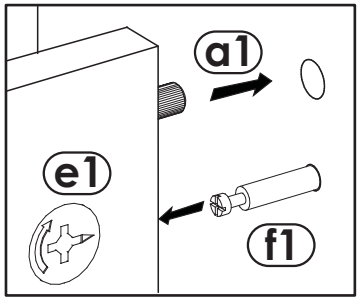

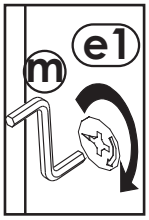

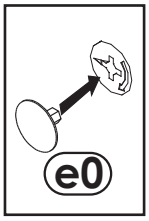

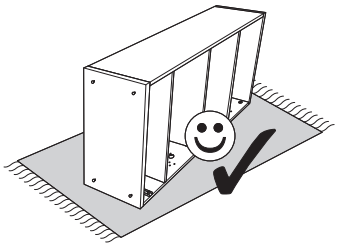

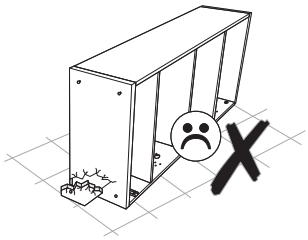

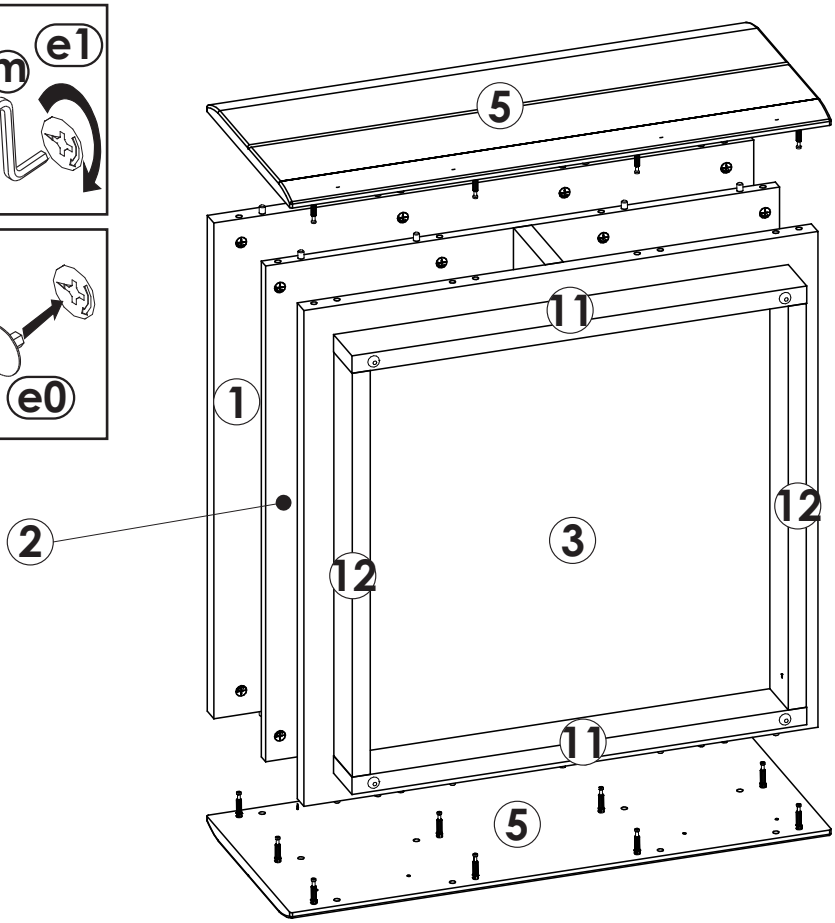

8

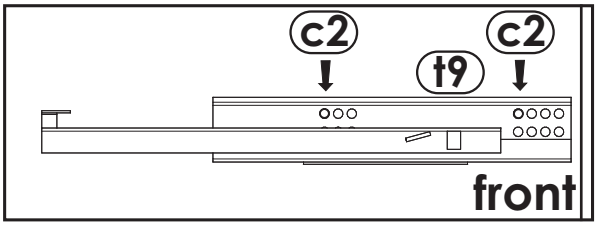
c2
t9
c2
front

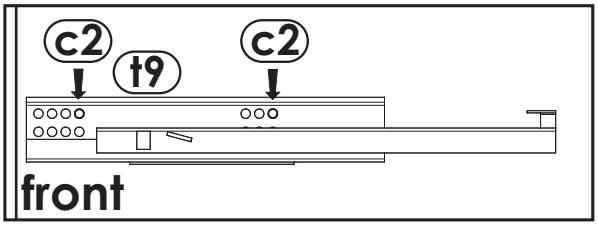
c2
t9
c2
front

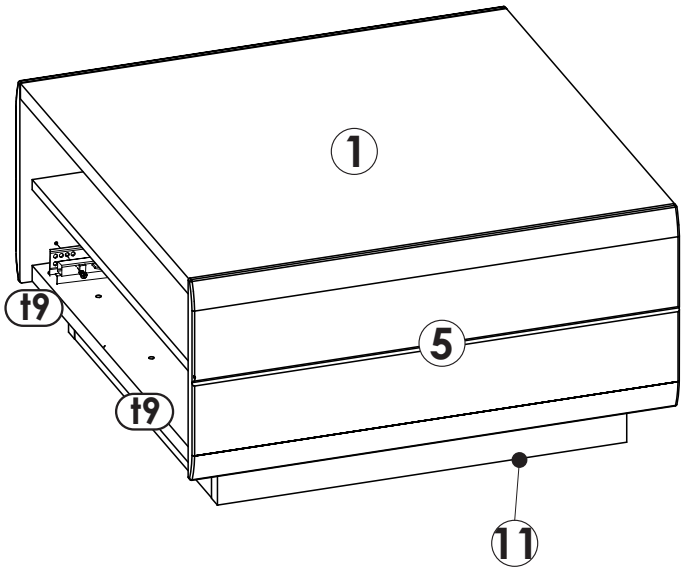
1
5
t9
t9
11

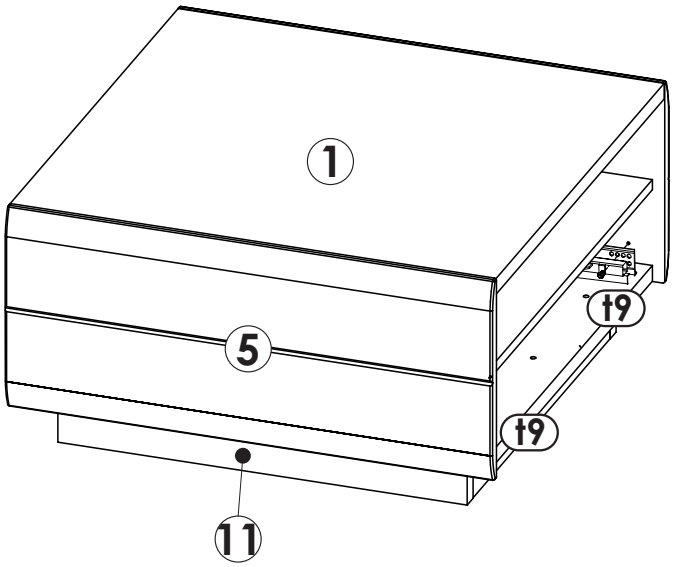
1
5
t9
t9
11

9

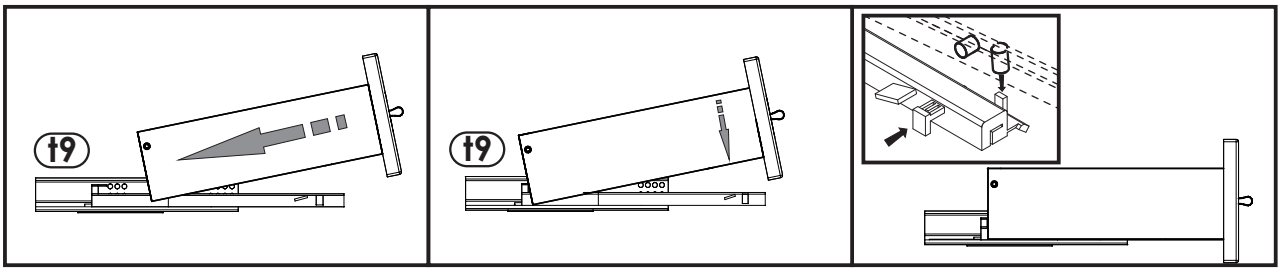
t9
t9

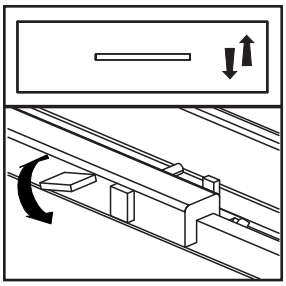

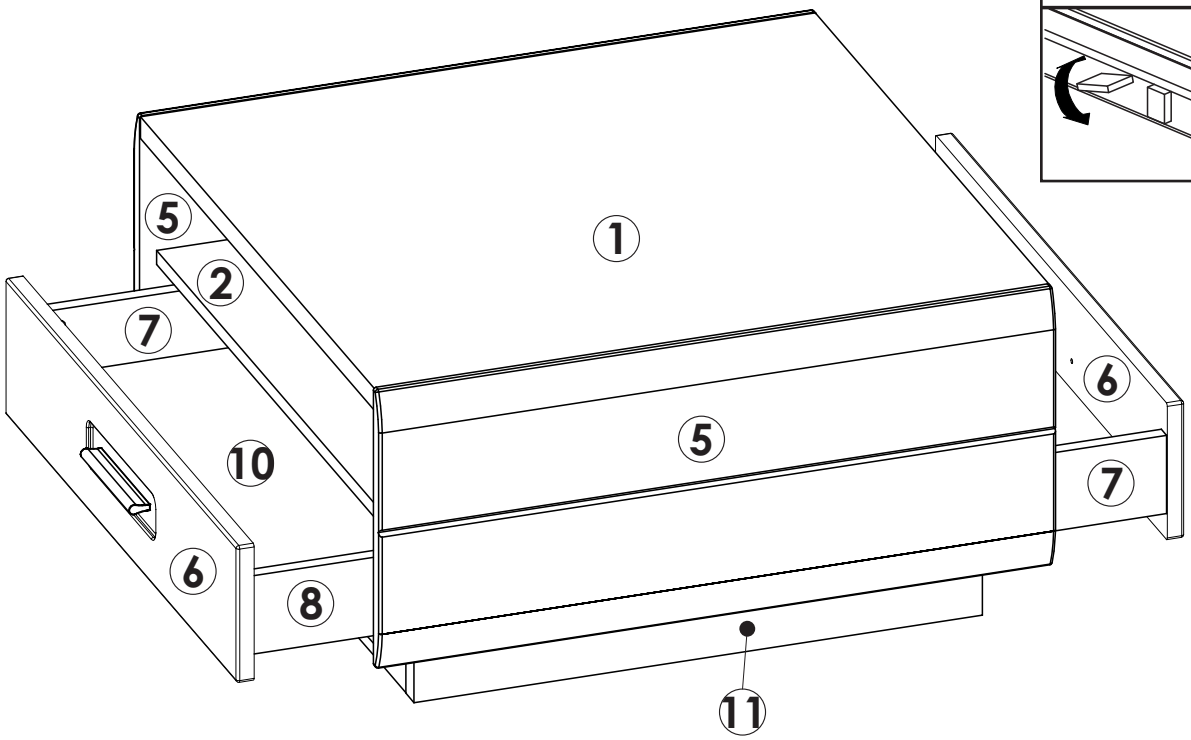
5
1
2
7
6
5
10
7
6
8
11