modern living by mömax

Gebrauchsanweisung & Sicherheitshinweise
Artikelnummer 83680049

	DE

Leuchtmittel: 2xE27 max. 60 Watt

ACHTUNG!!

1. Nur für den Gebrauch in Innenbereich geeignet, die passende Raumtemperatur beträgt 25°C.
2. Stellen Sie sicher, dass die Leuchte vor dem Gebrauch korrekt installiert wurde. Bei Zweifel oder Fragen, wenden Sie sich an einen qualifizierten Elektriker.
3. Schalten Sie den Strom ab, bevor Sie die Abdeckung entfernen und das Leuchtmittel wechseln.
4. Berühren Sie das Leuchtmittel nicht, bis es vollkommen abgekühlt ist.
5. Nur für den Gebrauch im Haushalt geeignet.
6. Verwenden Sie bitte ein Leuchtmittel mit Fassung E27 max. 60 Watt
7. 0.3m Der Minimalabstand von der Leuchte zu dem nächststehenden Objekt muss mehr als 0,3m betragen.
8. Falls auf dem Artikel Schäden ersichtlich sind (z.B. am Kabel), darf der Artikel nicht mehr verwendet werden. Eine Reparatur darf nur vom Hersteller, Kundendienst oder einer fachlich qualifizierten Person durchgeführt werden.

Entsorgen Sie elektrische Geräte nicht im unsortierten Haus- oder Siedlungsabfall. Gebrauchen Sie die Abfall- Entsorgungseinrichtungen. Kontaktieren Sie die örtlichen Behörden bzgl. Informationen zu verfügbaren Entsorgungsstellen. Wenn elektrische Geräte auf Mülldeponien oder Müllhalden entsorgt werden, können gefährliche Stoffe auslaufen, welche ins Grundwasser gelangen und somit in unseren Lebensmittelkreislauf eintreten und unsere Gesundheit und unser Wohlbefinden gefährden.

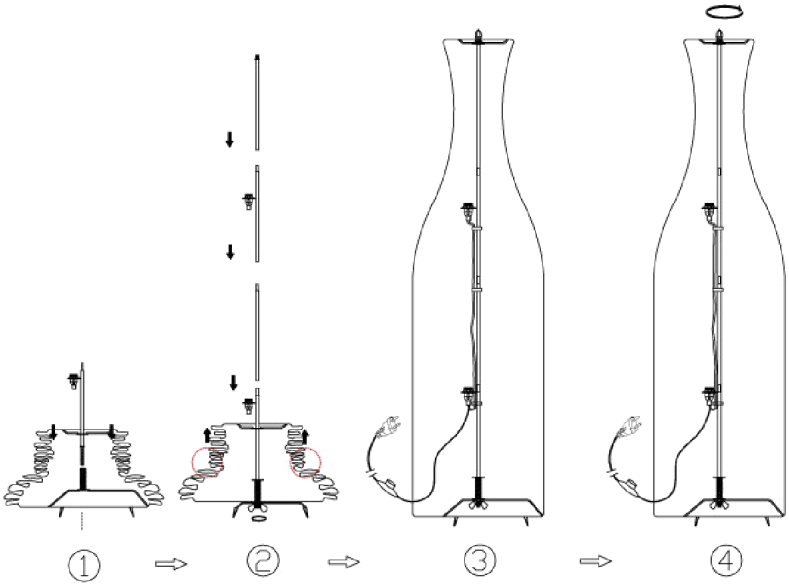

modern living by mömax

Fontos biztonsági figyelmeztetés
Cikkszám 83680049

HU

lámpa 2xE27 max. 60 Watt

FIGYELEM:

1. csal beltéri használatra alkalmas, az ideális szobahőmérséklet 25°C.
2. Győződjön meg arról , hogy a használat előtt a lámpa biztonságosan került felszerelésre. Kérdés esetén kérdezzen egy villanyszerelési szakembert.
3. Kapcsolja le az áramot mielőtt a lámpa burkolatát eltávolítja és a lámpát használatba veszi.
4. Ne érintse meg a lámpát amíg az le nem hűl.
5. Csak háztartási használatra.
6. a követező izzót használja: E27 max. 60 Watt
7. 0.3m a minimális távolság a lámpa és a következő tárgy között, több mint 0,3m-nek kell lennie.
8. Ha a lámpán sérülés látszik pl. kábel szakadás, ne használja többet. A javítást csak a gyártó, vevőszolgálat vagy képzett szakember végezheti

Ne tegyen elektromos készüléket háztartási szemétbe. Adja le az erre kijelölt gyűjtőhelyeken. Vegye fel a kapcsolatot a helyi önkormányzattal a gyűjtőhelyekkel kapcsolatban. Ha az elektromos készülék háztartási szemétbe kerül, veszélyes anyag szivároghat belőle, ami az élő vízben és a környezetben , egészségünkben kárt okozhat.

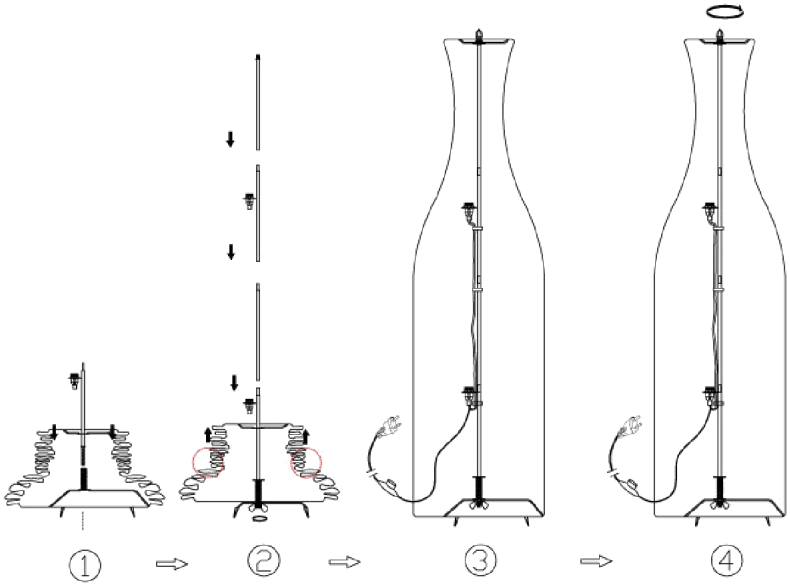

modern living by mömax

Navodila za uporabo in varnostna navodila
Številka artikla: 83680049

SI

Žarnica: 2xE27 maks. 60 Watt

POZOR!

1. Primerno samo za notranjo uporabo, ustrezna temperatura prostora je okoli 25 °C.
2. Prepričajte se, da je bila svetilka pred uporabo pravilno nameščena. Če ste v dvomu ali imate vpašanja, se obrnite na strokovno usposobljenega električarja.
3. Preden odstranite ohišje svetilke, jo morate izklopiti iz električnega omrežja, nato lahko zamenjate žarnico.
4. Žarnice se ne dotikajte, dokler ni popolnoma ohlajena.
5. Primerno samo za uporabo v gospodinjstvu.
6. Uporabite samo žarnico tipa E27 maks. 60 Watt
7. 0.3m Minimalna razdalja med svetilko in najbližjim predmetom mora biti najmanj 0,3 metra.
8. Če so na izdelku vidne poškodbe (npr. na kablu), ga ne smete več uporabljati.Izdelek lahko popravi samo proizvajalec, servisna služba ali strokovno usposobljena

Električnih naprav ne odstranjujte med nesortirane gospodinjske ali komunalne odpadke. Uporabljajte za to namenjena zbiralna odlagališča. Informacije o urejenih zbirališčih oz. zbirnih centrih prejmete pri vaši lokalni upravi. Če se električne naprave zavržejo na deponije ali odlagališča, obstaja možnost izliva nevarnih snovi, ki lahko prodrejo v podtalnico in potemtakem v našo prehranjevalno verigo, kar pa predstavlja nevarnost za naše zdravje in dobro počutje.

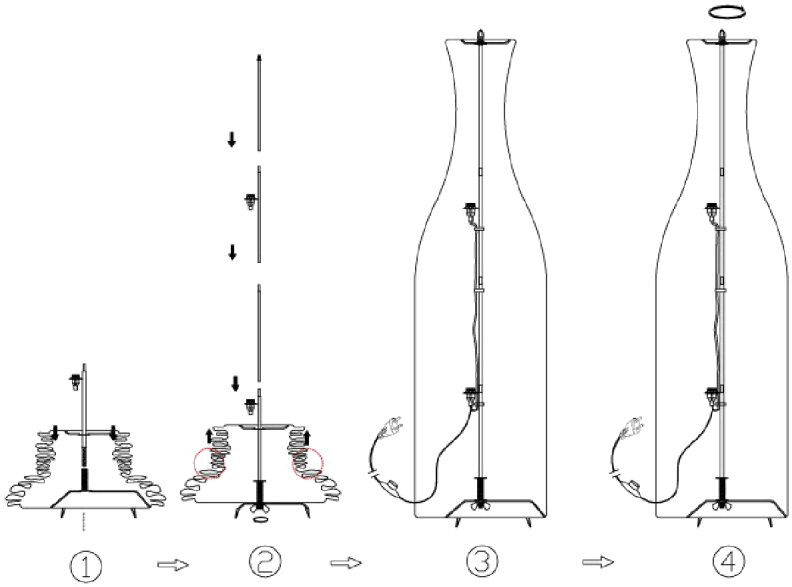

modern living by mömax

Návod na použitie & bezpečnostné pokyny
Artiklové číslo 83680049

	SK

Žiarovka: 2xE27 max. 60 Watt

UPOZORNENIE!!

1. Vhodné len pre použitie v interiéroch, vhodná izbová teplota je 25°C.
2. Presvedčte sa, či bolo svetlo pred použitím správne nainštalované. Pri pochybnostiach alebo v prípade otázok sa obráťte na kvalifikovaného elektrikára.
3. Predtým, ako odstránite kryt a vymeníte žiarovku, vypnite prúd.
4. Nedotýkajte sa žiarovky, kým nie je úplne vychladnutá.
5. Vhodné len pre použitie v domácnostiach.
6. Použite prosím žiarovku s objímkou E27 max. 60 watt
7. 0.3m Minimálna vzdialenosť od svetla k ďalšiemu objektu musí byť viac ak 0,3m.
8. V prípade, že budú na výrobku viditeľné poškodenia (to sa týka napr. kábla), nesmie sa výrobok ďalej používať. Opravu smie vykonávať jednine výrobca, zákaznícky servis alebo kvalifikovaná osoba.

Neodstraňujte elektrické spotrebiče do bežného domáceho odpadu. Použite k tomu určené špeciálne zariadenia pre odstránenie odpadu. Kontaktujte miestne úrady, príp. sa informujte o dostupných zariadeniach pre odstránenie. Ak budú elektrické spotrebiče odstránené na bežných miestach s odpadom, môžu do spodných vôd vytiecť jedovaté látky, ktoré sa ďalej dostanú do potravinového reťazca a tým môžu ohrozovať naše zdravie.

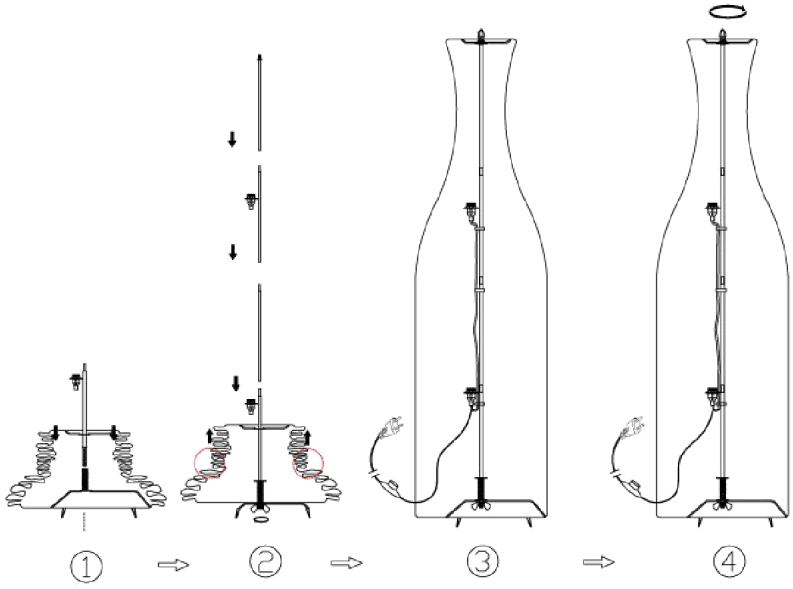

modern living by mömax

Návod k použití a bezpečnostní pokyny
Art. číslo 83680049

CZ

Žárovka: 2xE27 max. 60 Watt

POZOR!!

1. Vhodné jen k použití v interiéru, vhodná teplota prostoru je 25°C.
2. Před použitím se ujistěte, že bylo svítidlo před použitím správně nainstalováno. V případě nejistoty nebo otázek se obraťte na kvalifikovaného elektrikáře.
3. Vypněte proud před tím, než odstraníte kryt a budete žárovku vyměňovat.
4. Nedotýkejte se žárovky, dokud úplně nevychladla.
5. Vhodné jen pro použití v domácnosti.
6. Použijte prosím žárovku s objímkou E27 max. 60 Watt.
7. 0.3m Minimální vzdálenost od lampy k nejbližšímu stojícímu objektu musí být větší než 0,3 m.
8. Pokud je na výrobku viditelné poškození (např. na kabelu), nesmí se výrobek použít. Opravu smí provést jen výrobce, zákaznický servis nebo odborně kvalifikovaná osoba.

Nelikvidujte elektrické spotřebiče v v netříděném komunálním odpadu. Využívejte zařízení pro nakládání s odpady. O dostupných sběrnách se informujte na příslušném úřadu. Pokud jsou elektrické spotřebiče likvidovány na skládkách, mohou vypouštět nebezpečné látky, které proniknou do spodních vod a tím se dostanou do potravinového řetězce a ohrožují naše z

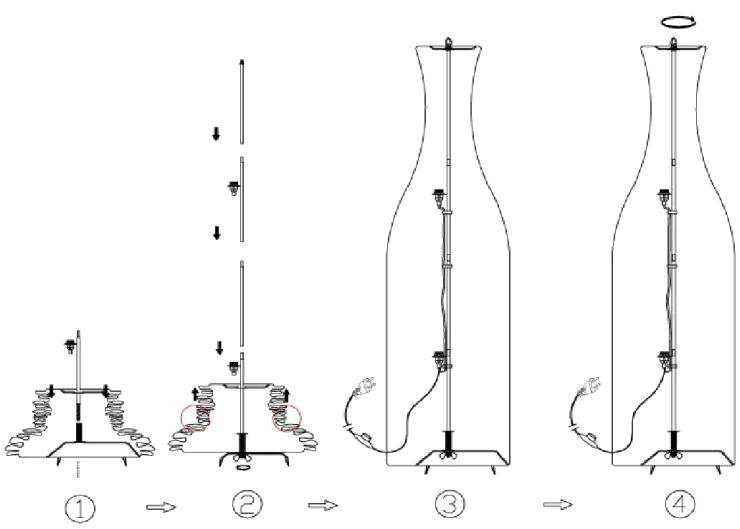

modern living by mömax

Instrucțiuni de utilizare & instrucțiuni de siguranță
Număr articol: 83680049

RO

Becuri: 2xE27, max. 60 Watt

ATENȚIE!

1. Destinat exclusiv iluminării spațiilor interioare, temperatura ambiantă adecvată fiind de 25°C.
2. Înaintea folosirii corpului de iluminat asigurați-vă că acesta a fost montat în mod corespunzător. Dacă aveți dubii sau întrebări, adresați-vă unui electrician calificat.
3. Întrerupeți alimentarea cu curent electric înainte de a îndepărta capacul și de a schimba becul.
4. Nu atingeți becul înainte de a se fi răcit complet.
5. Produsul este destinat în exclusivitate uzului casnic.
6. Folosiți becuri cu dulie E27 de max. 60 W.
7. 0.3m Distanța minimă dintre corpul de iluminat și cel mai apropiat obiect trebuie să fie de peste 0,3 m.
8. Este interzisă folosirea articolului în cazul în care acesta prezintă defecțiuni (de ex. ale cablului). Reparațiile pot fi executate numai de către producător, personalul de service sau specialişti calificați.

Nu aruncați produsele electrice împreună cu gunoiul menajer sau ca deșeuri municipale nesortate. Reciclați la centrele specializate de reciclare. Pentru informații în legătură cu centrele disponibile de eliminare a deșeurilor, adresați-vă autorităților locale. Stocarea dispozitivelor electrice în depozitele de deșeuri poate duce la contaminarea cu substanțe periculoase a apelor subterane și astfel a alimentelor, compromițând sănătatea și starea noastră de bine.

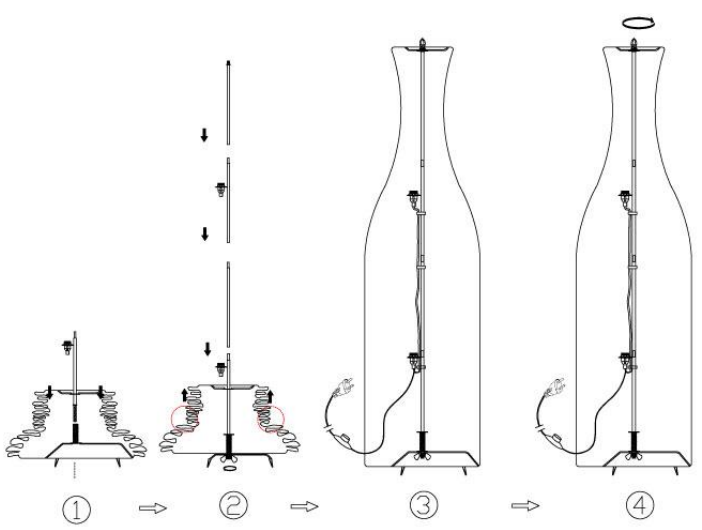

modern living by mömax

Uputa za korištenje i sigurnosne napomene
Broj artikla 83680049

HR

Žarulja: 2x E27 maks. 60 W

PAŽNJA!

1. Pogodno samo za unutarnju uporabu, odgovarajuća sobna temperatura iznosi 25°C.
2. Prije korištenja provjerite je li svjetiljka pravilno instalirana. U slučaju nedoumice i za sva ostala pitanja obratite seovlaštenom električaru.
3. Prije uklanjanja zaštite i zamjene žarulje izvucite utikač iz utičnice.
4. Ne dodirujte žarulju dok se potpuno ne ohladi.
5. Namijenjeno samo za korištenje u kućanstvu.
6. Molimo koristite rasvjetno sredstvo s prihvatom E27 i maks. 60 W
7. 0.3m Minimalni razmak od svjetiljke do najbližeg objekta mora biti veći od 0,3 m.
8. Ne koristite proizvod u slučaju oštećenja (npr. na kabelu). Popravak smije izvršiti samo proizvođač, služba za kupce ili stručno kvalificirana osoba.
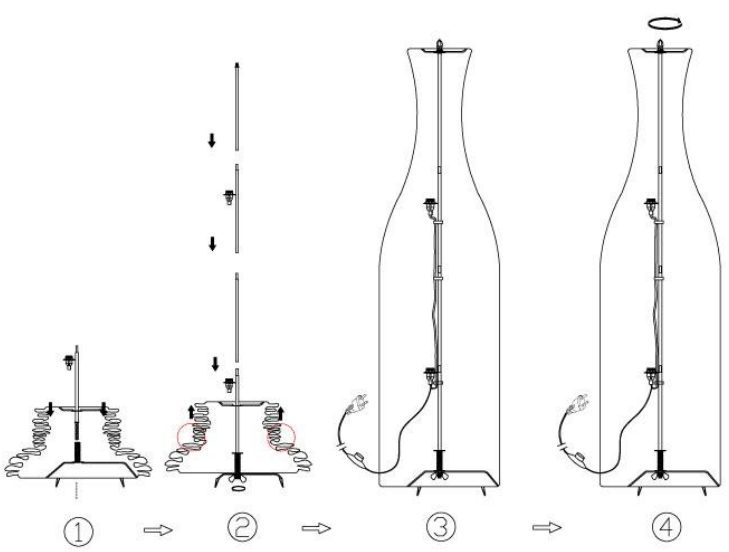
Električni uređaji ne smiju se zbrinjavati u komunalni otpad. Odnesite električni uređaj u sabirni centar za zbrinjavanje EE otpada. Za više informacija o zbrinjavanju EE otpada obratite se lokalnim vlastima. Iz oštećenih električnih uređaja na deponiji smeća može doći do istjecanja opasnih tvari u vodu i okoliš, čime se ozbiljno ugrožava priroda te zdravlje ljudi i životinja.